مرکز علی بن عثمان ۞ لاہور

درسِ نظامی کی سب سے بنیادی کتاب کی آسان اور اپنی نوعیت کی منفرد شرح

ترتیب : محمد مظاہر اشرف

عرفان الصّرف

شرح میزان الصرف ومنشعب

زیرِ نگرانی

نواسہء فقیہِ اعظم جگر گوشہء امام الصرف والنحو

مفتی محمد عرفان اللہ اشرفی مدظلہ العالی

شیخ الحدیث جامعہ ہجویریہ لاہور / رئیس التبلیغ دربارِ عالیہ حضرت داتا گنج بخش رحمہ اللہ

DarseNizami.MadinaAcademy.pk

مرکز علی بن عثمان

عربی زبان سیکھنے کیلئے درسِ نظامی کے نصاب میں شامل علمِ صرف کی سب سے
بنیادی کتاب **میزان الصرف** و **منشعب** کی اردو شرح ایک منفرد انداز میں

بنام

عرفان الصرف

شرح میزان الصرف ومنشعب

مرکز علی بن عثمان

زیرِ نگرانی

جگر گوشۂ امام الصرف والنحو استاذ العلماء **مفتی محمد عرفان اللہ اشرفی** مدّ ظلہ العالی

شیخ الحدیث جامعہ ہجویریہ، داتا دربار، مرکز معارف اولیاء، لاہور
رئیس التبلیغ دربار عالیہ حضور داتا گنج بخش علیہ الرحمہ، محکمہ اوقاف پنجاب

مُرتّب

محمد مظاہر اشرف

فاضل جامعہ ہجویریہ داتا دربار لاہور

مرکز علی بن عثمان - لاہور

DarseNizami.MadinaAcademy.pk

کتاب خریدنے کے لئے رابطہ کریں
mazahirhujveri@gmail.com
0336 - 4146 934

مرکز علی بن عثمان

مرکز علی بن عثمان

بسم اللہ الرحمن الرحیم

نام کتاب.....عرفان الصرف شرح میزان الصرف ومنشعب

ازافاداتِ.....امام الصرف والنحو علامہ محمد ہاشم علی نوری بصیر پوری زید مجدہ

زیرِ نگرانی.....شیخ الحدیث والتفسیر صاحبزادہ مفتی محمد عرفان اللہ اشرفی زید مجدہ

مرتب.....صاحبزادہ محمد مظاہر اشرف ہجویری

نظرِ ثانی.....مولانا ناظم علی عطاری

جملہ حقوق بحق مرتب محفوظ ہیں

DarseNizami.MadinaAcademy.pk

کتاب خریدنے کے لئے رابطہ کریں
mazahirhujveri@gmail.com
0336 - 4146 934

مرکز علی بن عثمان

مرکز علی بن عثمان

مَـوْلَایَ صَـلِّ وَسَـلِّمْ دَائِـمًـا اَبَـدًا
عَـلٰی حَبِیْبِکَ خَیْرِ الْخَلْقِ کُلِّهِمِ

☆☆☆

مرکز علی بن عثمان

فَـاِنَّ مِـنْ جُـوْدِكَ الدُّ نْیَا وَضَرَّتَهَا
وَمِنْ عُلُوْمِکَ عِلْمَ اللَّوْحِ وَالْقَلَمِ

☆☆☆

هُـوَالْحَبِیْبُ الَّذِیْ تُرْجٰی شَفَاعَتُهٗ
لِـکُـلِّ هَـوْلٍ مِّنَ الْاَهْوَالِ مُقْـتَـحِمِ

DarseNizami.MadinaAcademy.pk

کتاب خریدنے کے لئے رابطہ کریں
mazahirhujveri@gmail.com
0336 - 4146 934

مرکز علی بن عثمان

مرکز علی بن عثمان

فہرست

مرکز علی بن عثمان

DarseNizami.MadinaAcademy.pk

کتاب خریدنے کے لئے رابطہ کریں
mazahirhujveri@gmail.com
0336 - 4146 934

مرکز علی بن عثمان

مرکز علی بن عثمان

فہرست موضوعات

موضوع	صفحہ	موضوع	صفحہ
تقریظات	۱۰	شرح میزان الصرف	۸۱
حرفِ آغاز	۱۷	فصل۱: افعال کی اقسام	۸۱
تعارف صاحبِ میزان/صاحبِ منشعب	۲۰	فصل۲: صیغہ	۸۳
حصہ اوّل --- مقدمہ	۲۳	لغوی واصطلاحی تعریف	۸۳
متن وترجمہ مقدمہ میزان الصرف	۲۴	صیغوں کی تعداد	۸۳
شرح مقدمہ میزان الصرف	۳۷	فصل۳: ماضی ومضارع کی اقسام	۸۵
فصل۱: علمِ صرف	۳۷	معروف ومجہول کی اقسام	۸۵
فصل۲: لفظ اوراس کی اقسام	۳۸	فصل۴: فعل ماضی مثبت معروف	۸۷
فصل۳: سہ اقسام	۴۰	فصل۵: فعل ماضی مثبت مجہول	۹۲
اسم/فعل/حرف کی اقسام	۴۲	فصل۶: فعل ماضی منفی	۹۵
فصل۴: وزن اور حرکات	۴۵	فصل۷: فعل ماضی کی اقسام	۹۹
وزن کی اقسام	۴۵	فصل۸: فعل ماضی قریب	۱۰۱
حروفِ اصلیہ	۴۶	فصل۹: فعل ماضی بعید	۱۰۷
حروفِ زائدہ	۴۶	فصل۱۰: فعل ماضی استمراری	۱۱۳
حرکات کی اقسام	۴۸	فصل۱۱: فعل ماضی احتمالی	۱۱۹
فصل۵: شش اقسام	۵۰	فصل۱۲: فعل ماضی تمنّائی	۱۲۵
سہ اقسامِ مجرد ومزید فیہ	۵۰	فصل۱۳: فعل مضارع معروف	۱۳۱
فصل۶: ہفت اقسام	۵۴	فعل مضارع کی علامتیں	۱۳۲
چہار اقسام	۵۴	فصل۱۴: فعل مضارع مجہول	۱۳۸
فصل۷: حروفِ علت	۶۳	فصل۱۵: فعل مضارع منفی	۱۴۱
حصہ دوم --- میزان	۶۴	فصل۱۶: فعل نفی تاکید بلن ناصبہ	۱۴۵
متن وترجمہ میزان الصرف	۶۵	فصل۱۷: فعل نفی جحد بلم جازمہ	۱۵۰

DarseNizami.MadinaAcademy.pk

کتاب خریدنے کے لئے رابطہ کریں
mazahirhujveri@gmail.com
0336 - 4146 934

مرکز علی بن عثمان

مرکز علی بن عثمان

فصل ۱۸: فعل مضارع لام تاکید بانون تاکید	۱۵۶	علاماتِ ابواب ثلاثی مزید فیہ غیر ملحق بے ہمزۂ وصل	۲۳۷
فصل ۱۹: فعل مضارع لام تاکید بانون تاکید ثقیلہ	۱۵۹	فصل ۷: رباعی مجرد و منشعب	۲۳۹
فصل ۲۰: فعل مضارع لام تاکید بانون تاکید خفیفہ	۱۶۴	علامتِ باب رباعی مجرد	۲۳۹
فصل ۲۱: فعل امر حاضر معروف	۱۶۸	علامتِ باب رباعی منشعب بے ہمزۂ وصل	۲۴۰
فصل ۲۲: فعل امر غائب و متکلم معروف	۱۷۱	علاماتِ ابواب رباعی منشعب با ہمزۂ وصل	۲۴۰
فصل ۲۳: فعل امر مجہول	۱۷۳	فصل ۸: ثلاثی مزید فیہ ملحق	۲۴۲
فصل ۲۴: فعل امر بانون تاکید	۱۷۶	فصل ۹: ثلاثی مزید فیہ ملحق برباعی مجرد	۲۴۳
فصل ۲۵: فعل نہی	۱۸۲	علاماتِ ابواب ثلاثی مزید فیہ ملحق برباعی مجرد	۲۴۳
فصل ۲۶: فعل نہی بانون تاکید	۱۸۶	فصل ۱۰: ثلاثی مزید فیہ ملحق برباعی منشعب	۲۴۵
فصل ۲۷: اسمِ فاعل	۱۹۲	علاماتِ ابواب ثلاثی مزید فیہ ملحق بہ تدحرج	۲۴۶
فصل ۲۸: اسمِ مفعول	۱۹۴	علاماتِ ابواب ثلاثی مزید فیہ ملحق بہ اِحْرَنْجَمَ	۲۴۸
فصل ۲۹: اسمِ ظرف	۱۹۶	فصل ۱۱: تصریف	۲۵۰
فصل ۳۰: اسمِ آلہ	۱۹۸	تصریف کی اقسام	۲۵۰
فصل ۳۱: اسمِ تفضیل	۲۰۰	فصل ۱۲: ہمزہ وصلی و قطعی	۲۵۲
حصہ سوم۔۔۔منشعب	۲۰۲	ہمزہ وصلی	۲۵۲
متن و ترجمہ منشعب	۲۰۳	ہمزہ قطعی	۲۵۲
شرح منشعب	۲۲۵	مقاماتِ ہمزہ وصلی	۲۵۲
فصل ۱: افعال کی اقسام	۲۲۵	مقاماتِ ہمزہ قطعی	۲۵۳
فصل ۲: ثلاثی مجرد مطرد	۲۲۷	فصل ۱۳: ثلاثی مجرد کے علاوہ افعال و اسماء	۲۵۴
علاماتِ ابواب ثلاثی مجرد مطرد	۲۲۷	**حصہ چہارم۔۔۔ تصریفات**	۲۵۶
فصل ۳: ثلاثی مجرد شاذ	۲۳۰	ثلاثی مجرد مطرد کے ابواب	۲۵۸
علاماتِ ابواب ثلاثی مجرد شاذ	۲۳۰	پہلا باب: نَصَرَ یَنْصُرُ	۲۵۹
فصل ۴: ثلاثی مزید فیہ	۲۳۲	دوسرا باب: ضَرَبَ یَضْرِبُ	۲۷۰
فصل ۵: ثلاثی مزید فیہ غیر ملحق با ہمزۂ وصل	۲۳۴	تیسرا باب: سَمِعَ یَسْمَعُ	۲۸۱
علاماتِ ابواب ثلاثی مزید فیہ غیر ملحق با ہمزۂ وصل	۲۳۴	چوتھا باب: فَتَحَ یَفْتَحُ	۲۹۲
فصل ۶: ثلاثی مزید فیہ غیر ملحق بے ہمزۂ وصل	۲۳۷	پانچواں باب: کَرُمَ یَکْرُمُ	۳۰۴

DarseNizami.MadinaAcademy.pk

کتاب خریدنے کے لئے رابطہ کریں
mazahirhujveri@gmail.com
0336 - 4146 934

مرکز علی بن عثمان

مرکز علی بن عثمان

ثلاثی مجرد شاذ کے ابواب	۳۱۴	رباعی منشعب باہمزۂ وصل کے ابواب	۵۱۱
پہلا باب: حَسِبَ یَحْسِبُ	۳۱۵	پہلا باب: اِفْعِنْلَالٌ	۵۱۲
دوسرا باب: فَضِلَ یَفْضُلُ	۳۲۵	دوسرا باب: اِفْعِلَّالٌ	۵۲۱
تیسرا باب: کَادَ یَکَادُ	۳۳۵	ثلاثی مزید فیہ ملحق برباعی مجرد کے ابواب	۵۳۰
ثلاثی مزید فیہ غیر ملحق برباعی باہمزۂ وصل کے ابواب	۳۴۵	پہلا باب: فَعْلَلَۃٌ	۵۳۱
پہلا باب: اِفْتِعَالٌ	۳۴۶	دوسرا باب: فَعْنَلَۃٌ	۵۴۰
دوسرا باب: اِسْتِفْعَالٌ	۳۶۰	تیسرا باب: فَوْعَلَۃٌ	۵۴۹
تیسرا باب: اِنْفِعَالٌ	۳۷۱	چوتھا باب: فَعْوَلَۃٌ	۵۵۸
چوتھا باب: اِفْعِلَالٌ	۳۸۱	پانچواں باب: فَیْعَلَۃٌ	۵۶۷
پانچواں باب: اِفْعِیْلَالٌ	۳۹۰	چھٹا باب: فَعْیَلَۃٌ	۵۷۶
چھٹا باب: اِفْعِیْعَالٌ	۳۹۹	ساتواں باب: فَعْلَاۃٌ	۵۸۵
ساتواں باب: اِفْعِوَّالٌ	۴۰۸	ثلاثی مزید فیہ ملحق بہ تَدَحْرَجَ کے ابواب	۵۹۵
آٹھواں باب: اِفَّاعُلٌ	۴۱۷	پہلا باب: تَفَعْلُلٌ	۵۹۶
نواں باب: اِفَّعُّلٌ	۴۲۶	دوسرا باب: تَفَعْنُلٌ	۶۰۵
ثلاثی مزید فیہ غیر ملحق برباعی بے ہمزۂ وصل کے ابواب	۴۳۵	تیسرا باب: تَمَفْعُلٌ	۶۱۴
پہلا باب: اِفْعَالٌ	۴۳۶	چوتھا باب: تَفَعْلُۃٌ	۶۲۳
دوسرا باب: تَفْعِیْلٌ	۴۴۷	پانچواں باب: تَفَوْعُلٌ	۶۳۲
تیسرا باب: تَفَعُّلٌ	۴۵۹	چھٹا باب: تَفَعْوُلٌ	۶۴۱
چوتھا باب: مُفَاعَلَۃٌ	۴۷۱	ساتواں باب: تَفَیْعُلٌ	۶۵۰
پانچواں باب: تَفَاعُلٌ	۴۸۱	آٹھواں باب: تَفَعْلٍ	۶۵۹
رباعی مجرد کا باب	۴۹۱	ثلاثی مزید فیہ ملحق بہ اِحْرَنْجَمَ کے ابواب	۶۶۸
باب: فَعْلَلَۃٌ	۴۹۲	پہلا باب: اِفْعِنْلَالٌ	۶۶۹
رباعی منشعب بے ہمزۂ وصل کا باب	۵۰۱	دوسرا باب: اِفْعِنْلَاءٌ	۶۷۸
باب: تَفَعْلُلٌ	۵۰۲	☆☆☆	

اَللّٰھُمَّ افْتَحْ عَلَیْنَا حِکْمَتَکَ وَانْشُرْ عَلَیْنَا رَحْمَتَکَ یَا ذَاالْجَلَالِ وَالْاِکْرَام

DarseNizami.MadinaAcademy.pk

کتاب خریدنے کے لئے رابطہ کریں
mazahirhujveri@gmail.com
0336 - 4146 934

مرکز علی بن عثمان

مرکز علی بن عثمان

بفیضانِ نظر

قدوۃ السالکین زبدۃ العارفین حجۃ الکاملین سند الواصلین

مظہر العلوم الخفیہ والجلیہ

حضرت ابوالحسن علی بن عثمان ہجویری

المعروف داتا گنج بخش

قدس سرہ العزیز

مرکز علی بن عثمان

و

آفتابِ شریعت ماہتابِ طریقت محدثِ بصیر پوری

فقیہِ اعظم ابوالخیر

مفتی محمد نور اللہ نعیمی اشرفی قادری

نوّر اللہ مرقدہٗ

DarseNizami.MadinaAcademy.pk

کتاب خریدنے کے لئے رابطہ کریں
mazahirhujveri@gmail.com
0336 - 4146 934

مرکز علی بن عثمان

مرکز علی بن عثمان

انتساب

پیارے نانا جان

استاذ العلماء حضرت مولانا الحاج

ابوالانور محمد صادق چشتی رحمۃ اللہ تعالیٰ علیہ

اور

مرکز علی بن عثمان

برادرِ اکبر

مولانا حافظ محمد طاہر اشرف اشرفی علیہ الرحمہ

کے نام

سوئے دریا تحفہ آوردم صدف
گر قبول افتد زہے عزوشرف

محمد مظاہر اشرف

DarseNizami.MadinaAcademy.pk

کتاب خریدنے کے لئے رابطہ کریں
mazahirhujveri@gmail.com
0336 - 4146 934

مرکز علی بن عثمان

مرکز علی بن عثمان

حضرۃالصرفی النحوی استاذ العلماء الشیخ ابوالاسد

التقریظ النوری محمد هاشم علی النوری البصیرفوری

دامت فیوضاته وبرکاته العالیه الشهیر بامام الصرف والنحو

الحمد لله الذی جعل الصرف للمرام کالعین للانام۔ والصلوۃ والسلام علٰی سیدنا محمد الداعی الی دار السلام وعلٰی اٰله واصحابه البررۃ الکرام مااختلف اللیالی والایام بل علی الاستمرار والدوام، اما بعد:

فمن دواعی الفرح والسر ورأن حفیدی الابر ای ولد ولدی الاعز وابن ابنی الاغر الحافظ محمد مظاہر اشرف شرفه ربه تعالیٰ وجعله کاسمه الاشرف قد الف ورتب هذاالکتاب المسمّٰی بـ"عرفان الصرف شرح میزان الصرف ومنشعب" علیٰ منهج سهل جدید وترتیب انیق، فرأیت من بعض مقاماته وامعنت النظر فی بعض مواضعهٖ فوجدت اسلوبا رائقا ونهجا قویما ووجدته حاملا للفوائد الکثیرۃ مفیدا لطالِبی العلوم الدینیة متضمناللسؤالات والتمرینات مشتملا علی التصریفات

اخیرا اسال سبحانه وتعالیٰ ان یجعله خالصا لوجهه، ویتقبله بفضله، وان ینفع به الدارسین والطالبین بجاہ حبیبه الصادق الامین وادعو ان یجعله للمرتب والمؤلف فرطا وذخرا واجرا کریماوان یوفقه لخدمةِ العلومِ العربیة تحریرا وتقریرا۔

والله عزوجل هو الموفق لکل خیر وسعادۃ وبیده الحسنٰی وزیادۃ۔

محمد ہاشم علی نوری

شهر ربیع الاول ۱۴۳۹ھ

DarseNizami.MadinaAcademy.pk

کتاب خریدنے کے لئے رابطہ کریں
mazahirhujveri@gmail.com
0336 - 4146 934

مرکز علی بن عثمان

مرکز علی بن عثمان

مصنف کتب کثیرہ استاذ العلماء حضرت علامہ مولانا مفتی

تقریظِ سعید محمد صدیق ہزاروی سعیدی ازہری

زید مجدہ شیخ الحدیث جامعہ ہجویریہ داتا دربار لاہور

بسم اللہ الرحمٰن الرحیم

قرآن وحدیث اور دیگر عربی کتب کی عبارات کو پڑھنے میں غلطی سے بچنے کے لئے علمِ صرف اور علمِ نحو ایسے دو بنیادی علوم ہیں جن کو ماں اور باپ سے تشبیہ دی گئی ہے۔ کہا گیا:

''الصرف ام العلوم والنحو ابوھا''

علم صرف باقی علوم کی ماں اور علم نحو باپ (کی طرح) ہے۔

اور جس طرح ماں باپ کی افادیت سے کوئی بھی ذی شعور انکار نہیں کرسکتا اسی طرح علومِ دینیہ کی تفہیم کے لئے علمِ صرف اور علمِ نحو کی اہمیت اور افادیت سے انکار کی کوئی مجال نہیں۔

ان علوم سے متعلق بے شمار کتب احاطۂ تحریر میں لائی گئیں جو

''ہر گُلے را رنگ و بوئے دیگر است''

(ہر پھول کا اپنا رنگ اور خوشبو ہوتی ہے)

کے تحت اپنے اپنے انداز میں فیض رساں ہیں۔

زیرِ نظر کتاب بنام ''عرفان الصرف'' جو درحقیقت میزان ومنشعب کی شرح کے طور پر لکھی گئی ہے ایک خاص انداز اور مفاد کو اپنے جلو میں لئے ہوئے ہے۔

اس کتاب کے مؤلف ایک فاضل نوجوان ہیں جو ددھیال ننھیال دونوں جانبوں سے علمی اور روحانی وراثت کے امین ہونے کے ساتھ ساتھ خود ایک دانا اور زیرک عالم دین ہیں۔ علامہ مولانا محمد مظاہر اشرف کے جدامجد استاذ العلماء علم صرف کی دنیا میں امام الصرف کے نام سے معروف ہیں۔ آپ کے والدِ گرامی اور اُن کے دیگر برادران درس وتدریس اور تبلیغ کے میدان میں اپنا ایک عظیم مقام رکھتے ہیں۔

DarseNizami.MadinaAcademy.pk

کتاب خریدنے کے لئے رابطہ کریں
mazahirhujveri@gmail.com
0336 - 4146 934

مرکز علی بن عثمان

مرکز علی بن عثمان

آپ کے والد ماجد علامہ محمد عرفان اللہ اشرفی شیخ الحدیث جامعہ ہجویریہ دربار عالیہ حضرت داتا گنج بخش رحمہ اللہ، فقیہ اعظم علامہ محمد نور اللہ نعیمی رحمہ اللہ کے نواسے ہیں۔ یوں اس کتاب کے مؤلف کو خداداد صلاحیتوں کے ساتھ ساتھ علمی ذوق ورثے میں ملا ہے۔

جب کسی باصلاحیت چیز سے استفادہ کی راہ مسدود ہو جائے تو اسے زنگ لگ جاتا ہے، بزرگانِ دین کے آستانے شریعت وطریقت کی راہ سے ہٹ گئے تو جہاں سے اصلاح کے سوتے پھوٹتے تھے وہاں دیگر غیر ضروری بلکہ بعض جگہ غیر شرعی امور نے جگہ لے لی، علماء کرام جن سے ایک دنیا نے روشنی حاصل کی جب ان کے صاحبزادوں نے دین اور علوم دینیہ سے منہ موڑ لیا تو ان کے مراکز زنگ آلود ہو گئے۔ الحمد للہ! بصیر پور شریف کا یہ خاندان اپنی آنے والی نسلوں کو علم کی راہ پر ڈال کر اس سلسلے کی روشنی کو جاری رکھے ہوئے ہے اسی بنیاد پر علامہ اشرفی نے اپنے صاحبزادہ کو تصنیف کے میدان میں اترنے کی راہ دکھائی اور ان شاء اللہ! ان کی پہلی تالیف نہایت جامع اور عمدگی کے ساتھ منصۂ شہود پر جلوہ گر ہوگی اللہ تعالیٰ حضرت صاحبزادہ محمد مظاہر اشرف سلّمہٗ اللہ کی علمی کاوشوں کو بارآور فرمائے اور مزید ترقی عطا فرمائے اور اس کتاب مستطاب کے افادہ واستفادہ کو تا قیامت جاری وساری فرمائے۔ آمین

دعا گو

محمد صدیق ہزاروی سعیدی ازہری

جامعہ ہجویریہ، لاہور

۱۰ صفر المظفر ۱۴۳۹ھ

DarseNizami.MadinaAcademy.pk

کتاب خریدنے کے لئے رابطہ کریں
mazahirhujveri@gmail.com
0336 - 4146 934

مرکز علی بن عثمان

مرکز علی بن عثمان

جانشینِ فقیہِ اعظم استاذ العلماء حضرت علامہ صاحبزادہ پیر

کلماتِ محبت

مفتی **محمد محبّ اللّٰہ نوری** مد ظلہ

شیخ الحدیث ومہتمم اعلیٰ دارالعلوم حنفیہ فریدیہ بصیرپور شریف

سرکار ابد قرار ﷺ اللہ جل جلالہ کے حبیب، افضل الخلق، روحِ کائنات، جانِ کائنات اور وجہِ تخلیق کائنات ہیں--- اللہ تعالیٰ نے آپ کو عظمتوں اور رفعتوں کا تاج پہنا کر اور رحمۃ للعالمین، خاتم النبیین بنا کر مبعوث فرمایا--- آپ کی ہر نسبت کو عزت اور ہر تعلق کو عظمت عطا فرمائی--- چنانچہ جس ملکِ عرب میں آپ جلوہ گر ہوئے، وہ ملک سب سے اعلیٰ وممتاز قرار پایا اور جس شہر میں آپ قیام فرما ہیں، وہ احبُّ البلاد ٹھہرا--- اسی نسبتِ محبوبیت کے پیشِ نظر آپ کی زبان--- عربی--- کو بھی رفعت وعظمت اور بقا و دوام نصیب ہوا---

مرکز علی بن عثمان

آقا ﷺ اس حقیقت کو یوں منکشف فرماتے ہیں:

أَحِبُّوا الْعَرَبَ : لِأَنِّيْ عَرَبِيٌّ ، وَالْقُرْآنُ عَرَبِيٌّ ، وَكَلَامُ أَهْلِ الْجَنَّةِ عَرَبِيٌّ---[المعجم الکبیر للطبرانی، حدیث ۱۱۲۷۸]

''خالص عربیوں سے محبت کرو، کیوں کہ میں عربی ہوں، قرآن عربی ہے اور جنتیوں کی زبان عربی ہے''---

اللہ تعالیٰ جل جلالہ نے بعثتِ نبوی کے جو مقاصد بیان فرمائے ان میں اہم ترین مقصد تعلیمِ کتاب وحکمت اور تزکیہ وتربیت ہے:

يَتْلُوْا عَلَيْهِمْ اٰيٰتِهٖ وَ يُزَكِّيْهِمْ وَ يُعَلِّمُهُمُ الْكِتٰبَ وَ الْحِكْمَةَ ---[الجمعة:۲]

''(یہ عظیم رسول) اَن پڑھ لوگوں پر آیات کی تلاوت کرتے ہیں، ان کا تزکیہ کرتے ہیں اور انہیں کتاب وحکمت کی تعلیم دیتے ہیں''---

کتاب خریدنے کے لئے رابطہ کریں
mazahirhujveri@gmail.com
0336 - 4146 934
مرکز علی بن عثمان
DarseNizami.MadinaAcademy.pk

مرکز علی بن عثمان

حصولِ علم کا اصل مقصد کتاب وسنت کی معرفت ہے، باقی تمام علوم خادم اوران کے معانی ومطالب تک رسائی کا ذریعہ اور آلہ ہیں--- یہی وجہ ہے کہ قرآن وحدیث، تفسیر اور فقہ کا شمار علوم نقلیہ عالیہ میں ہوتا ہے، جب کہ صرف ونحو علوم نقلیہ آلیہ کے زمرے میں آتے ہیں---علوم عقلیہ آلیہ جیسے منطق اور عقلیہ عالیہ جیسے فلسفہ اور رمل وغیرہ---علوم آلیہ کی تحصیل بھی بقدرِ ضرورت ضروری ہے تاکہ قرآن وحدیث وفقہ وغیرہ علوم مقصودہ کی تفہیم میں آسانی ہو---

علوم آلیہ میں سے جن علوم کی تحصیل از بس ضروری ہے، ان میں سرفہرست صرف ونحو اور محاوراتِ عرب شامل ہیں---

امام بیہقی رحمہ اللہ تعالیٰ فرماتے ہیں:

''جو شخص علوم دین کے حصول کا ارادہ کرے اور وہ اہلِ عرب میں سے نہ ہو تو اس پر لازم ہے کہ پہلے عربی زبان اور اس کے قواعد کا علم حاصل کرے، اس میں مہارت کے بعد قرآن کریم کی طرف متوجہ ہو اور قرآن فہمی کے لیے احادیث کی معرفت ضروری ہے.....[شعب الایمان، جلد۲، صفحہ۲۵۱]

عربی جاننے کے لیے جس علم کو اُمّ العلوم کی حیثیت حاصل ہے اور جس میں بہت زیادہ مہارت وممارست کی ضرورت ہے، وہ علمِ صرف ہے---اس بنیادی علم کی اہمیت کے پیشِ نظر ہر دور میں اکابر علماء کی تصانیف منظر عام پر آتی رہی ہیں، ان کتب میں میزان اور منشعب کو بڑی مقبولیت نصیب ہوئی---سالہا سال سے یہ کتابیں درس نظامی کا لازمی حصہ ہیں---ان کتابوں کی تفہیم کے لیے اردو زبان میں کوئی قابلِ قدر شرح نہ تھی، طلبہ کی ضرورت کو مدنظر رکھتے ہوئے عزیز القدر علامہ حافظ محمد مظاہر اشرف حفظہ اللہ تعالیٰ نے اپنے والد گرامی استاذ العلماء حضرت علامہ محمد عرفان اللہ اشرفی زید علمہ وعرفانہ کی نسبت سے ''عرفان الصرف'' کے نام سے مفصل شرح لکھی ہے---اندازِ تفہیم سہل، زبان آسان ہے، طلبہ کی لیاقت کو پیشِ نظر رکھا گیا ہے---ہر باب کے آخر میں سوالات وتمرینات ہیں، جس سے اس کی افادیت دوچند ہوگئی ہے---احقر نے جستہ جستہ اس کا مطالعہ کیا ہے

DarseNizami.MadinaAcademy.pk

کتاب خریدنے کے لئے رابطہ کریں
mazahirhujveri@gmail.com
0336 - 4146 934

مرکز علی بن عثمان

مرکز علی بن عثمان

اور اسے بے حد مفید پایا ہے---

اللہ تعالیٰ جل وعلا عزیز شارح کے علم وعمل میں مزید برکتیں عطا فرمائے، ان کی اس کتاب کو قبولیتِ عامہ سے سرفراز فرمائے اور انہیں صحت وعافیت کے ساتھ بیش از بیش خدماتِ دینیہ کی مزید توفیق مرحمت فرمائے---

آمین بجاہ طٰہٰ و یٰس

صلی اللّٰہ تعالٰی علیہ و آلہ و صحبہ اجمعین

(صاحبزادہ) محمد محبّ اللہ نوری

دارالعلوم حنفیہ فریدیہ بصیر پور شریف (اوکاڑا)

یکم ربیع النور ۱۴۳۹ھ، سوموار

مرکز علی بن عثمان

DarseNizami.MadinaAcademy.pk

کتاب خریدنے کے لئے رابطہ کریں
mazahirhujveri@gmail.com
0336 - 4146 934

مرکز علی بن عثمان

مرکز علی بن عثمان

نواسۂ فقیہِ اعظم جگر گوشۂ امام الصرف والنحو استاذ العلماء

خطبۂ اشرفیہ

مفتی **محمد عرفان اللہ اشرفی** زید مجدہ

شیخ الحدیث جامعہ ہجویریہ/رئیس التبلیغ داتادربار

بسم اللہ الرحمن الرحیم

اَلْحَمْدُ لِلّٰہِ الْمُسْتَعَانِ الرَّحْمٰنِ، الْمَحْمُوْدِ بِکُلِّ لِسَانٍ، الْمَعْرُوْفِ بِالْجُوْدِ وَالْاِحْسَانِ، الَّذِیْ شَرَّفَ نَوْعَ الْاِنْسَانِ، بِالْاَصْغَرَیْنِ الْقَلْبِ وَاللِّسَانِ، وَفَضَّلَہٗ عَلٰی سَائِرِ الْحَیَوَانِ، بِنِعْمَتَیِ الْمَنْطِقِ وَالْبَیَانِ، وَصَرَّفَ قُلُوْبَنَا اِلٰی حُبِّہٖ وَحُبِّ حَبِیْبِہٖ سَیِّدِ الْاِنْسِ وَالْجَانِّ، وَشَرَحَ صُدُوْرَنَا بِنُوْرِ الصِّدْقِ وَالْاِیْقَانِ، وَالصَّلٰوۃُ وَالسَّلَامُ الْاَتَمَّانِ فِیْ کُلِّ حِیْنٍ وَّاٰنٍ، عَلَی الْمَبْعُوْثِ فِیْ اٰخِرِ الزَّمَانِ، سَیِّدِ وُلْدِ اٰدَمَ فِیْ نَوْعِ الْاِنْسَانِ، مُعَلِّمِ الْخَیْرَاتِ وَالْاِحْسَانِ، مَالِکِ الْکَوْنِ عَالِمِ مَایَکُوْنُ وَمَا کَانَ، وَعَلٰی اٰلِہٖ وَاَصْحَابِہٖ عَلَیْھِمُ الرِّضْوَانُ، الَّذِیْنَ ھَزَمُوْا جُمُوْعَ الْکُفْرِ بِالسَّیْفِ وَالسِّنَانِ، وَاَضَاءُوْا شُمُوْعَ الْاِھْتِدَاءِ لِمَنْ خَشِیَ الرَّحْمٰنَ، ضَاعَفَ اللّٰہُ اُجُوْرَ اَعْمَالِھِمْ عِنْدَ وَضْعِ **الْمِیْزَانِ**، وَعَلٰی اَوْلِیَاءِ اُمَّتِہٖ الَّذِیْنَ ھُمْ مَصَادِرُ الرُّشْدِ **وَالْعِرْفَانِ**، وَعَلٰی عُلَمَاءِ مِلَّتِہٖ الَّذِیْنَ ھُمْ مَعَادِنُ الْھِدَایَۃِ وَالْاَمَانِ، وَاجْعَلْنَا مِنْھُمْ یَارَحْمٰنُ یَامَنَّانُ

DarseNizami.MadinaAcademy.pk

کتاب خریدنے کے لئے رابطہ کریں
mazahirhujveri@gmail.com
0336 - 4146 934

مرکز علی بن عثمان

مرکز علی بن عثمان

حرفِ آغاز

بسم اللہ الرحمٰن الرحیم

فہم وادراکِ قرآن وسنت عربی علوم پر موقوف ہے اور عربی علوم میں علمِ صرف اساسی حیثیت رکھتا ہے۔ پھر صرف کی معتبر اور مستند کتب میں سے ''میزان الصرف'' کو سب سے بنیادی مقام حاصل ہے۔ یہی وجہ ہے کہ تمام دینی مدارس میں علمِ صرف کی ابتداء ''میزان الصرف'' سے کی جاتی ہے۔

''میزان الصرف'' فارسی زبان کی تصنیف ہے مگر چونکہ دورِ حاضر میں مدارسِ دینیہ میں فارسی زبان سیکھنے کا رجحان بہت کم ہوگیا ہے اسی بِناء پر میزان الصرف کے بہت سے اردو تراجم اور شروحات لکھی گئی ہیں مگر عربی زبان کے مبتدی کے لئے ایک ایسی کتاب کی اشد ضرورت تھی جو آسان فہم ہونے کے ساتھ ساتھ '' منشعب'' کی تمام گردانوں پر مشتمل ہو، اس شدید احتیاج کے پیشِ نظر یہ کتاب ''عرفان الصرف'' ترتیب دی گئی ہے تاکہ طلباء کے تینوں طبقات بالخصوص متوسط اور ادنیٰ طبقہ کے طلباء اس سے استفادہ کرسکیں۔

مرکز علی بن عثمان

خصوصیاتِ ''عرفان الصرف'':

۱۔ میزان الصرف اور منشعب کا مکمل متن اور اس کا ترجمہ شامل کیا گیا ہے۔

۲۔ جو ضروری اصطلاحات میزان ومنشعب میں مذکور نہ تھیں ان کو بھی درج کیا گیا ہے۔

۳۔ گردان بنانے کے طریقے عام روایتی انداز سے ہٹ کر جدول کی صورت میں بیان کیے گئے ہیں۔

۴۔ زیادہ قواعد وتعلیلات اور فنی ابحاث سے گریز کرتے ہوئے فقط بنیادی اصطلاحات و تصریفات کو ہی زیرِ بحث لایا گیا ہے۔

۵۔ منشعب کی ابحاث کو ذکر کرکے تصریفات کو الگ سے آخر میں لکھا گیا ہے۔

۶۔ منشعب میں موجود صرف صغیر کی بجائے آسان اور مختصر صرف صغیر کو ذکر کیا گیا ہے۔

۷۔ تمام ابواب کی صرف کبیر کو بھی تحریر کردیا گیا ہے۔

DarseNizami.MadinaAcademy.pk

کتاب خریدنے کے لئے رابطہ کریں
mazahirhujveri@gmail.com
0336 - 4146 934

مرکز علی بن عثمان

مرکز علی بن عثمان

۸۔منشعب میں مذکورہ مصادر کے معانی اور حروفِ اصلیہ کی نشاندہی کے ساتھ ساتھ ان مصادر کی صرف صغیر کو بھی ذکر کیا گیا ہے۔

۹۔ ہر فصل کے آخر میں جبکہ تصریفات میں صرف مشہور ابواب کے آخر میں سوالات و تمرینات کو بھی شامل کیا گیا ہے۔

۱۰۔کوشش کی گئی ہے کہ تمرین میں زیادہ تر وہ صیغے پوچھے جائیں جو قرآن مجید میں استعمال ہوئے ہیں۔

۱۱۔ وہ مشہور مصادر جو منشعب میں نہیں آئیں انہیں تمرینات میں شامل کیا گیا ہے جبکہ ان مصادر کے معانی اور حروفِ اصلیہ کو بھی واضح کر دیا گیا ہے۔

عرضِ عاجزانہ:

اپنی بساط کے مطابق حتی الوسع کوشش کی ہے کہ غلطیوں کا صدور کم سے کم ہو پھر بھی غلطیوں کا سرزد ہو جانا بعید از قیاس نہیں لہٰذا اہل علم حضرات اور طلباء کرام سے گزارش ہے کہ دورانِ مطالعہ اگر کسی بھی قسم کی کوئی کمی بیشی یا ضعف و سقم پائیں یا کوئی مفید تجویز ہو تو براہِ کرم آگاہ فرما دیں۔ جزاکم اللہ خیرا مرکز علی بن عثمان

اظہارِ تشکر:

اس موقع پر کلماتِ تحسین پیش کرتے ہوئے سب سے پہلے مشفق و مربی والد گرامی استاذ العلماء حضرت علامہ مفتی محمد عرفان اللہ اشرفی زادہ اللہ تعالیٰ علما و شرفا کا شکر گزار ہوں جنہوں نے اول تا آخر اس کتاب کی نگرانی فرمائی اور ایک بے ترتیب مجموعے کو حتمی کتابی شکل دینے میں مکمل رہنمائی و معاونت فرمائی۔

محترم دادا جان امام الصرف والنحو استاذ العلماء مولانا محمد ہاشم علی نوری دام مجدہ و علا سعدہ کا شکر گزار ہوں جنہوں نے اپنی پیرانہ سالی کے باوجود اس مسودہ کو ملاحظہ فرمایا اور قابلِ اصلاح امور کی نشاندہی فرماتے ہوئے قیمتی مشوروں سے نوازا۔

جانشینِ شیخ الفقہ محترم المقام علامہ محمد بدر الزمان قادری زید فضلہ و کرمہ پرنسپل جامعہ ہجویریہ دربارِ عالیہ حضور داتا گنج بخش رحمہ اللہ کا ممنون ہوں جن کی شفقتیں اور توجہات

DarseNizami.MadinaAcademy.pk

کتاب خریدنے کے لئے رابطہ کریں
mazahirhujveri@gmail.com
0336 - 4146 934

مرکز علی بن عثمان

مرکز علی بن عثمان

ہمہ وقت شامل حال رہیں۔

اس کے ساتھ ساتھ ان تمام احباب کا صدقِ دل سے شکر گزار ہوں جنہوں نے کتاب کی نشر و اشاعت میں تعاون کیا ان میں بالخصوص حضرت علامہ مولانا الحاج محمد جعفر ضیاء القادری مد ظلہ العالی ہیں جنہوں نے طباعت سے متعلق مکمل معلومات فراہم کیں۔

اللہ رب العزت ان تمام حضرات کو اجرِ عظیم عطا فرمائے اور اس ادنیٰ کاوش کو اپنی بارگاہ میں شرفِ قبولیت سے نوازے۔

ربنا تقبل منا انک انت السمیع العلیم

دُعا جُو

محمد مظاہر اشرف

۱۸/صفر المظفر ۱۴۳۹ھ۔ بمطابق 8/نومبر 2017ء

مرکز علی بن عثمان

DarseNizami.MadinaAcademy.pk

کتاب خریدنے کے لئے رابطہ کریں
mazahirhujveri@gmail.com
0336 - 4146 934

مرکز علی بن عثمان

مرکز علی بن عثمان

تعارف

صاحبِ میزان الصرف

درسِ نظامی میں علمِ صرف سے متعلق ''میزان الصرف'' ایک اساسی اور بنیادی رسالہ ہے جس کو کتبِ عربیہ میں خشتِ اوّل کا درجہ حاصل ہے۔ نہ اس کے بغیر کسی عربی خواں کی ابتداء ہوتی ہے اور نہ کوئی منتہی اس سے بے نیاز ہوتا ہے۔ صغیر الحجم ہونے کے باوجود کثیر النفع ہونے کے لحاظ سے جو عظمت وشہرت اس کتاب کو حاصل ہے وہ شہرت آفتاب وماہتاب سے کم نہیں۔

بختاور علی خار نے لکھا سلطان سکندر بن بہلول لودی نے مشہور بزرگ اور صوفی سماء الدین ملتانی سے میزان کا ایک سبق پڑھا تھا لیکن یہ عجیب بات ہے کہ جتنی اس کتاب کی شہرت ہے اتنا ہی اس کا مصنف گمنام ہے۔

مرکز علی بن عثمان

صاحبِ میزان الصرف کے بارے میں مختلف اقوال ملتے ہیں:

۱۔ شیخ سعدی علیہ الرحمہ

۲۔ شیخ وجہ الدین بن عثمان بن حسین

۳۔ ملا حمزہ بدایونی

۴۔ شیخ صفی الدین بن نظام الدین بن خواجہ آدم غزنوی

۵۔ محمد بن مصطفیٰ بن الحاج حسن

۶۔ شیخ سراج الدین عثمان اودھی

شیخ سراج الدین عثمان اودھی:

زیادہ تر علماء کے نزدیک میزان الصرف کے مصنف شیخ سراج الدین عثمان اودھی رحمہ اللہ ہیں۔

DarseNizami.MadinaAcademy.pk

کتاب خریدنے کے لئے رابطہ کریں
mazahirhujveri@gmail.com
0336 - 4146 934

مرکز علی بن عثمان

مرکز علی بن عثمان

نام:

آپ کا نام عثمان ہے، لقب سراج الدین ہے اور سراج الدین اودھی سے مشہور ہیں۔ ریاست اودھ کے باشندے تھے اسلئے اودھی کہلاتے تھے۔ یہ بھی کہا جاتا ہے کہ آپ لکھنوتی ریاست بنگال کے باشندے تھے۔

سلسلۂ ارادت:

نوعمری میں سلطان المشائخ شیخ نظام الدین اولیاء محمد بدایونی دہلوی رحمۃ اللہ علیہ کی خدمت میں دہلی پہنچے اور آپ علیہ الرحمہ کے حلقۂ ارادت میں شامل ہو گئے۔

حصولِ علم:

حضرت سلطان المشائخ علیہ الرحمہ کی ایماء پر تحصیلِ علم کے لئے غیاث پور میں مولانا فخر الدین زرادی علیہ الرحمہ کی خدمت میں حاضر ہو کر علم صرف کی مختلف کتابیں پڑھیں اس کے بعد سلطان المشائخ علیہ الرحمہ کے ایک اور مرید مولانا رکن الدین اندر پتی علیہ الرحمہ سے کافیہ، مفصل، قدوری اور مجمع البحرین پڑھی۔

مرکز علی بن عثمان

علمی مقام:

علوم وفنون میں کامل مہارت حاصل کرنے کے ساتھ ساتھ آپ علیہ الرحمہ کو فتویٰ نویسی اور تدریس میں بھی کمال حاصل تھا۔ صاحبِ خزینۃ الاصفیاء کا بیان ہے:

> ''آپ علیہ الرحمہ چھ ماہ کے عرصہ میں علم کے اس مقام پر پہنچ گئے تھے کہ بڑے سے بڑے عالم کو بھی آپ سے بحث ومناظرہ کی ہمت نہ ہوتی تھی''۔

ولایت:

آپ بہت بڑے ولی اور صاحبِ ریاضت تھے، مشائخِ چشت میں آپ کا شمار ہوتا ہے۔ آپ علیہ الرحمہ نے حضرت سلطان المشائخ کے انتقال کے تین سال بعد بنگال کا

DarseNizami.MadinaAcademy.pk

کتاب خریدنے کے لئے رابطہ کریں
mazahirhujveri@gmail.com
0336 - 4146 934

مرکز علی بن عثمان

مرکز علی بن عثمان

سفر کیا، بنگال میں آپ کو بڑی مقبولیت حاصل ہوئی۔ شیخ علاء الدین پنڈولی بنگالی رحمۃ اللہ علیہ آپ ہی کے خلیفہ تھے۔

تصنیفات:

آپ کی تصنیفات میں میزان الصرف اور ہدایۃ النحو بے حد مقبول ہیں۔

وفات:

آپ علیہ الرحمہ کی وفات ۱۷۵۸ھ میں ہوئی۔

صاحبِ منشعب

منشعب کے مصنف کے بارے میں دو قول ہیں:

۱۔ ملا بزرچمہر

۲۔ ملا حمزہ بدایونی

مرکز علی بن عثمان

صحیح قول یہ ہے کہ یہ کتاب ملا حمزہ بدایونی کی ہے ملا بزرچمہر کی طرف اس کتاب کو منسوب کرنا درست نہیں ہے۔

صاحبِ منشعب کے مزید احوال معلوم نہیں ہو سکے۔

[ماخوذ از ظفر المحصلین باحوال المصنفین]

DarseNizami.MadinaAcademy.pk

کتاب خریدنے کے لئے رابطہ کریں
mazahirhujveri@gmail.com
0336 - 4146 934

مرکز علی بن عثمان

مرکز علی بن عثمان

عرفان الصرف ـــــ حصہ اوّل

مقدّمہ میزان الصّرف

DarseNizami.MadinaAcademy.pk

کتاب خریدنے کے لئے رابطہ کریں
mazahirhujveri@gmail.com
0336 - 4146 934

مرکز علی بن عثمان

مرکز علی بن عثمان

متن و ترجمہ مقدمہ میزان الصرف

بِسۡمِ اللّٰہِ الرَّحۡمٰنِ الرَّحِیۡم

اللہ کے نام سے شروع جو بہت مہربان نہایت رحمت والا

اَلۡحَمۡدُ لِلّٰہِ رَبِّ الۡعَالَمِیۡنَ وَالصَّلٰوۃُ عَلٰی رَحۡمَۃٍ لِّلۡعَالَمِیۡنَ مُحَمَّدٍ وَّاٰلِہٖ اَجۡمَعِیۡنَ

تمام تعریفیں اللہ تعالیٰ کے لئے ہیں جو تمام جہانوں کو پالنے والا ہے اور درود (نازل ہو)

تمام جہانوں کے لئے رحمت محمد صلی اللہ علیہ والہ وسلم پر اور آپ کی تمام آل پر۔

تعریفِ عِلمِ صَرف: عِلمِ صَرف آں اسُت کہ دَرُو بیاں کَردَہ باشَد بِناءِ
علمِ صرف کی تعریف: علم صرف وہ ہے جس میں بیان کیا جاتا ہے
کَلِمات و تَغَیُّرِ کَلِمات سِوائے اِعراب وبِناء۔ مَوضُوعِ اُو: **"اَلۡکَلِمَۃُ مِنۡ حَیۡثُ**
کلمات کے بنانے اور کلمات کی تبدیلی کا سوائے اعراب وبناء کے۔اس کا موضوع: ''کلمہ
الصِّیۡغَۃ" اسُت۔ غَرَضِ علمِ صرف: آں اسُت کہ انسان بَوَقتِ تَلَفُّظ کَلِماتِ
صیغہ کی حیثیت سے'' ہے۔علمِ صرف کی غرض: یہ ہے کہ انسان عربی کلمات کے تلفظ کے وقت
عَرَبِیَّہ اَز خَطاءِ لفظی بَحَسۡبِ صِیغَہ مَحفوظ میباشَد۔ *لَفۡظ:* آں باشَد کہ
صیغہ کے اعتبار سے لفظی غلطی سے بچ جائے۔ لفظ: وہ ہے کہ
انسان اُورا تَلَفُّظ میتواں کَرد وَ دَر لُغَت مُطلَقًا اَنداختَن اسُت۔ *سِہ اقسامِ لفظ:*
انسان جس کا تلفظ کرسکے اور لغت میں مطلقاً پھینکنا ہے۔لفظ کی تین قسمیں:
لفظ مُہمَل، لفظ مُستَعۡمَل مُفرَد، لفظ مُستعمل مُرَکَّب۔ *لفظ مُہمَل:* آں باشَد

DarseNizami.MadinaAcademy.pk

کتاب خریدنے کے لئے رابطہ کریں
mazahirhujveri@gmail.com
0336 - 4146 934

مرکز علی بن عثمان

لفظ مہمل، لفظ مستعمل مفرد، لفظ مستعمل مرکب ۔ لفظ مہمل: وہ (لفظ) ہے

کہ وَضع نَہ کَردَہ باشد بَرائے مَعنٰی، چُوں: **جَسَقٌ**، وہَمَہ لواحِق بے معنٰی،

کہ وضع نہ کیا گیا ہو معنٰی کے لئے، جیسے: جَسَقٌ، اور تمام بے معنٰی لاحقے،

چُوں: **مَاءٌ وَاوٌ**. لفظ مستعمل مفرد: آں باشَد کہ یَکی لفظ وَضع کَردَہ

جیسے: مَاءٌ وَاوٌ۔ لفظ مستعمل مفرد: وہ ہے کہ ایک لفظ وضع کیا گیا

باشَد بَرائے دَلالَت بَریَك معنٰی، چُوں: **ضَرَبَ، رَجُلٌ، مِنْ**۔ لفظ مستعمل

ہو دلالت کرنے کے لئے ایک معنی پر، جیسے: ضَرَبَ، رَجُلٌ، مِنْ ۔ لفظ مستعمل

مرکب: آں باشَد کہ از دو کلِمہ (مُفرَد) یا اَز زیادہ حاصل شَوَد، چُوں:

مرکب: وہ ہے کہ دو یا زیادہ (مفرد) کلموں سے حاصل ہو، جیسے:

ضَرَبَ زَیْدٌ، زَیْدٌ ضَرَبَ. صَرفِیاں اَز مُفرَدات بَحث میکُنَند ونَحوِیاں اَز مُرَکَّبات

ضَرَبَ زَیْدٌ ، زَیْدٌ ضَرَبَ ۔صرفی حضرات مفردات سے بحث کرتے ہیں اورنحوی حضرات مرکبات سے،

چُوں مُفرد اَز مرکب مُقَدَّم باشَد طَبعًا پس بَایں وَجہ عِلمِ صَرف را اَز نَحو مقدم مے خوانَد۔

چونکہ مفرد طبعی طور پر مرکب سے پہلے ہے تو اسی وجہ سے علمِ صرف کونحو سے پہلے پڑھا جاتا ہے۔

سہ اَقسامِ کلِمہ: اِسم، فعل، حَرف۔ اسم: آں کلِمہ اسْت کہ بَر معنٰی

کلمہ کی تین قسمیں: اسم، فعل، حرف۔ اسم: وہ کلمہ ہے جو

مُستقِل دلالت بِنَفسِہٖ کُنَد وَمُقتَرِن بَیکے اَز اَزمِنَۂ ثلاثہ (ماضی، حال

مستقل معنٰی پر اپنے آپ دلالت کرے اور ملا ہوا نہ ہو کسی ایک زمانے سے تین زمانوں (ماضی، حال

و مستقبِل)نَباشَد، چُوں: **رَجُلٌ**. فعل: آں کلِمہ اسْت کہ بَرمعنٰی مستقل

اور مستقبل) میں سے، جیسے: رَجُلٌ۔ فعل: وہ کلمہ ہے جو مستقل معنٰی پر

دلالت بِنفسہٖ کُنَد ومُقتَرِن بَیکے اَز اَزمِنَہ ثلاثہ باشَد، چُوں: **ضَرَبَ**،

DarseNizami.MadinaAcademy.pk

کتاب خریدنے کے لئے رابطہ کریں
mazahirhujveri@gmail.com
0336 - 4146 934

اپنے آپ دلالت کرے اور ملا ہوا ہو کسی ایک زمانے سے تین زمانوں میں سے، جیسے: ضَرَبَ،

لَیَضْرِبُ، سَوْفَ یَضْرِبُ۔ حرف: آں کلِمه اسْت که بَر معنٰی مستقل

لَیَضْرِبُ، سَوْفَ یَضْرِبُ۔ حرف: وہ کلمہ ہے جو مستقل معنٰی پر

دَلالَت بِنَفْسِہٖ نَکُنَد بَل مُحتاج باشَد بضَمِّ ضَمِیمَه۔ سه اَقسامِ اِسم:

اپنے آپ دلالت نہ کرے بلکہ محتاج ہو کسی اور کلمہ کو ملانے کا۔ اسم کی تین قسمیں:

مَصدَر، مُشتَق، جامد۔ مصدر: دَر لُغَت جائ صُدُور رَا گویَند وَدَر

مصدر، مشتق، جامد۔ مصدر: لغت میں صادر ہونے (نکلنے) کی جگہ کو کہتے ہیں اور

اِصطِلاح آں اِسم اسْت که اَز وَے چیزے اِشتِقاق کَردَه باشَد، وَدَر معنٰی

اصطلاح میں وہ اسم ہے کہ اس سے کوئی چیز نکالی گئی ہو، اور

فارسی آخِرِ اُو دَن یا تَن باشَد، چُون: **فَعْلٌ**: کَردَن، **جُلُوْسٌ**: نِشَستَن۔

فارسی معنٰی میں اس کا آخر دَن یا تَن ہو، جیسے: فَعْلٌ: کرنا، جُلُوْسٌ: بیٹھنا۔

مُشتَق: آں اِسم اسْت که اَز مَصدَر بِالْواسِطه اِشتِقاق کَردَه باشَد۔

مشتق: وہ اسم ہے جو مصدر سے واسطہ کے ساتھ نکالا گیا ہو۔

تَنبِیه: مُطلَقًا "مُشتَق" فعل و اسم ہر دو را گویَند وَتعریف مُطلقًا

تنبیہ: مطلقا "مشتق" فعل اور اسم دونوں کو کہتے ہیں اور مطلقا

مُشتَق اِیں اَسْت که مُشتَق آں اسْت که اَز مَصدَر اِشتِقاق کَردَه باشَد

مشتق کی تعریف یہ ہے کہ مشتق وہ (فعل یا اسم) ہے جو مصدر سے نکالا گیا ہو

بِالْواسِطه یا بِلا واسِطه، چُون: **ضَرَبَ** از **ضَرْبٌ** و **یَضْرِبُ** از **ضَرَبَ** و

کسی واسطہ کے ساتھ یا بغیر واسطہ کے، جیسے: ضَرْبٌ سے ضَرَبَ اور ضَرَبَ سے یَضْرِبُ اور

ضَارِبٌ از **یَضْرِبُ** بَنا کَردَند یَعنی ماضی بِلاواسِطه مُشتَق کَردَه باشَد

کتاب خریدنے کے لئے رابطہ کریں
mazahirhujveri@gmail.com
0336 - 4146 934
DarseNizami.MadinaAcademy.pk

یَضْرِبُ سے ضَارِبٌ بنائے گئے یعنی ماضی بغیر واسطہ کے نکالا گیا ہے

ودِیگر اَفعال و اَسماء بِالْواسِطه مُشتَق کَردَه باشَند۔ جامد: آنسُت که

اور باقی افعال اور اسماء واسطہ کے ساتھ نکالے گئے ہیں۔ جامد: وہ (اسم) ہے جو

اَز چِیزے مُشتَق نَه باشَد وَاَزُو چِیزے مُشتَق نَباشَد۔ سه اقسام فعل:

کسی چیز سے نکلا نہ ہو اور اس سے کوئی چیز نہ نکلے۔ فعل کی تین قسمیں:

ماضی ومُضارِع واَمر۔اَصْل اَقسامِ فِعل اِیں سه اَند وَدِیگر اَز مُضارِع

ماضی، مضارع اور امر۔ فعل کی اصل قسمیں یہ تین ہیں اور باقی مضارع سے

بَنا کَردَه شَوَند۔ ماضی: آں فِعلَسُت که وَضع کَردَه باشَد بَرائے حَدث

بنائی جاتی ہیں۔ ماضی: وہ فعل ہے جو وضع کیا گیا ہو کسی کام کے پائے جانے کے لئے

دَر زَمانه گُذِشتَه۔ مُضارِع: دَر لُغَت بَمعنٰی مُشابه اسُت، ودَر اِصطِلاح

گزرے ہوئے زمانے میں۔ مضارع: لغت میں مشابہ کے معنٰی میں ہے، اور اصطلاح میں

فِعلیسُت که وَضع کَردَه باشَد بَرائے حُدُوث کارے دَر زَمانِ حال یا

وہ فعل ہے جو وضع کیا گیا ہو کسی کام کے پائے جانے کے لئے موجودہ یا

اِستِقبال۔ اَمر: دَر لُغَت فَرمُودَن کارے را گوِیَند، وَدَر اِصطِلاح فِعلیسُت

آنے والے زمانے میں۔ امر: لغت میں کسی کام کا حکم دینے کو کہتے ہیں، اور اصطلاح میں وہ فعل ہے

مَوضُوع باشَد بَرائے طَلَب اَز مُخاطَب۔ سه اَقسامِ حرف: تَهَجّی، مبانی، معانی۔

جو وضع کیا گیا ہو مخاطب سے طلب کرنے کے لئے۔ حرف کی تین قسمیں: تہجی، مبانی، معانی۔

تهجی یا هِجا: چُون حُروف را بَاَسماء آنها شمار کَردَه با شَد، مثلاً: **الباء**

تہجی یا ہجا: جب حروف کو ان کے ناموں کے ساتھ شمار کیا جائے، مثال کے طور پر: باء

والجِیم، اِینها را حُروفِ هِجا گُفتَه شَوَد۔ مبانی: چُون حُروف جُزءِ کَلِمه

کتاب خریدنے کے لئے رابطہ کریں
mazahirhujveri@gmail.com
0336 - 4146 934
DarseNizami.MadinaAcademy.pk

مرکز علی بن عثمان

اور جیم، ان کو حروفِ ہجا کہتے ہیں۔ مبانی: جب حروف کلمہ کا حصہ

باشَند آنہارا مبانی گویَند، چُوں: **بَا دَر ضَرَبَ زَیْدٌ**۔ مَعانی: چُوں حُروف

ہوں تو ان کو مبانی کہتے ہیں، جیسے: ضَرَبَ زَیْدٌ میں باء۔ معانی: جب حروف

دَلالَت بَرمَعانی کُنَند حُروفِ مَعانی اَند، چُوں: **بَا دَر مَرَرْتُ بِزَیْدٍ** دَلالَت بَر اِلصاق کُنَد۔

دلالت کریں معانی پر تو وہ حروفِ معانی ہیں، جیسے: مَرَرْتُ بِزَیْدٍ میں باءِ الصاق پر دلالت کرتی ہے۔

مِیزان: دَر کَلامِ عَرَب فا و عَین و لام اسْت۔ حَرفے (ہجا) کہ دَر مُقابَلہ

میزان: کلامِ عرب میں فاء، عین اور لام ہے۔ وہ حرف (تہجی) جو مقابلہ میں

فا و عَین و لام اسْت، اَصلی اسْت، چُوں: **ضَرَبَ** بَروَزن **فَعَلَ** وَحَرفیکہ

ہو فاء، عین اور لام کے، اصلی ہے، جیسے: فَعَلَ کے وزن پر ضَرَبَ اور وہ حرف جو

بَمُقابَلہ اِیں حُروف نَباشَد، زائد باشَد، چُوں: **اَکْرَمَ** بَروَزن **اَفْعَلَ**. مُجَرّد:

ان حروف کے مقابلہ میں نہ ہو، زائد ہے، جیسے: اَفْعَلَ کے وزن پر اَکْرَمَ۔ مجرد:

حُروفِ اَصلی فَقَط دَر کلِمہ باشَند زائد نَباشَند، آنرا مُجَرّد گویَند۔

کلمہ میں صرف حروفِ اصلی ہوں زائد نہ ہوں، اس کو مجرد کہتے ہیں۔

مَزِید فِیہ: آنرا گویَند کہ دَرُو حُروفِ زائد نِیز باشَند یعنی دَ رُو

مزید فیہ: اس کو کہتے ہیں کہ اس میں زائد حروف بھی ہوں یعنی اس میں

حُروفِ اصلی و حروفِ زائد باشَند۔ سہ اقسام مُجَرّد و مَزِید فِیہ:

حروفِ اصلی اور حروفِ زائدہ ہوں۔ مجرد اور مزید فیہ کی تین قسمیں:

ثُلاثی، رُباعی، خُماسی۔ ثلاثی: آں اسْت کہ دَ رُوسہ حُروف باشَند، گر

ثلاثی، رباعی، خماسی۔ ثلاثی: وہ ہے کہ اس میں تین حروف ہوں، اگر

فَقَط اَصلی باشَند، ثُلاثی مُجرد، چُوں: **ضَرَبَ** بَروَزن **فَعَلَ**. وَاَ گر زائد نیز

DarseNizami.MadinaAcademy.pk

کتاب خریدنے کے لئے رابطہ کریں
mazahirhujveri@gmail.com
0336 - 4146 934

مرکز علی بن عثمان

مرکز علی بن عثمان

صرف اصلی ہوں تو ثلاثی مجرد، جیسے: فَعَلَ کے وزن پر ضَرَبَ۔ اور اگر زائد بھی

باشَند، ثُلاثی مَزِید فِیه اسْت، چُون: **اَکْرَمَ** بَروزن **اَفْعَلَ**. رُباعی: آں اسْت

ہوں تو ثلاثی مزید فیہ ہے، جیسے: اَفْعَلَ کے وزن پر اَکْرَمَ۔ رباعی: وہ ہے

کـه دَ رُو چَهار حُروف باشَند فا وعَین و دولام، گر فَقَط اصلی باشَند،

کہ اس میں چار حروف ہوں فاء، عین اور دولام، اگر صرف اصلی ہوں،

رُبـاعی مجرد، چُون: **دَحْرَجَ** بَروزن **فَعْلَلَ**، وَاگـر زائد نِیز باشَند آنرا

تو رباعی مجرد، جیسے: فَعْلَلَ کے وزن پر دَحْرَجَ، اور اگر زائد بھی ہوں تو اس کو

رباعی مزید فیه گویَند، چُون: **تَدَحْرَجَ** بَروزن **تَفَعْلَلَ**. تَنبِیه: فعل فقط

رباعی مزید فیہ کہتے ہیں، جیسے: تَفَعْلَلَ کے وزن پر تَدَحْرَجَ۔ تنبیہ: فعل صرف

ثلاثی ورباعی باشَد، نَه خُماسی، واِسم ثلاثی ورُباعی وخُماسی باشَند۔

ثلاثی اور رباعی ہوتا ہے، خماسی نہیں، اور اسم ثلاثی، رباعی اور خماسی ہوتا ہے۔

یعنی فعل را چهار قسم اسْت، ثُلاثی مجرد وثلاثی مزِید فِیه ورباعی

مراد یہ کہ فعل کی چار قسمیں ہیں، ثلاثی مجرد، ثلاثی مزیدفیہ، رباعی

مـجرد ورباعی مزید فیه۔ واِسم را شَش اَقسام اَند۔ ثلاثی مجرد وثلاثی

مجرد اور رباعی مزیدفیہ۔ اور اسم کی چھ قسمیں ہیں۔ ثلاثی مجرد، ثلاثی

مزید فیه ورباعی مجرد ورباعی مزیدفیه وخماسی مجرد وخماسی مزید فیه۔

مزید فیہ، رباعی مجرد، رباعی مزید فیہ، خماسی مجرد اور خماسی مزید فیہ۔

خماسی: آں سُت کـه دَ رُوپَنج حُروف باشَند فاوعَین وسه لام۔ گر فقط

خماسی: وہ (اسم) ہے کہ اس میں پانچ حروف ہوں، فاء، عین اور تین لام۔ اگر صرف

اصـلی باشَند، آنرا خماسی مجرد گویَند، چُون: **جَحْمَرِشٌ** بَروزن **فَعْلَلِلٌ**

DarseNizami.MadinaAcademy.pk

کتاب خریدنے کے لئے رابطہ کریں
mazahirhujveri@gmail.com
0336 - 4146 934

مرکز علی بن عثمان

اصلی ہوں، اس کو خماسی مجرد کہتے ہیں، جیسے: فَعْلَلِلٌ کے وزن پر جُحْمَرِشٌ

وگر زائد نِیز باشَند، آنرا خماسی مزیدفیه گویَند، چُون: **خَنْدَرِیْسٌ**

اور اگر زائد بھی ہوں، تو اس کو خماسی مزید فیہ کہتے ہیں، جیسے:

بَروزن **فَعْلَلِیْلٌ**. سِه اَقسامِ وزن: صَرفی، صُوری، عرُوضی۔

فَعْلَلِیْلٌ کے وزن پر خَنْدَرِیْسٌ۔ وزن کی تین قسمیں: صرفی، صوری، عروضی۔

وزنِ صَرفی: آں سُت که ساکِن مُقابِلِ ساکِن ومُتَحَرِّك مُقابِلِ مُتَحَرِّك

وزنِ صرفی: وہ (وزن) ہے کہ ساکن کے مقابل ساکن اور متحرک کے مقابل متحرک

باشَد مَع خُصُوصِیّتِ حَرَکات وسَکنات واَصلی وزائد، چُون: **ضَوَارِبُ**

ہو، ساتھ خصوصیتِ حرکات و سکنات اور حروفِ اصلیہ و زائدہ کے، جیسے: ضَوَارِبُ

بَروَزن **فَوَاعِلُ**. وزنِ صُوری: آں سُت که ساکِن مُقابِلِ ساکِن مُتَحَرِّك

فَوَاعِلُ کے وزن پر۔ وزنِ صوری: وہ (وزن) ہے کہ ساکن کے مقابل ساکن متحرک

مُقابِلِ مُتَحَرِّك باشَد مَع خصُوصیّت حَرَکات وسکنات سِوائے لِحاظِ

کے مقابل متحرک ہو، ساتھ خصوصیتِ حرکات وسکنات کے، بغیر (حروفِ)

اصلی وزائد، چُون: **ضَوَارِبُ** بروَزن **مَفَاعِلُ**، وچُون: **وَهُوَ** بروَزن **فَعُلَ**.

اصلیہ اورزائدہ کے لحاظ کے، جیسے: مَفَاعِلُ کے وزن پرضَوَارِبُ، اور جیسے: فَعُلَ کے وزن پر وَهُوَ۔

وزنِ عرُوضی: آں سُت که ساکِن مُقابِلِ ساکِن مُتحرِّك مقابلِ مُتحرِّك باشَد،

وزنِ عروضی: وہ (وزن) ہے کہ ساکن کے مقابل ساکن متحرک کے مقابل متحرک ہو،

سِوائے لِحاظِ خصوصیّتِ حرَکات وسکنات وسِوائے لِحاظِ اَصلی

بغیر لحاظ کئے خصوصیتِ حرکات و سکنات کا اور بغیر لحاظ کئے (حروفِ) اصلیہ

وزائد، چُون: شَرِیْفٌ بروَزن **فَعُوْلٌ**، وچُون: **یَادَائِمِیْ** بروَزن **مُسْتَفْعِلُنْ**. سِه

DarseNizami.MadinaAcademy.pk

کتاب خریدنے کے لئے رابطہ کریں
mazahirhujveri@gmail.com
0336 - 4146 934

مرکز علی بن عثمان

اورزائدہ کا، جیسے: فَعُوْلٌ کے وزن پر شَرِیْفٌ۔ اور جیسے: مُسْتَفْعِلُنْ کے وزن پر یَا دَائِمِیْ۔ تین

اقسامِ حَرَکات: حَرَکاتِ اِعرابِیّه، حَرَکاتِ بِنائِیّه، حَرَکاتِ مُشْتَرَکه۔

قسمیں حرکت کی: حرکاتِ اعرابیہ، حرکاتِ بنائیہ، حرکاتِ مشترکہ

هَفْت اَقسام: هَمَه اَسْماء واَفعال اَز هَفْت اَقْسام بَیرُون نیسْت: صَحِیح،

ہفت اقسام: تمام اسماء اور افعال سات قسموں سے باہر نہیں ہیں: صحیح،

مَهْمُوز، مُضاعَف، مِثال، اَجوَف، ناقِص، لَفِیف۔ بَعْضے هَفْت اَقسام را

مہموز، مضاعف، مثال، اجوف، ناقص، لفیف۔ بعض حضرات سات قسموں کو

چَهار اَقسام گوینَد: صَحِیح، مَهْمُوز، مُضاعَف، مُعتَل۔ ومُعتَل را بَردو

چار قسمیں کہتے ہیں: صحیح، مہموز، مضاعف، معتل، اور معتل کو دو

قِسْم مُنْقَسِم کَردَند: مُعتَل بَیَك حَرف ومُعتَل بَد و حَرف۔ ومُعتَل بَیَك

قسموں پر تقسیم کرتے ہیں: معتل بیک حرف اور معتل بدو حرف۔ اور معتل بیک

حَرْف را بَر سِه اَقْسام مُنْقَسِم کَردَ ند: مُعتَلُّ الْفَاء ومُعْتَلُّ الْعَیْن ومُعْتَلُّ اللَّام۔

حرف کو تین قسموں پر تقسیم کرتے ہیں: معتل الفاء، معتل العین اور معتل اللام۔

صَحِیح: آنسْت که دَر مُقابَلَه فا وعَین و لام کلِمَهٔ اُو حَرفِ عِلَّت و هَمزَه

صحیح: وہ ہے کہ اس کے فاء، عین اور لام کلمہ کے مقابلہ میں حرفِ علت، ہمزہ

ودو حَرف بَیَك جِنْس نَباشَد: چُون: **ضَرَبَ** و **ضَرْبٌ**. و دَر **ضَارِبٌ** و

اور دو حروف ایک جنس کے نہ ہوں، جیسے: ضَرَبَ اور ضَرْبٌ۔ اور ضَارِبٌ،

یَضْرِبُ و **ضُوَیْرِبٌ** اَگرچه حَرفِ عِلَّت اسْت لیکِنْ دَر فا کلِمه و عَین و

یَضْرِبُ اور ضُوَیْرِبُ میں اگرچہ حرفِ علت ہے مگر فاء، عین اور

لام نیسْت، لِهٰذا صَحِیح اسْت۔ تَنبِیه: نَزد نَحْوِیان صَحِیح آنسْت که دَر

DarseNizami.MadinaAcademy.pk

کتاب خریدنے کے لئے رابطہ کریں
mazahirhujveri@gmail.com
0336 - 4146 934

مرکز علی بن عثمان

مرکز علی بن عثمان

لام کلمہ کے (مقابلہ) میں نہیں ہے، اس لئے صحیح ہے۔ تنبیہ: نحویوں کے نزدیک صحیح وہ ہے کہ

آخِرِ اُو حَرفِ عِلَّت نَباشَد فَقَط۔ لِہٰذا مَہمُوز و مُضاعَف و مِثال واَجوَف

اس کے آخر میں صرف حرفِ علت نہ ہو۔ اس لئے مہموز، مضاعف، مثال اور اجوف

نَزد نَحُویاں صَحِیح اَند۔ مَہمُوز: آں سُت کہ دَر مُقَابَلَہ فا یا عَین یا لام

نحویوں کے نزدیک صحیح ہیں۔ مہموز: وہ ہے کہ اس کے فاء، عین یا لام

کلِمہ اُو ہَمزَہ باشَد۔ و مَہمُوز بَرسِہ قِسم اسُت: مَہمُوزُالْفَاء، مَہمُوزُالْعَیْن،

کلمہ کے مقابلہ میں ہمزہ ہو۔ اور مہموز تین قسم پر ہے: مہموز الفاء، مہموز العین،

مَہمُوزُاللَّام۔ مَہمُوزُالْفَاء: آنسُت کہ دَر مُقَابَلَہ فا کلمہ اُو ہَمزَہ بَوَد، چُوں:

مہموز اللام۔ مہموز الفاء: وہ ہے کہ اس کے فاء کلمہ کے مقابلہ میں ہمزہ ہو، جیسے:

اَمَرَ و اَمْرٌ. مَہمُوزُالْعَیْن: آں سُت کہ دَر مُقابَلہ عَین کلِمہ اُو ہَمزَہ بَوَد،

اَمَرَ اور اَمْرٌ۔ مہموز العین: وہ ہے کہ اس کے عین کلمہ کے مقابلہ میں ہمزہ ہو،

چُوں: **سَأَلَ وسَأْلٌ**۔ مَہمُوزُاللَّام: آں سُت کہ دَر مُقابَلہ لام کلِمہ اُو ہمزہ

جیسے: سَأَلَ اور سَأْلٌ۔ مہموز اللام: وہ ہے کہ اس کے لام کلمہ کے مقابلہ میں ہمزہ

بَوَد، چُوں: **قَرَءَ و قَرْءٌ**. مُضاعَف: آں باشَد کہ دَرُود و حَرف بَیَك جِنس

ہو، جیسے: قَرَءَ اور قَرْءٌ۔ مضاعف: وہ ہے کہ اس میں ایک جنس کے دو حروف

باشَد، بازُ مُضاعَف بَرد و قِسم اسُت: مُضاعَف ثُلاثی ومُضاعَف رُباعی۔

ہوں، پھر مضاعف دو قسم پر ہے: مضاعف ثلاثی اور مضاعف رباعی۔

مُضاعَف ثُلاثی: آں باشَد کہ دَر مُقابَلہ عَین و لام کلِمہ اُو دوحَرف بَیَك

مضاعف ثلاثی: وہ ہے کہ اس کے عین اور لام کلمہ کے مقابلہ میں دو حروف ایک

جِنس باشَد، چُوں: **مَدَّ** دَراَصل **مَدَدَ** بُود و **مَدٌّ** دَراَصل **مَدْدٌ** بُود۔ مُضاعَف

DarseNizami.MadinaAcademy.pk

کتاب خریدنے کے لئے رابطہ کریں
mazahirhujveri@gmail.com
0336 - 4146 934

مرکز علی بن عثمان

مرکز علی بن عثمان

جنس کے ہوں، جیسے: مَدَّ اصل میں مَدَدَ تھا، اور مَدٌّ اصل میں مَدْدٌ تھا۔ مضاعف

رُباعی: آں باشَد کہ دَر مُقابَلہ فا کلِمہ ولامِ اَوَّل وعَین ولامِ ثانی دو

رباعی: وہ ہے کہ فاء کلمہ اور پہلے لام اور عین (کلمہ) اور دوسرے لام کے مقابلہ میں دو

حَرف بَیَك جِنس باشَد، چُوں: **زَلْزَلَ، زِلْزَالٌ.** مُعتَل: آں باشَد کہ دَرُو

حروف ایک جنس کے ہوں، جیسے: زَلْزَلَ، زِلْزَالٌ۔ معتل: وہ ہے کہ اس میں

حَرفِ عِلَّت باشَد یَك یا دو۔ گر یَك حَرفِ عِلّت باشَد آں را مُعتَل بَیَك

ایک یا دو حرف علت ہوں۔ اگر ایک حرف علت ہو تو اس کو معتل بیک

حَرف گویَند، وَگر دو باشَد آں را مُعتَل بَد و حَرف گویَند۔ حُرُوفِ

حرف کہتے ہیں، اور اگر دو ہوں تو اس کو معتل بدو حرف کہتے ہیں۔ حروفِ

عِلَّت: سِہ اَند: واؤ، الف، یا، مَجمُوعَہ وے وای بَوَد۔ عِلَّت دَر لُغَت مَرَض

مرکز علی بن عثمان

علت: تین ہیں: واؤ، الف، یاء، اس کا مجموعہ وای ہے۔ علت لغت میں بیماری

را گویَند، چُوں اِیں حُرُوف اَز دَہانِ مَرِیض بَوَقتِ دَرد صاد ر شَوَند

کو کہتے ہیں، چونکہ یہ حروف تکلیف کے وقت بیمار کے منہ سے نکلتے ہیں

پَس اَزِیں وَجہ اِینہارا عِلّت گویَند، یا مِثلِ مَرَض اِیں حُرُوف مُتَغَیّر

اسی وجہ سے ان حروف کو علت کہتے ہیں، یا بیمار کی طرح یہ حروف تبدیل

شَوَند، یا مِثلِ مَرِیض اِیں حُرُوف ضَعِیف شَوَند۔ مُعتَلُّ الْفَاء/ مِثال: آں

ہوتے ہیں، یا بیمار کی طرح یہ حروف کمزور ہوتے ہیں۔ معتل الفاء/ مثال: اس

را گویَند کہ دَر مُقابَلہ فاء کلِمہ اُو حَرف عِلّت باشَد۔ اگر واؤ واقِع شَوَد

کو کہتے ہیں جس کے فاء کلمہ کے مقابلہ میں حرفِ علت ہو۔ اگر واؤ واقع ہو تو

آں را مِثال واوی یا مُعتَلُّ الْفاء واوی گویَند، چُوں: **وَعْدٌ، وَعَدَ.** اگر یا

DarseNizami.MadinaAcademy.pk

کتاب خریدنے کے لئے رابطہ کریں
mazahirhujveri@gmail.com
0336 - 4146 934

مرکز علی بن عثمان

اس کو مثال واوی یا معتل الفاء واوی کہتے ہیں، جیسے: وَعْدٌ، وَعَدَ۔ اگر یاء

واقِع شَوَد آں را مِثال یائی یا مُعْتَلُّ الْفاء یائی گویَند چُوں **یُسْرٌ، یَسَرَ.**

واقع ہو تو اس کومثال یائی یا معتل الفاء یائی کہتے ہیں، جیسے: یُسْرٌ، یَسَرَ۔

مُعْتَلُّ الْعَین/اَجوَف: آں باشَد کہ دَر مُقابَلہ عَین کلِمہ اُو حَرفِ عِلّت

معتل العین/ اجوف: وہ ہے جس کے عین کلمہ کے مقابلہ میں حرفِ علت

باشَد، اگر واؤ واقِع شَوَد آں را اَجوَف واوی یا مُعْتَلُّ الْعَین واوی

ہو، اگر واؤ واقع ہو تو اس کو اجوف واوی یا معتل العین واوی

گویَند، چُوں: **قَوْلٌ** و **قَالَ** دَراَصل **قَوَلَ** بُود، واگر یا واقِع شَوَد آں را

کہتے ہیں، جیسے: قَوْلٌ اور قَالَ اصل میں قَوَلَ تھا، اور اگر یاء واقع ہو تو اس کو

اَجوَف یائی یا مُعْتَلُّ الْعَین یائی گویَند، چُوں: **بَیْعٌ** و **بَاعَ** دَ راَصل **بَیَعَ** بُود۔

اجوف یائی یا معتل العین یائی کہتے ہیں، جیسے: بَیْعٌ اور بَاعَ اصل میں بَیَعَ تھا۔

مُعْتَلُّ اللّام/ ناقِص: آنسُت کہ دَ ر مُقابَلہ لام کلِمہ اُو حَرفِ عِلَّت واقِع

معتل اللام/ ناقص: وہ ہے جس کے لام کلمہ کے مقابلہ میں حرفِ علت واقع

شَوَد، اگر واؤ واقِع شَوَد آں را ناقِص واوی یا مُعْتَلُّ اللّام واوی گویَند

ہو، اگر واؤ واقع ہو تو اس کو ناقص واوی یا معتل اللام واوی کہتے ہیں،

چُوں: **دَعْوَةٌ** و **دُعَاءٌ** دَراَصل **دُعَاوٌ** بُود، و **دَعَا** دَراَصل **دَعَوَ** بُود۔ وَاگر یا

جیسے: دَعْوَةٌ اور دُعَاءٌ اصل میں دُعَاوٌ تھا، اور دَعَا اصل میں دَعَوَ تھا، اور اگر یاء

واقِع شَوَد آں را ناقِص یائی یا مُعْتَلُّ اللّام یائی گویَند، چُوں: **رَمْیٌ** و

واقع ہو تو اس کو ناقص یائی یا معتل اللام یائی کہتے ہیں، جیسے: رَمْیٌ اور

رَمٰی دَراَصل رَمَیَ بُود۔ (مُعتَل بَد و حَرف را لَفِیف گویَند)۔ لَفِیف: آں را

DarseNizami.MadinaAcademy.pk

کتاب خریدنے کے لئے رابطہ کریں
mazahirhujveri@gmail.com
0336 - 4146 934

مرکز علی بن عثمان

رَمٰی اصل میں رَمَیَ تھا (معتل بدو حرف کو لفیف کہتے ہیں)۔ لفیف: اس کو

گویَند کہ دَرُو دو حَرفِ عِلَّت واقِع شَوَند۔ لَفِیف بَردو قِسم اسُت:

کہتے ہیں جس میں دو حرفِ علت واقع ہوں۔ لفیف دو قسم پر ہے:

مَفرُوق و مَقرُون۔ لَفِیف مَفرُوق: آنسُت کہ دَر مُقابَلہ فا ولام کلِمہ اُو

مفروق اور مقرون۔ لفیف مفروق: وہ ہے جس کے فاء اور لام کلمہ کے مقابلہ میں

حَرفِ عِلَّت واقِع شَوَد، چُون: **وَقُیٌّ** و **وَقٰی** دَر اَصل **وَقَیَ** بُود۔ لَفِیف

حرف علت واقع ہو، جیسے: وَقُیٌّ اور وَقٰی اصل میں وَقَیَ تھا۔ لفیف

مَقرُون: آنسُت کہ دَر مُقابَلہ عَین و لام کلِمہ اُو حَرفِ عِلَّت واقِع شَوَد،

مقرون: وہ ہے جس کے عین اور لام کلمہ کے مقابلہ میں حرفِ علت واقع ہو،

چُون: **طَیٌّ** دَراَصل **طَوَیٌ** بُود وَ **طَوٰی** دَر اَصل **طَوَیَ** بُود۔ تَنبِیہ: اَلِف

جیسے: طَیٌّ اصل میں طَوَیٌ تھا اور طَوٰی اصل میں طَوَیَ تھا۔ تنبیہ: الف

اگرچہ حَرفِ عِلَّت اسُت لیکِن اَلِف بِذاتِہٖ دَر مُعتَل واقِع نَشَوَد وَگر اَلِف

اگرچہ حرفِ علت ہے لیکن الف ذاتی طور پر معتل میں واقع نہیں ہوتا اور اگر الف

واقِع شُد پَس اُو مُتَغَیِّر اَز واؤ یا یاء شَوَد، چُون: **قَالَ** و **دَعَا** دَر اَصل **قَوَلَ**

واقع ہو تو اس کو بدلا گیا ہوگا واؤ یا یاء سے، جیسے: قَالَ اور دَعَا اصل میں قَوَلَ

و **دَعَوَ** بُود، اِیں اَلِف مُتَغَیِّر اَز واؤاسُت وَدَر بَاعَ ورَمٰی اَلِف مُتَغَیِّر اَز یا

اور دَعَوَ تھے، یہ الف بدلا ہوا ہے واؤ سے اور بَاعَ اور رَمٰی میں الف بدلا ہوا ہے یاء سے،

اسُت، کہ دَراَصل **بَیَعَ** و **رَمَیَ** بُودَند پَس اَزِیں وَجہ مُعتَل واوی و مُعتَل

جو اصل میں بَیَعَ اور رَمَیَ تھے، تو اسی وجہ سے معتل واوی اور معتل

یائی گویَند مُعتَل اَلِفی نَگویَند، لیکِن نَزد نَحوِیاں مُعتَل فَقَط اُو را

DarseNizami.MadinaAcademy.pk

کتاب خریدنے کے لئے رابطہ کریں
mazahirhujveri@gmail.com
0336 - 4146 934

مرکز علی بن عثمان

مرکز علی بن عثمان

یائی کہتے ہیں معتل الفی نہیں کہتے، مگر نحویوں کے نزدیک معتل صرف اس کو

گویَند کہ دَر مُقابَلَہ لام کلِمہ اُو حَرفِ عِلَّت بَوَد وَنَحُویاں ظاہِر حال

کہتے ہیں جس کے لام کلمہ کے مقابلہ میں حرفِ علت ہو اور نحوی حضرات ظاہری حالت

را بِینَند اگرچِہ دَراَصل واؤ یا یاء باشَد لیکِن ظاہِرًا اگر اَلِف باشَد،

کو دیکھتے ہیں چاہے اصل میں واؤ یا یاء ہو، مگر ظاہری طور پر اگر الف ہو،

نَزد نَحُویاں مُعتَل اَلِفی باشَد، چُون: **یَخْشٰی** نَزد نَحُویاں مُعتَل اَلِفی

نحویوں کے نزدیک معتل الفی ہے، جیسے: یَخْشٰی نحویوں کے نزدیک معتل الفی

اسُت لیکِن نَزد صَرفِیاں مُعتَل یائی اسُت کہ دَراَصل یَخْشَیُ بُود لیکِن مَہمُوز

ہے مگر صرفیوں کے نزدیک معتل یائی ہے کہ اصل میں یَخْشَیُ تھا لیکن مہموز،

و مِثال واوی و مِثال یائی واَجوَف واوی و اَجوَف یائی ومُضاعَف ثُلاثی

مرکز علی بن عثمان

مثال واوی، مثال یائی، اجوف واوی، اجوف یائی، مضاعف ثلاثی

ومُضاعَف رُباعی ہَمَہ نَزد نَحُویاں صَحِیح اَند چُون دَر آخِرِ اُو حَرفِ عِلَّت نَباشَد۔

اور مضاعف رباعی تمام نحویوں کے نزدیک صحیح ہیں جبکہ اس کے آخر میں حرفِ علت نہ ہو۔

شرح مقدمہ میزان الصرف

DarseNizami.MadinaAcademy.pk

کتاب خریدنے کے لئے رابطہ کریں
mazahirhujveri@gmail.com
0336 - 4146 934

مرکز علی بن عثمان

مرکز علی بن عثمان

فصل ۔ ۱

علمِ صرف

علمِ صرف کی تعریف:

علم صرف وہ علم ہے جس میں کلمات کے بنانے اوران کی اس تبدیلی کا بیان ہوتا ہے جو اِعراب وبِناء کے علاوہ ہو۔

علمِ صرف کی وجہ تسمیہ:

اس علم کو علمِ صرف اس لئے کہا جاتا ہے کیونکہ صرف کا معنٰی ہے پھیرنا اوراس علم میں ایک کلمہ کو پھیر کراس کی مختلف صورتیں بنانے کے طریقے بیان کئے جاتے ہیں۔

علمِ صرف کا موضوع:

مرکز علی بن عثمان

علمِ صرف کا موضوع کلمہ ہے صیغہ کی حیثیت سے (کہ کلمہ کا صیغہ اور شکل کون سی ہے)۔

علمِ صرف کی غرض:

علمِ صرف کی غرض یہ ہے کہ انسان عربی کلمات کے تلفظ کے وقت ایسی لفظی غلطی سے بچ جائے جو صیغہ کے اعتبار سے واقع ہوتی ہے۔

علمِ صرف کو علمِ نحو سے پہلے پڑھنے کی وجہ:

صرفی حضرات مفردات سے بحث کرتے ہیں جبکہ نحوی حضرات مرکبات سے، مفرد طبعی طور پر مرکب سے پہلے ہوتا ہے اسی بناء پر علمِ صرف کو علمِ نحو سے پہلے پڑھتے ہیں۔

سوالات

سوال نمبر۱: علمِ صرف کی تعریف اور وجہ تسمیہ بیان کریں۔

سوال نمبر۲: علمِ صرف کا موضوع اور غرض کیا ہے؟

DarseNizami.MadinaAcademy.pk

کتاب خریدنے کے لئے رابطہ کریں
mazahirhujveri@gmail.com
0336 - 4146 934

مرکز علی بن عثمان

مرکز علی بن عثمان

فصل ۔۲

لفظ اور اس کی اقسام

لفظ کا معنٰی:

لغت میں لفظ کا معنٰی ہے پھینکنا۔

لفظ کی تعریف:

لفظ اس چیز کو کہتے ہیں جس کا انسان تلفظ کر سکے۔

لفظ کی اقسام:

مرکز علی بن عثمان

لفظ کی تین قسمیں ہیں:

۱۔لفظ مہمل ۲۔لفظ مستعمل مفرد/کلمہ ۳۔لفظ مستعمل مرکب/کلام

۱۔لفظ مہمل:

لفظ مہمل وہ لفظ ہے جسے کسی معنیٰ کے لئے نہ بنایا گیا ہو جیسے جَسَقٌ اور تمام بے معنٰی لاحقے جیسے ماءٌ واوٌ، طَعَامٌ شَعَامٌ اور پانی شانی میں واوٌ، شَعَامٌ اور شانی مہمل ہے۔

۲۔لفظ مستعمل مفرد/کلمہ:

وہ اکیلا لفظ جسے کسی ایک معنیٰ کیلئے بنایا گیا ہو جیسے خَلَقَ (اس نے پیدا کیا)، رَجُلٌ (آدمی) اور مِنْ (سے)۔

DarseNizami.MadinaAcademy.pk

کتاب خریدنے کے لئے رابطہ کریں
mazahirhujveri@gmail.com
0336 - 4146 934

مرکز علی بن عثمان

مرکز علی بن عثمان

۳۔لفظ مستعمل مرکب/کلام:

وہ لفظ جو دو یا دو سے زیادہ مفرد کلموں سے حاصل ہو جیسے اَللّٰہُ یَعْلَمُ (اللہ جانتا ہے)، کَتَبَ غُلَامُ مُصْطَفٰی (غلام مصطفٰے نے لکھا) اور سَأَلَ حَمْزَۃُ عَبْدَاللّٰہِ (حمزہ نے عبداللہ سے سوال کیا)۔

سوالات

سوال نمبر۱: لفظ کا لغوی معنٰی کیا ہے؟

سوال نمبر۲: جس کا انسان تلفظ کر سکے اسے کیا کہتے ہیں؟

سوال نمبر۳: لفظ کی کتنی اور کون کون سی قسمیں ہیں؟

سوال نمبر۳: کلمہ کسے کہتے ہیں اس کا دوسرا نام کیا ہے؟

سوال نمبر۴: لفظ مستعمل مفرد کی تعریف کریں اور بتائیں کہ اس کا دوسرا نام کیا ہے؟

مرکز علی بن عثمان

تمرینات

تمرین نمبر۱: درج ذیل میں سے لفظ مہمل بتائیں۔

(۱)کِتَابٌ شِتَابٌ (۲)بَابٌ وَابٌ (۳)قَلَمٌ شَلَمٌ

تمرین نمبر۲: کلمہ اور کلام کو الگ الگ کریں۔

(۱)مَکْتُوْبٌ (خط) (۲)بَیْتٌ (گھر) (۳)عَلِیٌّ مُؤَدِّبٌ (علی باادب ہے)

DarseNizami.MadinaAcademy.pk

کتاب خریدنے کے لئے رابطہ کریں
mazahirhujveri@gmail.com
0336 - 4146 934

مرکز علی بن عثمان

مرکز علی بن عثمان

فصل ۔ ۳

سہ اقسام

کلمہ/لفظ مستعمل مفرد کی اقسام:

کلمہ کی تین قسمیں ہیں:

۱۔اسم ۲۔فعل ۳۔حرف

☆کلمہ کی تین قسموں کو ''سہ اقسام'' کہا جاتا ہے۔

۱۔اسم:

مرکز علی بن عثمان

اسم وہ کلمہ ہے جو مستقل معنٰی پر اپنے آپ دلالت کرے اور تین زمانوں (ماضی، حال، مستقبل) میں سے کسی ایک زمانے کے ساتھ ملا ہوا نہ ہو جیسے رَعْدٌ (گرج) صَبَاحَۃٌ (روشن اور چمکدار ہونا)

۲۔فعل:

فعل وہ کلمہ ہے جو مستقل معنٰی پر اپنے آپ دلالت کرے اور تینوں زمانوں میں سے کسی ایک زمانے کے ساتھ ملا ہوا ہو جیسے سَمِعَ (اس نے سن لیا)، یَخْلُقُ (وہ پیدا کرتا ہے) اور سَیَعْلَمُوْنَ (وہ عنقریب جان لیں گے)۔

۳۔حرف:

حرف وہ کلمہ ہے جو مستقل معنٰی پر اپنے آپ دلالت نہ کرے بلکہ کسی اور کلمہ کو ملانے کا محتاج ہو جیسے ذَھَبْتُ مِنَ الْبَصِیْرَۃِ اِلَی اللَّاھُوْرِ (میں بصیر پور سے لاہور گیا) میں مِن اور اِلٰی

DarseNizami.MadinaAcademy.pk

کتاب خریدنے کے لئے رابطہ کریں
mazahirhujveri@gmail.com
0336 - 4146 934

مرکز علی بن عثمان

مرکز علی بن عثمان

اسم کی اقسام:

اسم کی تین قسمیں ہیں:

۱۔مصدر ۲۔مشتق ۳۔جامد

۱۔مصدر:

مصدر وہ اسم ہے جس سے کسی لفظ کو نکالا جاتا ہو اور فارسی معنیٰ کے آخر میں ''دَن'' یا ''تَن'' ہو اور اردو معنیٰ کے آخر میں ''نا'' ہو جیسے فَعْلٌ /کردن/کرنا، جُلُوْسٌ /نشستن/بیٹھنا۔

۲۔مشتق:

مشتق وہ اسم یا فعل ہے جو بالواسطہ یا بلاواسطہ مصدر سے نکالا گیا ہو جیسے فَعْلٌ سے فَعَلَ، فَعَلَ سے یَفْعَلُ اور یَفْعَلُ سے فَاعِلٌ بنایا گیا ہے یعنی ماضی کو بلاواسطہ اور باقی افعال واسماء کو بالواسطہ مصدر سے نکالا گیا ہے۔

مرکز علی بن عثمان

۳۔جامد:

جامد وہ اسم ہے جو نہ تو کسی سے نکالا گیا ہو اور نہ ہی اس سے کوئی لفظ نکلے جیسے رَجُلٌ (آدمی)۔

فعل کی اقسام (باعتبارِ زمانہ):

زمانے کے اعتبار سے فعل کی تین قسمیں ہیں:

۱۔ماضی ۲۔مضارع ۳۔امر

۱۔ماضی:

ماضی وہ فعل ہے جسے گزرے ہوئے زمانہ میں کسی کام کے پائے جانے کے لئے بنایا گیا ہو جیسے فَعَلَ (اس نے کیا)

DarseNizami.MadinaAcademy.pk

کتاب خریدنے کے لئے رابطہ کریں
mazahirhujveri@gmail.com
0336 - 4146 934

مرکز علی بن عثمان

مرکز علی بن عثمان

۲۔مضارع:

مضارع وہ فعل ہے جسے موجودہ یا آنے والے زمانے میں کسی کام کے پائے جانے کیلئے بنایا گیا ہو جیسے یَفْعَلُ (وہ کرتا ہے یا وہ کرے گا)۔

۳۔امر:

امر وہ فعل ہے جو مخاطَب سے کسی کام کو طلب کرنے کیلئے بنایا گیا ہو جیسے اِفْعَلْ (تُو کر)

☆فعل کی اصل اقسام یہ تین ہیں باقی افعال مضارع سے بنائے جاتے ہیں۔

فعل کی اقسام (باعتبارِ ضرورتِ مفعول بہٖ):

مفعول بہٖ کی ضرورت کے اعتبار سے فعل کی دو قسمیں ہیں:

۱۔فعل لازم ۲۔فعل متعدی

مرکز علی بن عثمان

۱۔فعل لازم:

فعل لازم وہ فعل ہے جو صرف فاعل کے ملنے سے پوری بات ظاہر کرے، مفعول بہٖ کی اسے ضرورت نہ ہو جیسے کَرُمَ اَیَازُ (ایاز بزرگ ہوا)۔

۲۔فعل متعدی:

فعل متعدی وہ فعل ہے جس کو فاعل کے ساتھ ساتھ مفعول بہٖ کی بھی ضرورت ہو جیسے مَدَحَ عَبْدُاللَّطِیْفِ ثَقَلَیْن (عبدالطیف نے ثقلین کی تعریف کی)۔اکثر طور پر متعدی کا اردو ترجمہ کرتے وقت اس میں ''نے'' آتا ہے۔

حرف کی اقسام:

حرف کی تین قسمیں ہیں:

۱۔تہجی/ہجا ۲۔مبانی ۳۔معانی

DarseNizami.MadinaAcademy.pk

کتاب خریدنے کے لئے رابطہ کریں
mazahirhujveri@gmail.com
0336 - 4146 934

مرکز علی بن عثمان

مرکز علی بن عثمان

۱۔ تہجی / ہجا:

جب حروف کو ان کے ناموں کے ساتھ شمار کیا جائے تو ان کو حروف ہجا کہتے ہیں جیسے ب (باء) اور ج (جیم)۔

۲۔ مبانی:

جب حروف کلمہ کا جز ہوں تو ان کو حروف مبانی کہتے ہیں جیسے فَعَلَ ظَهِيْرٌ میں لام۔

۳۔ معانی:

جب حروف معانی پر دلالت کریں تو ان کو حروفِ معانی کہتے ہیں جیسے مَرَرْتُ بِكَامْرَانَ (میں کامران کے پاس سے گزرا) میں باء الصاق پر دلالت کرتی ہے۔

مرکز علی بن عثمان

''جس نے اللہ تعالیٰ اور اس کے رسول صلی اللہ تعالیٰ علیہ وآلہ وسلم کی اطاعت کی تو اس نے بڑی کامیابی حاصل کی''

[القرآن]

DarseNizami.MadinaAcademy.pk

کتاب خریدنے کے لئے رابطہ کریں
mazahirhujveri@gmail.com
0336 - 4146 934

مرکز علی بن عثمان

مرکز علی بن عثمان

سوالات

سوال نمبر۱: سہ اقسام سے کیا مراد ہے؟ وضاحت کریں۔

سوال نمبر۲: اسم کی کتنی قسمیں ہیں؟ ہر ایک کی تعریف کریں۔

سوال نمبر۳: ماضی، مضارع اور امر کی تعریفات مع امثلہ بیان کریں؟

سوال نمبر۴: حرف کسے کہتے ہیں؟ اس کی کتنی اور کون کون سی قسمیں ہیں؟

تمرینات

تمرین نمبر۱: اسم، فعل اور حرف الگ الگ کریں۔

(۱) ذَهَبَ مُحْسِنٌ وَّ طَيِّبٌ اِلَى السُّوْقِ (محسن اور طیب بازار کی طرف گئے)

(۲) اَدْرُسُ فِيْ الْجَامِعَةِ الْهُجْوَيْرِيَّةِ (میں جامعہ ہجویریہ میں پڑھتا ہوں)

(۳) يَحْضُرُ شَهْزِيْبُ قَبْلَ فَارُوْقٍ (شاہزیب، فاروق سے پہلے حاضر ہوتا ہے)

(۴) رَأَيْتُ جَعْفَرًا فِيْ جَعْفَرٍ عَلٰى جَعْفَرٍ يَأْكُلُ جَعْفَرًا

(میں نے جعفر (نہر) میں جعفر (گدھے) پر جعفر (آدمی) کو دیکھا کہ وہ جعفر (خربوزہ) کھا رہا ہے)

تمرین نمبر۲: مصدر، مشتق اور جامد کی نشاندہی کریں۔

(۱) اَلْهَرْبُ (بھاگنا) (۲) عَالِمٌ (جاننے والا) (۳) بَابٌ (دروازہ)

تمرین نمبر۳: ماضی، مضارع اور امر کی نشاندہی کریں۔

(۱) سَقَطَ (وہ گرا) (۲) اِعْلَمْ (تو جان) (۳) يَشْهَدُ (وہ گواہی دیتا ہے)

تمرین نمبر۴: درج ذیل صورتوں میں ''ک'' حرف کی کون سی قسم ہے؟

(۱) اَلرَّكْضُ (ٹھوکر کھانا) (۲) كَالسَّمَاءِ (آسمان کی طرح) (۳) كَ (کاف)

DarseNizami.MadinaAcademy.pk

کتاب خریدنے کے لئے رابطہ کریں
mazahirhujveri@gmail.com
0336 - 4146 934

مرکز علی بن عثمان

مرکز علی بن عثمان

فصل ۔۴

وزن اور حرکات

میزان:

میزان کا لغوی معنٰی ہے وزن کرنے کا آلہ یعنی ترازو۔

اصطلاح میں میزان سے وہ حروف مراد ہیں جن سے کلماتِ عرب کا موازنہ اور مقابلہ کیا جائے تاکہ حروفِ اصلیہ اور زائدہ کے درمیان فرق ہو جائے جیسے نَصَرَ بروزن فَعَلَ میں فَعَلَ میزان ہے۔ لہٰذا میزان کلامِ عرب میں فاء، عین اور لام ہے۔

میزان کو موزون بہٖ اور وزن بھی کہتے ہیں۔

موزون:

مرکز علی بن عثمان

جس کلمہ کے حروف کو فاء، عین اور لام کلمہ کے مقابلہ میں لائیں اس کو موزون کہتے ہیں جیسے نَصَرَ بروزن فَعَلَ میں نَصَرَ موزون ہے۔

[امام الصرف علامہ محمد ہاشم علی نوری، فضلِ خدائی شرح صرف بہائی، ص ۱۹]

☆ ''موزون'' میں جو حرف ''وزن'' کے فاء کے مقابلہ میں آئے اسے فاءِ کلمہ، جو عین کے مقابلے میں آئے اسے عین کلمہ اور جو لام کے مقابلے میں آئے اسے لام کلمہ کہتے ہیں۔

وزن کی اقسام:

وزن کی تین قسمیں ہیں:

۱۔ وزنِ صرفی ۲۔ وزنِ صوری ۳۔ وزنِ عروضی

۱۔ وزنِ صرفی:

وہ وزن ہے کہ جس میں حروفِ اصلیہ کے مقابل حروف اصلیہ ہوں، حروفِ زائدہ

DarseNizami.MadinaAcademy.pk

کتاب خریدنے کے لئے رابطہ کریں
mazahirhujveri@gmail.com
0336 - 4146 934

مرکز علی بن عثمان

مرکز علی بن عثمان

کے مقابل حروف زائدہ ہوں، ساکن کے مقابل ساکن ہو، متحرک کے مقابل متحرک ہو اور حرکات خصوصیہ کے مقابل حرکاتِ خصوصیہ ہوں جیسے مَسَاجِدُ بروزن مَفَاعِلُ۔

۲۔ وزنِ صوری:

وہ وزن ہے کہ جس میں ساکن کے مقابل ساکن ہو، متحرک کے مقابل متحرک ہو اور حرکات خصوصیہ کے مقابل حرکاتِ خصوصیہ ہوں جیسے صَوَاعِقُ بروزن مَفَاعِلُ اور جیسے وَهُوَ بروزن فَعُلَ۔

۳۔ وزنِ عروضی:

وہ وزن ہے کہ جس میں ساکن کے مقابل ساکن ہو اور متحرک کے مقابل متحرک ہو جیسے نَعِيْمٌ بروزن فَعُوْلٌ اور يَادَائِمِيْ بروزن مُسْتَفْعِلُن۔

حروفِ اصلیہ:

مرکز علی بن عثمان

جو حروف فاء عین اور لام کے مقابلہ میں ہوں وہ اصلیہ ہیں جیسے نَصَرَ بروزن فَعَلَ میں تمام حروف اصلیہ ہیں اور يَسْمَعُوْنَ بروزن يَفْعَلُوْنَ میں تین حروف سین، میم، عین اصلیہ ہیں۔

حروفِ اصلیہ ہی کو اس کلمہ کا مادہ کہتے ہیں مثلاً نَاصِرٌ اور مَنْصُوْرٌ کے اصلی حروف نون، صاد اور راء ہیں یہی حروف نَاصِرٌ اور مَنْصُوْرٌ کا مادہ ہیں۔

[امام الصّرف والنّحو محمد ہاشم علی نوری، فضلِ خدائی شرح صرف بہائی، ص ۲۲]

حروفِ زائدہ:

جو حروف فاء عین اور لام کے مقابلہ میں نہ ہوں وہ زائدہ ہیں جیسے اَفْلَحَ بروزن اَفْعَلَ میں ہمزہ زائدہ ہے اور اِقْتَرَبَ بروزن اِفْتَعَلَ میں ہمزہ اور تاء حروفِ زائدہ ہیں۔

کتاب خریدنے کے لئے رابطہ کریں
mazahirhujveri@gmail.com
0336 - 4146 934
مرکز علی بن عثمان
DarseNizami.MadinaAcademy.pk

مرکز علی بن عثمان

حروفِ اصلیہ اور زائدہ کی پہچان کے طریقے:

حروفِ اصلیہ اور زائدہ میں فرق کرنے کے کئی طریقے ہیں ان میں سے چند درج ذیل ہیں:

طریقہ نمبر۱:

ف ع ل کے ساتھ وزن کرنے سے جو حروف ف ع ل کے مقابلہ میں ہوں وہ اصلی ہوں گے جیسے نَصَرَ بروزن فَعَلَ میں ن ص ر، ف ع ل کے مقابلہ میں ہیں لہٰذا نَصَرَ کے تمام حروف اصلی ہیں اور جو حروف ف ع ل کے مقابلہ میں نہ ہوں وہ زائد ہوں گے جیسے نَاصِرٌ (ن ا ص ر) بروزن فَاعِلٌ (ف ا ع ل) میں نَاصِرٌ کا الف، ف ع ل کے مقابلہ میں نہیں بلکہ الف کے مقابلہ میں ہے لہٰذا الف زائدہ ہے۔

طریقہ نمبر۲:

مرکز علی بن عثمان

جو حروف پوری گردان میں موجود ہوں وہ اصلی ہیں جیسے نَصَرَ یَنْصُرُ نَاصِرٌ مَنْصُوْرٌ وغیرہ تمام کلمات میں ن ص ر موجود ہیں لہٰذا یہ اصلی ہیں اور جو حروف گردان کے کسی کلمہ میں موجود ہوں اور کسی میں نہ ہوں جیسے یَنْصُرُ کی یاء نَصَرَ نَاصِرٌ مَنْصُوْرٌ میں موجود نہیں لہٰذا یَنْصُرُ میں یاء زائدہ ہے۔

طریقہ نمبر۳:

حروفِ زائدہ دس ہیں۔ یاد کرنے میں آسانی کے لئے ان کے مختلف مجموعے بنائے گئے ہیں جیسے اَلْیَوْمَ تَنْسَاهُ (آج کے دن تو اسے بھولے گا)، سَأَلْتُمُوْنِیْهَا (تم نے مجھ سے اس کے بارے پوچھا) اور اَمَانٌ وَّتَسْهِیْلٌ (بے خوف ہونا ہے اور آسانی کرنا ہے) وغیرہ۔ یہ دس حروف حروفِ اصلیہ بھی ہو سکتے ہیں لیکن حروفِ اصلیہ ان کے علاوہ بھی ہیں جبکہ حروفِ زائدہ یہی دس ہیں لہٰذا کلمہ میں اگر کوئی حرف زائد ہوگا تو وہ ان دس حروف میں سے ہی ہوگا جیسے یَنْصُرُ کی یاء، نَاصِرٌ کا الف اور مَنْصَرٌ کا میم ''الیوم تنساہ'' میں موجود

DarseNizami.MadinaAcademy.pk

کتاب خریدنے کے لئے رابطہ کریں
mazahirhujveri@gmail.com
0336 - 4146 934

مرکز علی بن عثمان

مرکز علی بن عثمان

ہے۔مگر زیادتی اگر تکرارِ عین یا تکرارِ لام سے ہو تو وہ زائد حرف الیوم تنساہ کے حروف کے علاوہ بھی ہوسکتا ہے جیسے صَرَّفَ کی راء اور جَلْبَبَ کی باء۔

طریقہ نمبر۴:

اوّل کلمہ میں اکثر ہمزہ اور میم زائدہ واقع ہوتے ہیں لہٰذا اَکْرَمَ میں ہمزہ اور مَدْیَنَ میں میم زائدہ ہیں جبکہ اَکْرَمَ میں میم اور مَدْیَنَ میں یاء اصلی ہیں۔

[ماخوذ از فضلِ خدائی شرح صرف بہائی، ص۲۲]

حرکات کی اقسام:

حرکات کی تین اقسام ہیں:

۱۔حرکاتِ اعرابیہ ۲۔حرکاتِ بنائیہ ۳۔حرکاتِ مشترکہ

۱۔حرکاتِ اعرابیہ:

معرب پر داخل ہونے والی حرکات، رفع (پیش)، نصب (زبر) اور جر (زیر)

۲۔حرکاتِ بنائیہ:

مبنی پر داخل ہونے والی حرکات، ضم (پیش)، فتح (زبر) اور کسر (زیر)۔

۳۔حرکاتِ مشترکہ:

معرب اور مبنی دونوں پر داخل ہونے والی حرکات، ضمہ (پیش)، فتحہ (زبر) اور کسرہ (زیر)۔

معرب:

جس کا آخر عوامل کے بدلنے سے بدل جائے جیسے جَاءَ عَبْدُالرَّزَّاقِ، رَأَیْتُ عَبْدَالرَّزَّاقِ اور مَرَرْتُ بِعَبْدِالرَّزَّاقِ میں لفظ عَبْد

DarseNizami.MadinaAcademy.pk

کتاب خریدنے کے لئے رابطہ کریں
mazahirhujveri@gmail.com
0336 - 4146 934

مرکز علی بن عثمان

مرکز علی بن عثمان

مبنی :

جس کا آخر عوامل کے بدلنے سے نہ بدلے جیسے جَـــاءَ هٰـؤُلَاءِ (آئے وہ لوگ)، رَأَيْتُ هٰؤُلَاءِ (میں نے ان لوگوں کو دیکھا) اور مَرَرْتُ بِهٰؤُلَاءِ (میں ان لوگوں کے پاس سے گزرا) میں لفظِ هٰؤُلَاءِ۔ [شیخ الحدیث علامہ عبدالرزاق بھترالوی، حاشیہ میزان الصّرف، ص۶]

سوالات

سوال نمبر۱: میزان کسے کہتے ہیں؟ نیز حروفِ اصلیہ وزائدہ کی تعریف کریں۔

سوال نمبر۲: وزن کی کتنی قسمیں ہیں؟ ہر ایک کی تعریف کریں۔

سوال نمبر۳: حرکات کی کتنی اور کون کونسی قسمیں ہیں؟

سوال نمبر۴: معرب اور مبنی میں کیا فرق ہے؟

تمرینات

تمرین نمبر۱: حروفِ اصلیہ اور زائدہ الگ الگ کریں۔

(۱) اَلرَّبْطُ (ملانا) (۲) اِسْتِغْفَارٌ (بخشش طلب کرنا) (۳) مَفْتُوْحٌ (کھولا ہوا)

(۴) اُكْتُبْ (لکھ) (۵) مُصَيْطِرٌ (مقرر ہونے والا) (۶) اَلْعِبَادَةُ (عبادت کرنا)

(۷) مُدَّثِّرٌ (کمبل اوڑھنے والا) (۸) مُنْهَدَمٌ (گرنے کی جگہ) (۹) اَرْشَدُ (بہت ہدایت والا)

(۱۰) اَلْهَرَبُ (بھاگنا) (۱۱) عَالِمٌ (جاننے والا) (۱۲) مَخْدُوْمٌ (خدمت کیا گیا)

(۱۳) سَقَطَ (وہ گرا) (۱۴) اِعْلَمْ (تو جان) (۱۵) يَشْهَدُ (وہ گواہی دیتا ہے)

تمرین نمبر۲: وزن کریں۔

(۱) نَصْرٌ (مدد کرنا) (۲) اِسْتِغْفَارٌ (بخشش طلب کرنا) (۳) مَفْتُوْحٌ (کھولا ہوا)

(۴) كَاتِبٌ (لکھنے والا) (۵) اَحْمَدُ (بہت زیادہ حمد کرنے والا) (۶) خُبْزٌ (روٹی)

(۷) دَخَلَ (وہ داخل ہوا) (۸) اَعْرِفُ (میں پہچانتا ہوں) (۹) اِعْلَمْ (تو جان)

DarseNizami.MadinaAcademy.pk

کتاب خریدنے کے لئے رابطہ کریں
mazahirhujveri@gmail.com
0336 - 4146 934

مرکز علی بن عثمان

مرکز علی بن عثمان

فصل ۔ ۵

شش اقسام

کلمہ کی شش اقسام یہ ہیں:

۱۔ثلاثی مجرد ۲۔ثلاثی مزید فیہ

۳۔رباعی مجرد ۴۔رباعی مزید فیہ

۵۔خماسی مجرد ۶۔خماسی مزید فیہ

اسم ثلاثی، رباعی اور خماسی ہوتا ہے جبکہ فعل صرف ثلاثی اور رباعی ہوتا ہے خماسی نہیں ہوتا لہٰذا

فعل کی چار قسمیں ہیں:

۱۔ثلاثی مجرد ۲۔ثلاثی مزید فیہ

۳۔رباعی مجرد ۴۔رباعی مزید فیہ

اسم کی چھ قسمیں ہیں:

۱۔ثلاثی مجرد ۲۔ثلاثی مزید فیہ

۳۔رباعی مجرد ۴۔رباعی مزید فیہ

۵۔خماسی مجرد ۶۔خماسی مزید فیہ

سہ اقسامِ مجرد و مزید فیہ:

کلمہ کی شش اقسام کو میزان الصرف کے مقدمہ میں سہ اقسامِ مجرد و مزید فیہ کے عنوان سے ذکر کیا گیا ہے۔

DarseNizami.MadinaAcademy.pk

کتاب خریدنے کے لئے رابطہ کریں
mazahirhujveri@gmail.com
0336 - 4146 934

مرکز علی بن عثمان

مرکز علی بن عثمان

مجرد:

وہ کلمہ (اسم یا فعل) جس میں صرف حروفِ اصلیہ ہوں کوئی حرف زائد نہ ہو۔

مزید فیہ:

وہ کلمہ (اسم یا فعل) جس میں حروفِ زائدہ بھی ہوں، یعنی حروفِ اصلیہ اور زائدہ دونوں ہوں۔

مجرد و مزید فیہ کی اقسام:

مجرد اور مزید فیہ میں سے ہر ایک کی تین تین قسمیں ہیں:

۱۔ثلاثی ۲۔رباعی ۳۔خماسی

۱۔ثلاثی:

وہ اسم یا فعل ہے جس میں فاء، عین اور لام کے مقابلہ میں تین حروف اصلی ہوں۔

مرکز علی بن عثمان

ثلاثی کی اقسام:

ثلاثی کی دو قسمیں ہیں:

الف۔ثلاثی مجرد ب۔ثلاثی مزید فیہ

الف۔ثلاثی مجرد:

وہ اسم یا فعل ہے جس میں فاء، عین اور لام کے مقابلہ میں صرف تین حروف اصلی ہوں اور کوئی حرف زائد نہ ہو جیسے سَمِعَ بروزن فَعِلَ۔

ب۔ثلاثی مزید فیہ:

وہ اسم یا فعل ہے جس میں فاء، عین اور لام کے مقابلہ میں تین حروف اصلی ہوں اور کوئی حرف زائد بھی ہو جیسے اَرْسَلَ بروزن اَفْعَلَ۔

DarseNizami.MadinaAcademy.pk

کتاب خریدنے کے لئے رابطہ کریں
mazahirhujveri@gmail.com
0336 - 4146 934

مرکز علی بن عثمان

مرکز علی بن عثمان

۲۔رباعی:

وہ اسم یا فعل ہے جس میں فاء، عین اور دو لام کے مقابلہ میں چار حروف اصلی ہوں۔

رباعی کی اقسام:

رباعی کی دو قسمیں ہیں:

الف۔رباعی مجرد ب۔رباعی مزید فیہ/منشعب

الف۔رباعی مجرد:

وہ اسم یا فعل ہے جس میں فاء، عین اور دو لام کے مقابلہ میں صرف چار حروف اصلی ہوں اور کوئی حرف زائد نہ ہو جیسے بُعْثِرَ بروزن فُعْلِلَ۔

ب۔رباعی مزید فیہ/منشعب:

مرکز علی بن عثمان

وہ اسم یا فعل ہے جس میں فاء، عین اور دو لام کے مقابلہ میں چار حروف اصلی ہوں اور کوئی حرف زائد بھی ہو جیسے تَدَحْرَجَ بروزن تَفَعْلَلَ۔

۳۔خماسی:

وہ اسم ہے کہ جس میں فاء، عین اور تین لام کے مقابلہ میں پانچ حروف اصلی ہوں۔

خماسی کی اقسام:

خماسی کی دو قسمیں ہیں:

الف۔خماسی مجرد ب۔خماسی مزید فیہ

DarseNizami.MadinaAcademy.pk

کتاب خریدنے کے لئے رابطہ کریں
mazahirhujveri@gmail.com
0336 - 4146 934

مرکز علی بن عثمان

مرکز علی بن عثمان

الف۔خماسی مجرد:

وہ اسم ہے جس میں فاء، عین اور تین لام کے مقابلہ میں صرف **پانچ** حروف اصلی ہوں اور کوئی حرف **زائد نہ ہو** جیسے جَحْمَرِشٌ (بہت بوڑھی عورت) بروزن فَعَلَلِلٌ۔

ب۔خماسی مزید فیہ:

وہ اسم ہے جس میں فاء، عین اور تین لام کے مقابلہ میں **پانچ** حروف اصلی ہوں اور کوئی حرف **زائد بھی ہو** جیسے خَنْدَرِیْسٌ (پرانی شراب) بروزن فَعْلَلِیْلٌ۔

سوالات

سوال نمبر۱: شش اقسام سے کیا مراد ہے؟ وضاحت کریں۔

سوال نمبر۲: سہ اقسامِ مجرد و مزید فیہ کسے کہتے ہیں؟ نیز مجرد اور مزید فیہ کی تعریف کریں۔

سوال نمبر۳: ثلاثی، رباعی اور خماسی کسے کہتے ہیں؟

مرکز علی بن عثمان

تمرینات

تمرین نمبر۱: شش اقسام میں سے کیا ہے؟

(۱) سِرَاجٌ (چراغ) (۲) زَلْزَلَ (اس نے ہلایا) (۳) عُنُقٌ (گردن)

(۴) ثَعْلَبٌ (لومڑی) (۵) کِتَابٌ (کتاب) (۶) دِرْهَمٌ (سکّہ)

(۷) نَدِیْمٌ (ساتھی) (۸) قِنْدِیْلٌ (لالٹین) (۹) قِرْطَعْبٌ (تھوڑی سی چیز)

تمرین نمبر۲: بتائیے کہ:

(۱) ''مجرد'' مجرد ہے یا مزید فیہ؟

(۲) 'ثلاثی'' ثلاثی ہے یا رباعی، یا خماسی؟

(۳) 'خماسی'' مجرد ہے یا مزید فیہ؟

DarseNizami.MadinaAcademy.pk

کتاب خریدنے کے لئے رابطہ کریں
mazahirhujveri@gmail.com
0336 - 4146 934

مرکز علی بن عثمان

مرکز علی بن عثمان

فصل ۔ ٦

ہفت اقسام

جتنے بھی اسماء وافعال ہیں وہ اِن سات قسموں سے باہر نہیں ہیں:

۱۔صحیح ۲۔مہموز ۳۔مضاعف ۴۔مثال

۵۔اجوف ٦۔ناقص ۷۔لفیف

☆ کلمہ کی یہ سات قسمیں اس شعر میں موجود ہیں:

صحیح است و مثال است و مضاعف

لفیف و ناقص و مہموز و اجوف

چہار اقسام:

بعض حضرات ہفت اقسام (سات قسموں) کی بجائے پہلے چہار اقسام (چار قسمیں) بناتے ہیں:

۱۔صحیح ۲۔مہموز ۳۔مضاعف ۴۔معتل

پھر معتل کی دو قسمیں بناتے ہیں:

۱۔معتل بیک حرف ۲۔معتل بدو حرف

پھر معتل بیک حرف کی تین قسمیں بناتے ہیں:

۱۔معتلّ الفاء ۲۔معتلّ العین ۳۔معتلّ اللاّم

اور معتل بدو حرف کی دو قسمیں بناتے ہیں:

۱۔لفیف مفروق ۲۔لفیف مقرون

DarseNizami.MadinaAcademy.pk

کتاب خریدنے کے لئے رابطہ کریں
mazahirhujveri@gmail.com
0336 - 4146 934

مرکز علی بن عثمان

مرکز علی بن عثمان

تعریفاتِ چہار اقسام:

1 صحیح:

وہ کلمہ ہے جس کے حروفِ اصلیہ یعنی فاء، عین اور لام کلمہ کے مقابلہ میں حرفِ علّت، ہمزہ اور ایک ہی جنس کے دو حرف نہ ہوں جیسے ضَرْبٌ اور ضَرَبَ۔

ضَارِبٌ، یَضْرِبُ اور ضُوَیْرِبٌ میں اگرچہ حرفِ علت ہے لیکن فاء، عین اور لام کلمہ میں نہیں ہے لہٰذا یہ صحیح ہے۔

2 مہموز:

وہ کلمہ ہے جس کے حروفِ اصلیہ یعنی فاء، عین یا لام کلمہ کے مقابلہ میں ہمزہ ہو۔

مہموز کی اقسام:

مرکز علی بن عثمان

مہموز کی تین قسمیں ہیں:

۱۔مہموز الفاء ۲۔مہموز العین ۳۔مہموز اللام

۱۔مہموز الفاء:

وہ کلمہ ہے جس کے فاء کلمہ کے مقابلہ میں ہمزہ ہو جیسے اَمْرٌ اور اَمَرَ۔

۲۔مہموز العین:

وہ کلمہ ہے جس کے عین کلمہ کے مقابلہ میں ہمزہ ہو جیسے سَأْلٌ اور سَأَلَ۔

۳۔مہموز اللّام:

وہ کلمہ ہے جس کے لام کلمہ کے مقابلہ میں ہمزہ ہو جیسے قَرْءٌ اور قَرَءَ

DarseNizami.MadinaAcademy.pk

کتاب خریدنے کے لئے رابطہ کریں
mazahirhujveri@gmail.com
0336 - 4146 934

مرکز علی بن عثمان

مرکز علی بن عثمان

3﴾ مضاعف:

وہ کلمہ ہے جس کے حروفِ اصلیہ یعنی فاء، عین اور لام کلمہ کے مقابلہ میں دو حرف ایک جنس کے ہوں۔

مضاعف کی اقسام:

مضاعف کی دو قسمیں ہیں:

۱۔ مضاعف ثلاثی ۲۔ مضاعف رباعی

۱۔ مضاعف ثلاثی:

وہ کلمہ ہے جس کے عین اور لام کلمہ کے مقابلہ میں دو حرف ایک جنس کے ہوں جیسے مَدٌّ اصل میں مَدْدٌ تھا اور مَدَّ اصل میں مَدَدَ تھا۔

۲۔ مضاعف رباعی:

وہ کلمہ ہے جس کے فاء کلمہ اور پہلے لام یا عین کلمہ اور دوسرے لام کے مقابلہ میں دو حرف ایک جنس کے ہوں جیسے زِلْزَالٌ اور زَلْزَلَ۔

مرکز علی بن عثمان

4﴾ معتلّ:

وہ کلمہ ہے جس کے حروفِ اصلیہ یعنی فاء، عین یا لام کلمہ کے مقابلہ میں حرفِ علّت ہو۔

معتلّ کی اقسام:

معتلّ کی دو قسمیں ہیں:

{۱} معتلّ بیک حرف {۲} معتلّ بدو حرف

{۱} معتلّ بیک حرف:

وہ کلمہ ہے جس کے حروفِ اصلیہ یعنی فاء، عین یا لام کلمہ کے مقابلہ میں صرف ایک حرفِ علّت ہو۔

DarseNizami.MadinaAcademy.pk

کتاب خریدنے کے لئے رابطہ کریں
mazahirhujveri@gmail.com
0336 - 4146 934

مرکز علی بن عثمان

مرکز علی بن عثمان

معتلّ بیک حرف کی اقسام:

معتلّ بیک حرف کی تین قسمیں ہیں:

[۱] معتلّ الفاء/مثال [۲] معتلّ العین/اجوف [۳] معتلّ اللام/ناقص

[۱] معتلّ الفاء/مثال:

وہ کلمہ ہے جس کے فاء کلمہ کے مقابلہ میں حرفِ علّت ہو۔

معتلّ الفاء/مثال کی اقسام:

معتلّ الفاء/مثال کی دو قسمیں ہیں:

۱۔ معتلّ الفاء واوی/مثال واوی ۲۔ معتلّ الفاء یائی/مثال یائی

۱۔ معتلّ الفاء واوی/مثال واوی:

مرکز علی بن عثمان

وہ کلمہ ہے جس کے فاء کلمہ کے مقابلہ میں حرفِ علّت واؤ ہو جیسے وَعْدٌ اور وَعَدَ۔

۲۔ معتلّ الفاء یائی/مثال یائی:

وہ کلمہ ہے جس کے فاء کلمہ کے مقابلہ میں حرفِ علّت یاء ہو جیسے یُسْرٌ اور یَسَرَ۔

[۲] معتلّ العین/اجوف:

وہ کلمہ ہے جس کے عین کلمہ کے مقابلہ میں حرفِ علّت ہو۔

معتلّ العین/اجوف کی اقسام:

معتلّ العین/اجوف کی دو قسمیں ہیں:

۱۔ معتلّ العین واوی/اجوف واوی ۲۔ معتلّ العین یائی/اجوف یائی

DarseNizami.MadinaAcademy.pk

کتاب خریدنے کے لئے رابطہ کریں
mazahirhujveri@gmail.com
0336 - 4146 934

مرکز علی بن عثمان

مرکز علی بن عثمان

۱۔ معتلّ العین واوی/اجوف واوی:

وہ کلمہ ہے جس کے عین کلمہ کے مقابلہ میں حرفِ علّت واؤ ہو جیسے قَوْلٌ اور قَالَ جو اصل میں قَوَلَ تھا۔

۲۔ معتلّ العین یائی/اجوف یائی:

وہ کلمہ ہے جس کے عین کلمہ کے مقابلہ میں حرفِ علّت یاء ہو جیسے بَیْعٌ اور بَاعَ جو اصل میں بَیَعَ تھا۔

[۳] معتلّ اللّام/ناقص:

وہ کلمہ ہے جس کے لام کلمہ کے مقابلہ میں حرفِ علّت ہو۔

معتلّ اللّام/ناقص کی اقسام:

مرکز علی بن عثمان

معتلّ اللّام/ناقص کی دو قسمیں ہیں:

۱۔ معتلّ اللّام واوی/ناقص واوی ۲۔ معتلّ اللّام یائی/ناقص یائی

۱۔ معتلّ اللّام واوی/ناقص واوی:

وہ کلمہ ہے جس کے لام کلمہ کے مقابلہ میں حرفِ علّت واؤ ہو جیسے دَعْوَۃٌ، دُعَاءٌ جو اصل میں دُعَاوٌ تھا اور دَعَا جو اصل میں دَعَوَ تھا۔

۲۔ معتلّ اللّام یائی/ناقص یائی:

وہ کلمہ ہے جس کے لام کلمہ کے مقابلہ میں حرفِ علّت یاء ہو جیسے رَمْیٌ اور رَمٰی جو اصل میں رَمَیَ تھا۔

DarseNizami.MadinaAcademy.pk

کتاب خریدنے کے لئے رابطہ کریں
mazahirhujveri@gmail.com
0336 - 4146 934

مرکز علی بن عثمان

مرکز علی بن عثمان

{۲} معتلّ بدو حرف رلفیف:

وہ کلمہ ہے جس کے حروفِ اصلیہ یعنی فاء، عین یا لام کلمہ کے مقابلہ میں دو حرفِ علت ہوں۔

معتلّ بدو حرف رلفیف کی اقسام:

معتلّ بدو حرف رلفیف کی دو قسمیں ہیں:

۱۔لفیف مفروق ۲۔لفیف مقرون

۱۔لفیف مفروق:

وہ کلمہ ہے جس کے فاء اور لام کلمہ کے مقابلہ میں حرفِ علّت ہو جیسے وَقٰی اور وَقٰی جو اصل میں وَقَیَ تھا۔

۲۔لفیف مقرون:

وہ کلمہ ہے جس کے عین اور لام کلمہ کے مقابلہ میں حرفِ علّت ہو جیسے طَیٌّ جو اصل میں طَوْیٌ تھا اور طَوٰی جو اصل میں طَوَیَ تھا۔

مرکز علی بن عثمان

تنبیہ

معتلّ الفی:

الف اگرچہ حرفِ علّت ہے لیکن الف بذاتِ خود معتلّ میں واقع نہیں ہوتا اگر الف ہو تو وہ واؤ یا یاء سے بدلا ہوتا ہے جیسے قَالَ اور دَعَا اصل میں قَوَلَ اور دَعَوَ تھے، یہاں الف واؤ سے بدلا ہوا ہے۔ اور بَاعَ اور رَمٰی اصل میں بَیَعَ اور رَمَیَ تھے، اِن میں الف یاء سے بدلا ہوا ہے اسی لئے معتلّ واوی اور معتلّ یائی کہتے ہیں معتلّ الفی نہیں کہتے۔

نحویوں کے نزدیک صحیح کی تعریف:

نحویوں کے نزدیک صحیح صرف وہ ہے جس کے آخر میں حرفِ علّت نہ ہو لہٰذا ان کے نزدیک مہموز، مضاعف، مثال اور اجوف سب صحیح ہیں۔

DarseNizami.MadinaAcademy.pk

کتاب خریدنے کے لئے رابطہ کریں
mazahirhujveri@gmail.com
0336 - 4146 934

مرکز علی بن عثمان

مرکز علی بن عثمان

نحویوں کے نزدیک معتلّ کی تعریف:

نحویوں کے نزدیک معتل صرف اسے کہتے ہیں جس کے لام کلمہ کے مقابلہ میں حرفِ علّت ہو۔

نحوی حضرات ظاہری حالت کو دیکھتے ہیں اگرچہ اصل میں واؤ یا یاء ہو۔ ظاہری طور پر الف ہو تو نحویوں کے نزدیک معتلّ الفی ہوگا جیسے یَخْشٰی البتہ صرفیوں کے نزدیک یہ معتلّ یائی ہے کیونکہ یَخْشٰی اصل میں یَخْشَیُ تھا اسی طرح مہموز، مثال واوی، مثال یائی، اجوف واوی، اجوف یائی، مضاعف ثلاثی اور مضاعف رباعی جب ان کے آخر میں حرفِ علّت نہ ہو تو یہ سب نحویوں کے نزدیک صحیح ہیں۔

مرکز علی بن عثمان

''اللہ تعالیٰ اس آدمی کو شاداب رکھے جس نے
میری کوئی حدیث سنی، اسے یاد رکھا اور دوسروں تک پہنچایا''

[الحدیث]

DarseNizami.MadinaAcademy.pk

کتاب خریدنے کے لئے رابطہ کریں
mazahirhujveri@gmail.com
0336 - 4146 934

مرکز علی بن عثمان

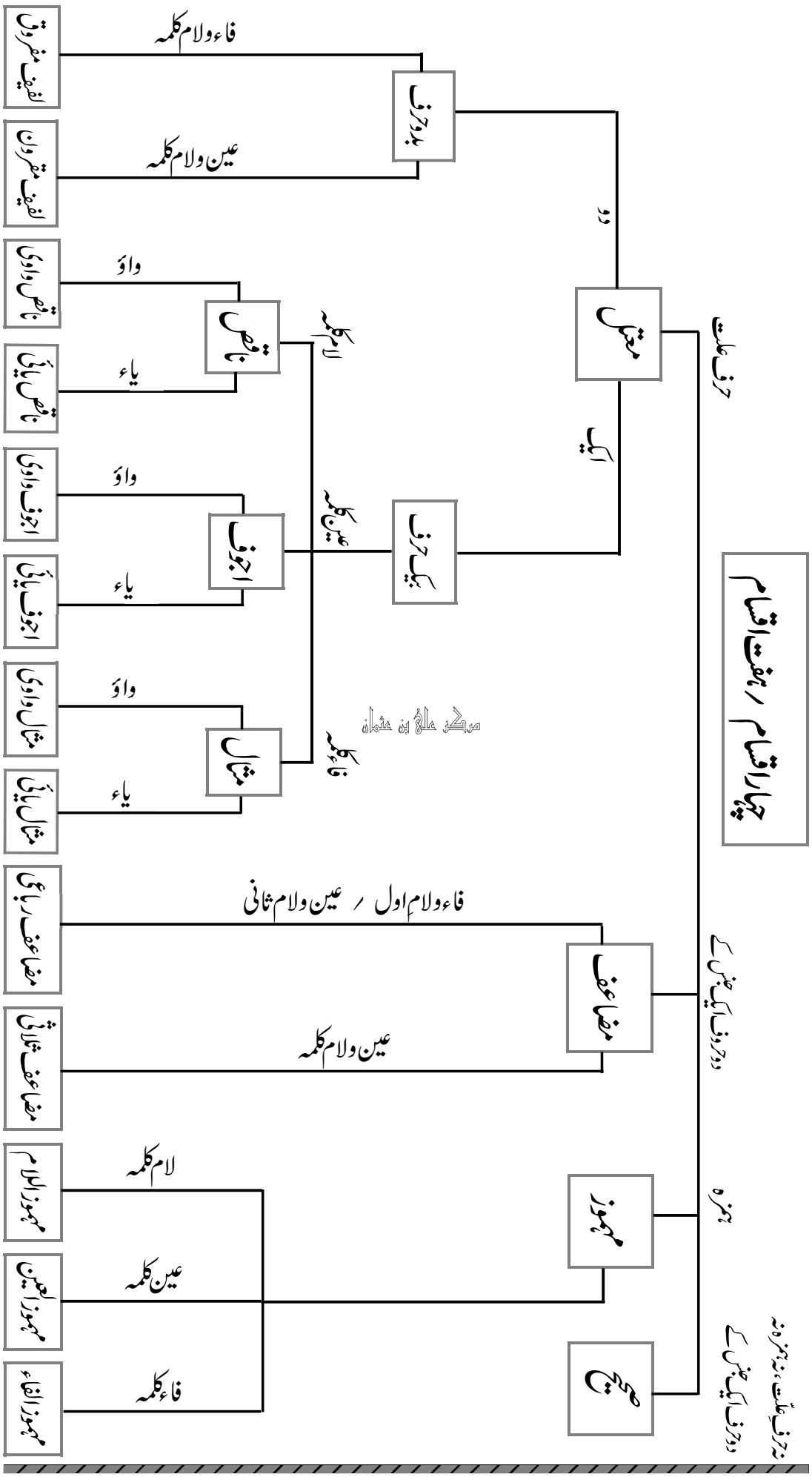

مرکز علی بن عثمان

DarseNizami.MadinaAcademy.pk

کتاب خریدنے کے لئے رابطہ کریں
mazahirhujveri@gmail.com
0336 - 4146 934

مرکز علی بن عثمان

مرکز علی بن عثمان

سوالات

سوال نمبر۱: ہفت اقسام اور چہار اقسام سے کیا مراد ہے؟

سوال نمبر۲: صرفیوں اور نحویوں کے نزدیک صحیح کسے کہتے ہیں؟

سوال نمبر۳: مہموز کسے کہتے ہیں؟ اسکی کتنی اقسام ہیں؟ ہر ایک کی تعریف کریں۔

سوال نمبر۴: مضاعف کسے کہتے ہیں؟ اسکی کتنی اقسام ہیں؟ ہر ایک کی تعریف کریں۔

سوال نمبر۵: معتل بیک حرف کسے کہتے ہیں؟ اسکی کتنی اقسام ہیں؟

سوال نمبر۶: لفیف مفروق اور لفیف مقرون میں کیا فرق ہے؟

تمرینات

تمرین نمبر۱: ہفت اقسام میں سے کیا ہے؟

(۱) سِرَاجٌ (چراغ) (۲) زَلْزَلَ (اس نے ہلایا) (۳) عُنُقٌ (گردن)

(۴) صَوْمٌ (روزہ رکھنا) (۵) غَرْغَرَةٌ (غرغرہ کرنا) (۶) رَأْسٌ (سر)

(۷) عَفْوٌ (معاف کرنا) (۸) جَوَّادٌ (بڑا سخی) (۹) وَلْیٌ (قریب ہونا)

تمرین نمبر۲: بتایئے کہ:

(۱) کیا ''صحیح'' صحیح ہے؟ (۲) کیا ''مضاعف'' مضاعف ہے؟

(۳) کیا ''صحیح'' مضاعف ہے؟ (۴) کیا ''مضاعف'' صحیح ہے؟

(۵) کیا ''اجوف'' اجوف ہے؟ (۶) کیا ''لفیف'' مضاعف ہے؟

(۷) کیا ''مہموز'' ناقص ہے؟ (۸) کیا ''ناقص'' مہموز ہے؟

DarseNizami.MadinaAcademy.pk

کتاب خریدنے کے لئے رابطہ کریں
mazahirhujveri@gmail.com
0336 - 4146 934

مرکز علی بن عثمان

مرکز علی بن عثمان

فصل ۔ ۷

حروفِ عِلّت

حروفِ علّت تین ہیں:

۱۔واؤ ۲۔الف ۳۔یاء

ان کا مجموعہ وای ہے۔

حروفِ علّت کی وجہ تسمیہ:

ان حروف کو حروفِ علّت کہنے کی تین وجوہات ہیں:

۱۔یہ حروف تکلیف کے وقت مریض کے منہ سے صادر ہوتے ہیں۔

۲۔بیماری کی طرح یہ حروف بدلتے رہتے ہیں۔

۳۔بیمار کی طرح یہ حروف کمزور ہوتے ہیں۔

مرکز علی بن عثمان

سوالات

سوال نمبر۱: حروفِ علّت کتنے ہیں اور کون کونسے؟

سوال نمبر۲: حروفِ علّت کو حروفِ علّت کیوں کہتے ہیں؟

تمرینات

تمرین نمبر۱: قَالَ یَقُوْلُ اور بَاعَ یَبِیْعُ میں حرف علت کونسا ہے؟

تمرین نمبر۲: أَمَرَ یَأْمُرُ اور قَرَءَ یَقْرَءُ میں کوئی حرفِ علّت ہے یا نہیں؟

DarseNizami.MadinaAcademy.pk

کتاب خریدنے کے لئے رابطہ کریں
mazahirhujveri@gmail.com
0336 - 4146 934

مرکز علی بن عثمان

مرکز علی بن عثمان

عرفان الصرف ـــــ حصہ دوم

میزان الصرف

مرکز علی بن عثمان

DarseNizami.MadinaAcademy.pk

کتاب خریدنے کے لئے رابطہ کریں
mazahirhujveri@gmail.com
0336 - 4146 934

مرکز علی بن عثمان

مرکز علی بن عثمان

متن و ترجمہ میزان الصرف

بِسۡمِ اللّٰہِ الرَّحۡمٰنِ الرَّحِیۡم

اللہ کے نام سے شروع جو بہت مہربان نہایت رحمت والا

اَلۡحَمۡدُ لِلّٰہِ رَبِّ الۡعَالَمِیۡنَ، وَالۡعَاقِبَۃُ لِلۡمُتَّقِیۡنَ، وَالصَّلٰوۃُ
تمام تعریفیں اللہ تعالیٰ کے لئے ہیں جو تمام جہانوں کا پالنے والا ہے، اور اچھا انجام متقی لوگوں کے لئے ہے، اور درود پاک
عَلٰی رَسُوۡلِہٖ مُحَمَّدٍ وَّاٰلِہٖ وَاَصۡحَابِہٖ اَجۡمَعِیۡنَ
اس کے رسول محمد صلی اللہ علیہ والہ وسلم پر اور آپ کی تمام آل اور اصحاب پر۔
بِداں ــ اَسۡعَدَکَ اللّٰہُ تَعَالٰی فِیۡ الدَّارَیۡنِ ــ کہ جُملہ اَفعالِ مُتَصَرِّفَہ
تُو جان.. اللہ تعالیٰ تجھے دونوں جہانوں میں سعادت مند بنائے! تمام گردان ہونے والے افعال
بَر سِہ گونَہ اسُت: ماضی ومُستقبل وحال، وَہَرچہ جُزاِیں سہ چِیزاسُت
تین قسم پر ہیں: ماضی، مستقبل اور حال، اور جو کچھ ان تین چیزوں کے علاوہ ہے
مُتَفَرِّع اسُت ہَم اَزِیں سہ، اَمَّا ماضی فِعلے را گویَند کہ بَزَمانہ گُذِشتَہ
وہ نکلا ہے انہی تینوں سے، بہرحال ''ماضی'' اس فعل کو کہتے ہیں جس کا گزرے ہوئے زمانے کے ساتھ
تَعَلُّق دارَد، وَآخِرِ اُو مَبنی باشَد بَر فَتحہ قَلَّتۡ حُرُوۡفُہٗ اَوۡ کَثُرَتۡ
تعلق ہو، اور اس کا آخر فتحہ پر مبنی ہو، (چاہے) اس کے حروف کم ہوں یا زیادہ

DarseNizami.MadinaAcademy.pk

کتاب خریدنے کے لئے رابطہ کریں
mazahirhujveri@gmail.com
0336 - 4146 934

مرکز علی بن عثمان

مرکز علی بن عثمان

مَگر بَعارض، چُون: **فَعَلَ فَعِلَ فَعُلَ فَعْلَلَ** چُون: **ضَرَبَ سَمِعَ کَرُمَ بَعْثَرَ۔**

لیکن کسی مجبوری کی وجہ سے (فعل ماضی کا آخر مبنی بر فتحہ نہیں ہوتا)، مثلاً فَعَلَ فَعِلَ فَعُلَ فَعْلَلَ جیسے: ضَرَبَ سَمِعَ کَرُمَ بَعْثَرَ۔

اَمّا مُستَقبِل فِعلے را گویَند کہ بَزمانہ آئندہ تَعلُّق دارَد، وآخِرِ اُو

بہرحال ''مستقبل'' اس فعل کو کہتے ہیں جس کا تعلق آنے والے زمانے کے ساتھ ہو، اور اس کا آخر

مَرفُوع باشَد مگر بعارض، چُون: **یَفْعِلُ یَفْعَلُ یَفْعُلُ یُمفَعْلِلُ** چون:

مرفوع ہوتا ہے لیکن کسی عارضے کی وجہ سے (مرفوع نہیں ہوتا) مثلاً: یَفْعِلُ یَفْعَلُ یَفْعُلُ یُفَعْلِلُ جیسے:

یَضْرِبُ یَسْمَعُ یَکْرُمُ یُبَعْثِرُ۔ اَمّا حال فعلے را گویَند کہ بَزمانہ موجودہ

یَضْرِبُ یَسْمَعُ یَکْرُمُ یُبَعْثِرُ۔ بہرحال ''حال'' اس فعل کو کہتے ہیں جو موجودہ زمانے کے ساتھ

تعلُّق دارَد، وَصِیغۂ حال ہَمچُو صیغۂ اِستِقبال سُت، واَز ہَریَکے اَزِیں

تعلق رکھے، اور حال کا صیغہ مستقبل کے صیغے کی طرح ہے، اور ماضی اور مضارع میں سے ہر ایک کے

مرکز علی بن عثمان

ماضی ومُضارِع چَہاردَہ کلِمہ بَیرُون می آیَند، سہ اَزاں مَر مُذَکر غائب

چودہ صیغے نکلتے ہیں، ان میں سے تین مذکر غائب کے

راسُت، وَسہ اَزاں مَر مؤنث غائب راسُت، وَسہ اَزاں مَر مذکر حاضر

ہیں، تین ان میں سے مؤنث غائب کے ہیں، تین ان میں سے مذکر حاضر

راسُت، وَسہ اَزاں مَر مؤنث حاضِر راسُت، وَدواَزاں مَر حِکایَتِ نَفسِ

کے ہیں، تین ان میں سے مؤنث حاضر کے ہیں، اور دو ان میں سے متکلم کی ذات کے بیان

مُتَکَلِّم راسُت۔ دَر اَوّل صِیغہ وحُدان حِکایَت نَفسِ مُتَکَلِّم مُذَکر و مؤنث

کے ہیں۔ متکلم کی ذات کے بیان کے پہلے صیغہ واحد میں مذکر اور مؤنث

یَکساں سُت، ودَر دوم صیغہ حکایت نفس متکلم تَثنِیَہ وجمع مذکر

اکٹھے ہیں، اور متکلم کی ذات کے بیان کے دوسرے صیغہ تثنیہ وجمع (متکلم مع الغیر) میں

DarseNizami.MadinaAcademy.pk

کتاب خریدنے کے لئے رابطہ کریں
mazahirhujveri@gmail.com
0336 - 4146 934

مرکز علی بن عثمان

مرکز علی بن عثمان

ومؤنث نِیز یَکساں سُت، وَہَریَکے اَزِیں ماضی ومضارع بَرد و گونَہ اسُت:

بھی مذکر اور مؤنث اکٹھے ہیں۔ ماضی اور مضارع میں سے ہر ایک دو قسم پر ہے:

مَعرُوف ومَجہُول، وَہَریَکے اَزِیں نِیز بَردو گونَہ اسُت: اِثبات ونَفی۔

معروف اور مجہول، اور ان میں سے بھی ہر ایک دو قسم پر ہے: اثبات اور نفی۔

فصل

اِیں ہَمَہ کہ گُفتَہ شُد، بَحث اِثبات فعل ماضی معروف بُود، چُوں خواہِی

یہ سب جو بیان ہوا، بحث تھی فعل ماضی مثبت معروف کی، جب تو چاہے

کہ مجہول بِنا کُنی، فائے فعل را ضَمَّہ کُن، وَعَینِ فِعل را کَسرہ دِہ دَر دو

کہ مجہول بنائے، تو فعل کے فاء کو ضمہ دے، اور فعل کے عین کو کسرہ دے دو حالتوں میں

حال، وَلام کلِمہ را بَر حالَتِ خُود بُگذار تا ماضی مَجہول گردَد۔

اور لام کلمہ کو اپنی حالت پر چھوڑ دے تاکہ ماضی مجہول بن جائے۔

فصل

اِیں ہَمَہ کہ گُفتَہ شُد بَحث اِثبات فِعل ماضی مَجہُول بُود، چُوں

یہ سب جو بیان ہوا، فعل ماضی مثبت مجہول کی بحث تھی، جب

خواہی کہ نَفی بِنا کُنی مائے نَفی دَر اَوَّلِ اُو دَر آر تا ماضی مَنفی گردَد

تو چاہے کہ نفی بنائے، نفی کا ما اس (ماضی مثبت) کے شروع میں لے آ تاکہ ماضی منفی بن جائے

وَ مائے نَفی دَر لفظِ ماضی ہیچ عَمل نَکُنَد، چُنانچِہ بُود ہَمبَراں طَرِیق

اور نفی کا ''ما'' ماضی کے لفظ میں کوئی عمل نہیں کرتا، جس طرح تھا اسی طریقے پر

باشَد، لیکِن عَمل دَر مَعنٰی کُنَد یعنی مُثبت را بَمعنٰی مَنفی گردانَد۔

DarseNizami.MadinaAcademy.pk

کتاب خریدنے کے لئے رابطہ کریں
mazahirhujveri@gmail.com
0336 - 4146 934

مرکز علی بن عثمان

رہے گا، لیکن معنٰی میں عمل کرتا ہے یعنی مثبت کو منفی کے معنٰی میں کردیتا ہے۔

فوائد نافعه

اِیں ہَمَه کہ گُفتَه شُد بَحث ماضی مُطلَق بُود، چُوں خواہی کہ ماضی

یہ سب جو گفتگو ہوئی، ماضی مطلق کی بحث تھی، جب تم چاہو کہ ماضی

قریب یا بعید یا اِستِمراری وغیرہ بِنا کُنی، پَس اگر لفظِ **"قَدْ"** بَر

قریب یا بعید یا استمراری وغیرہ بناؤ، تو اگرتم لفظ "قَدْ"

ماضی مُطلَق داخِل کُنی ماضی قریب گردَد چُوں: **قَدْ ضَرَبَ**، واگر لفظِ

ماضی مطلق پر داخل کرو تو ماضی قریب بن جائے گی جیسے: قَدْ ضَرَبَ، اور اگرتم لفظ

"کَانَ" داخل کُنی ماضی بعید شَوَد نَحو: **کَانَ ضَرَبَ** وَاَ گر آں را بَر

"کَانَ" کو (ماضی مطلق) پر داخل کروتو ماضی بعید بن جائے گی، جیسے: کَانَ ضَرَبَ اوراگراس (لفظ "کَانَ") کو

مضارع داخل کُنی ماضی اِستِمراری گردَد، چُوں: **کَانَ یَفْعَلُ**، وَاَ گربَر

مضارع پر داخل کرو تو ماضی استمراری بن جائے گی، جیسے: کَانَ یَفْعَلُ، اور اگر

ماضی مُطلَق لفظِ **"لَعَلَّمَا"** دَر آری ماضی اِحتِمالی گردَد نَحو: **لَعَلَّمَا فَعَلَ**،

ماضی مطلق پر لفظ "لَعَلَّمَا" کو لے آؤ تو ماضی احتمالی بن جائے گی، جیسے: لَعَلَّمَا فَعَلَ،

وَہمچُناں اگر بَجائے **"لَعَلَّمَا"** لفظِ **"لَیْتَمَا"** داخل کُنی ماضی تَمنّائی گردَد

اور اسی طرح اگر "لَعَلَّمَا" کی بجائے لفظ "لَیْتَمَا" داخل کرو تو ماضی تمنائی بن جائے گی

چُوں: **لَیْتَمَا ضَرَبَ**، بایَد دانِست کہ اَزہَریَك اَزینہا چَہاردَہ چَہاردَہ

جیسے: لَیْتَمَا ضَرَبَ، جاننا چاہئے کہ ان (افعال) میں سے ہر ایک کے چودہ چودہ

صِیغہ بَرمی آیَند، چُنانکہ دَر ماضی مُطلق گُذشت۔

صیغے نکلتے ہیں، جیسا کہ ماضی مطلق میں گزرا۔

DarseNizami.MadinaAcademy.pk

کتاب خریدنے کے لئے رابطہ کریں
mazahirhujveri@gmail.com
0336 - 4146 934

فصل

اِیں ہَمَہ کہ گُفتَہ شُد بَحث فعل ماضی بُود، چُوں خواہی کہ مُضارع

یہ سب جو کہا گیا، بحث تھی فعل ماضی کی، جب تو چاہے کہ مضارع

بِنا کُنی، یَکے را اَز عَلامَتہائے مضارع دَر اوّلِ اُو دَر آر، وَفا کلِمہ

بنائے تُو، تو مضارع کی علامتوں میں سے ایک علامت کو اس (ماضی) کے شروع میں لے آ، اور فاء کلمہ

راساکِن کُن وَعَین کلِمہ رابَر حالَتِ خُود بُگذار، وآخِرِ اُو ضَمَّہ کُن،

کو ساکن کر اور عین کلمہ کو اپنی حالت پر چھوڑ دے، اور اس کے آخر کو ضمہ دے،

وَعَلامَتِ مُضارع چَہار حَرف اَند: اَلِف وتاء ویاء ونُون کہ مَجمُوع وے

اور علامتِ مضارع چار حروف ہیں: الف، تاء، یاء اور نون کہ ان کا مجموعہ

أتین باشَد، اَلِف وحدان حِکایَتِ نَفسِ مُتَکَلِّم راسُت، وَتاء بَرائے ہَشت

اتین ہے، الف واحد متکلم کی ذات کے بیان کیلئے ہے، اور تاء آٹھ صیغوں کے لئے

کلِمہ اسُت، سہ اَزاں مَر مُذَکَّر حاضِر راسُت، وَسِہ اَزاں مَر مُؤَنَّث

ہے، تین ان میں سے مذکر حاضر کے ہیں، تین ان میں سے مؤنث حاضر کے

حاضِر راسُت، وَدواَزاں مَر واحِد وتَثنِیَہ مُؤَنَّث غائب راسُت، وَیاء

ہیں، دو ان میں سے واحد اور تثنیہ مؤنث غائب کے ہیں، اور یاء

بَرائے چَہار کلِمہ راسُت، سِہ اَزاں مَر مُذَکَّر غائب راسُت، وَیَکے مَرجَمع

چار صیغوں کے لئے ہے، تین ان میں سے مذکر غائب کے ہیں اور ایک جمع

مُؤَنَّث راسُت، وَنون بَرائے تَثنِیَہ وجمع حِکایَتِ نَفسِ مُتَکَلِّم مُذَکَّر و مؤنث

مؤنث کا ہے، اور نون تثنیہ و جمع متکلم مذکر و مؤنث کی ذات کے بیان کے لئے

DarseNizami.MadinaAcademy.pk

کتاب خریدنے کے لئے رابطہ کریں
mazahirhujveri@gmail.com
0336 - 4146 934

سُت، وَدَر ہَفت مَحَل نون اِعرابی رادَر آر، چَہار تَثنِیَہ کہ نون اِعرابی
ہے، اور سات جگہوں میں نون اعرابی کو لے آ، چار تثنیہ کہ ان میں نون اعرابی
دَرِینہا مَکسُور باشَد، وَد وجمع مذکَّر غائب و حاضِر، وَیَکے واحِد مؤنَّث حاضِر
مکسور ہوتا ہے، دو جمع مذکر غائب اور حاضر، ایک واحد مؤنث حاضر
کہ نون اِعرابی دَرِینہا مَفتُوح باشَد، ونون جمع مؤنَّث چُنانکہ دَر
کہ نون اعرابی اس میں مفتوح ہوتا ہے، اور نون جمع مؤنث جیسے ماضی میں
ماضی آیَد ہَمچُناں دَر مُضارع نِیز آیَد۔
آتا ہے اسی طرح مضارع میں بھی آتا ہے۔

فصل

اِیں ہَمَہ کہ گُفتَہ شُد، بَحث اِثبات فعل مُضارِع مَعرُوف بُود، چُوں خواہی
یہ تمام جو گفتگو ہوئی، بحث تھی فعل مضارع مثبت معروف کی، جب تو چاہے
کہ مُضارع مَجہُول بِنا کُنی، عَلامتِ مُضارِع راضَمَّہ دِہ، وَعَین کَلِمہ را فَتحَہ دَر
کہ مضارع مجہول بنائے، تو مضارع کی علامت کو ضمہ دے، عین کلمہ کو فتحہ (دے)
دو حال، وَلام کَلِمہ را بَر حالَتِ خُود بُگذار، تا مُضارِع مَجہُول گردَد۔
دو حالتوں میں، اور لام کلمہ کو اپنی حالت پر چھوڑ دے، تا کہ مضارع مجہول بن جائے۔

فصل

اِیں ہَمَہ کہ گُفتَہ شُد، بَحث اِثبات فعل مضارع مَجہُول بُود، چُوں
یہ سب جو کہا گیا، فعل مضارع مثبت مجہول کی بحث تھی، جب
خواہی کہ نَفی بَ"لَا" بِنا کُنی، لائے نَفی دَر اوّلِ اُو دَر آر، لائے نَفی دَر
تو چاہے کہ نفی بَ"لَا" بنائے، تو نفی کا "لا" اس (مضارع مثبت) کے شروع میں لے آ، نفی کا "لا"

کتاب خریدنے کے لئے رابطہ کریں
mazahirhujveri@gmail.com
0336 - 4146 934
DarseNizami.MadinaAcademy.pk

مرکز علی بن عثمان

لفظِ مضارع ہیچ عَمَل نَکُنَد، چُنانکه بُود ہَمبَراں طَرِیق باشَد، لیکِن عَمَل دَر

مضارع کے لفظوں میں کوئی عمل نہیں کرتا، جس طرح تھا اسی طریقے پر رہے گا، لیکن معنٰی

معنٰی کُنَد، یعنی مُثبَت را بَمعنٰی منفی گرداند۔

میں عمل کرتا ہے، یعنی (مضارع) مثبت کو منفی کے معنٰی میں پھیر دیتا ہے۔

فصل

اِیں ہَمَه که گُفتَه شُد، بَحث نَفی فعل مضارع بَـ"لَا" بُود، چُوں خواہی

یہ جتنی گفتگو ہوئی، بحث فعل مضارع منفی بَـ"لَا" کی تھی، جب تو چاہے

که نفی تاکید بَـ"لَنْ" بِناکُنی، "لَنْ" دَر اوّل فعل مضارع دَر آر، وَاِیں

کہ نفی تاکید بَـ"لَنْ" (ناصبہ) بنائے، تو فعل مضارع کے شروع میں (لفظِ) "لَنْ" لے آ، اور اس

را نفی تاکید بَـ"لَنْ" گویَند، و "لَنْ" دَر فعل مُستَقبِل دَر پَنج مَحَل

کو نفی تاکید بلن کہتے ہیں، اور (لفظِ) "لَنْ" فعل مستقبل میں پانچ جگہوں میں

نَصَب کُنَد، وَآں پَنج مَحَل اِیں اسُت: واحِد مذکَّر غائب، واحد مؤنَّث

نصب دیتا ہے، اور وہ پانچ جگہیں یہ ہیں: واحد مذکر غائب، واحد مؤنث

غائب، واحِد مذکَّر حاضِر، وَدو صیغه حِکایَتِ نَفسِ مُتَکَلِّم، وَدَر ہَفت

غائب، واحد مذکر حاضر، اور دو صیغے متکلم کی ذات کے بیان کے، اور سات

مَحَل نون اِعرابی راساقِط گرداند، چَہار تَثنِیَه، وَدوجمع مذکَّر غائب

جگہوں میں (لفظِ "لَنْ") نون اعرابی کو گرا دیتا ہے، چار تثنیہ، دو جمع مذکر غائب

وحاضر، ویکے واحد مؤنث حاضر، ودر دو کلمه یعنی جمع مؤنث غائب

اور حاضر، اور ایک واحد مؤنث حاضر، اور دو صیغوں یعنی جمع مؤنث غائب

وحاضِر دَر لَفظ ہیچ عَمَل نَکُنَد، و "لَنْ" مضارع را بَمعنٰی مُستَقبِل منفی گرداند۔

DarseNizami.MadinaAcademy.pk

کتاب خریدنے کے لئے رابطہ کریں
mazahirhujveri@gmail.com
0336 - 4146 934

مرکز علی بن عثمان

اور حاضر میں لفظوں میں کوئی عمل نہیں کرتا اور (لفظِ) ''لَنْ'' مضارع کو مستقبل منفی کے معنی میں پھیر دیتا ہے

فصل

اِیں ہَمَہ کہ گُفتَہ شُد، بَحث نفی تاکید بَـ"لَنْ" دَر فعل مُستَقبِل بُود، چُوں

یہ سب جو گفتگو ہوئی، بحث نفی تاکید بلن (ناصبہ) در فعل مستقبل کی تھی، جب

خواہی کہ نفی جَحد بَـ"لَمْ" بِنا کُنی، "لَمْ" دَر اوّل فعل مضارع دَر آر، وَاِیں

تو چاہے کہ نفی جحد بَ ''لَمْ'' (جازمہ) بنائے، تو (لفظِ) ''لَمْ'' فعل مضارع کے شروع میں لے آ، اور اس

را نفی جَحد بَـ"لَمْ" می گویَند، و "لَمْ" دَر فعل مضارع دَر پَنج مَحَل جَزم کُنَد

کو نفی جحد بہ ''لَمْ'' کہتے ہیں، اور (لفظِ) ''لَمْ'' فعل مضارع میں پانچ جگہوں میں جزم دیتا ہے

اگر دَر آخِرِ اُو حَرفِ عِلّت نَباشَد، وَاگر باشَد ساقِط گردانَد، چُوں: لَمْ یَدْعُ

اگر اس (فعل مضارع) کے آخر میں حرفِ علت نہ ہو، اور اگر (حرفِ علت) ہو تو (لفظِ ''لَمْ'') اسے گرا دیتا ہے، جیسے: لَمْ یَدْعُ،

وَلَمْ یَرْمِ و لَمْ یَخْشَ وَحُرُوفِ عِلَّت سِہ اسْت: واؤ و الف و یاء کہ مَجمُوعہ وے

لَمْ یَرْمِ اور لَمْ یَخْشَ اور حروفِ علت تین ہیں: واؤ، الف اور یاء، کہ مجموعہ اس کا

وای باشَد، وَآں پَنج مَحَل اِیں سُت: واحِد مُذکَّر غائب، واحِد مؤنَّث غائب،

وای ہے، اور وہ پانچ جگہیں یہ ہیں: واحد مذکر غائب، واحد مؤنث غائب،

واحِد مُذکَّر حاضِر، وَدو کلِمہ حِکایَتِ نَفسِ مُتَکَلِّم، وَدَر ہَفت مَحَل نون اِعرابی

واحد مذکر حاضر، اور دو صیغے متکلم کی ذات کے بیان کے، اور سات جگہوں میں (لفظِ ''لَمْ'') نون اعرابی

را ساقِط گردانَد، چَہار تَثنِیَہ و دو جمع مُذکَّر غائب و حاضِر، وَیَکے واحِد

کو گرا دیتا ہے، چار تثنیہ، دو جمع مذکر غائب اور حاضر، اور ایک واحد

مُؤنَّث حاضِر، وَدَر دو مَحَل دَر لَفظ ہیچ عَمَل نَکُنَد، وَآں دو مَحَل اَیں اسْت:

مؤنث حاضر، اور دو جگہوں میں لفظوں میں کوئی عمل نہیں کرتا، اور وہ دو جگہیں یہ ہیں:

DarseNizami.MadinaAcademy.pk
مرکز علی بن عثمان
کتاب خریدنے کے لئے رابطہ کریں
mazahirhujveri@gmail.com
0336 - 4146 934

جمع مُؤنَّث غائب وحاضِر، وَدَر ہَمَه کلِمات عَمَل دَر معنٰی کُنَد، یعنی

جمع مؤنث غائب اور حاضر، اور تمام صیغوں میں معنٰی میں عمل کرتا ہے، یعنی

صیغه فعل مضارع را بمعنٰی ماضی منفی گرداند۔

فعل مضارع کے صیغے کو ماضی منفی کے معنٰی میں پھیر دیتا ہے۔

فصل

اِیں ہَمَه که گُفتَه شُد، بَحث نفی جَحد **بَلَمْ** دَر فعل مُستَقبِل بُود، چُوں

یہ جو ساری گفتگو ہوئی، بحث تھی فعل نفی جحد بلم در فعل مستقبل کی، جب

خواہی که لام تاکید بانون تاکید بِنا کُنی، لام تاکید دَر اوّل فعل

تو چاہے کہ لام تاکید بانون تاکید بنائے، تو لام تاکید فعل مستقبل کے شروع میں

مُستَقبِل دَرآر، وَنون تاکید دَر آخِرِ اُو زیاده کُن، وَلامِ تاکید ہمیشه

لے آ، اور نون تاکید اس کے آخر میں زیادہ کر، اور لام تاکید ہمیشہ

مَفتُوح باشَد، وَنون تاکید دو نون اسُت، یَکے نون ثَقیله دوم نون

مفتوح ہوتا ہے، اور نون تاکید دو نون ہیں، ایک نون ثقیلہ دوسرا نون

خَفِیفَه، وَنون ثَقِیله نون مُشَدَّد را گویَند، وَنون خَفِیفَه نون ساکِن را

خفیفہ، اور نون ثقیلہ نون مشدد کو کہتے ہیں، اور نون خفیفہ نون ساکن کو

گویَند، وَنون ثَقِیلَه دَر چَہار دَه کلِمه دَر آیَد، وَنون خَفِیفَه دَر ہَشت

کہتے ہیں، اورنون ثقیلہ چودہ صیغوں میں آتا ہے، اور نون خفیفہ آٹھ

کلِمه دَر آیَد، وَما قَبل نون ثَقِیلَه دَر پَنج مَحَل مَفتُوح باشَد، وآں پَنج

صیغوں میں آتا ہے، اورنون ثقیلہ کا ماقبل پانچ جگہوں میں مفتوح ہوتا ہے، اور وہ پانچ

کتاب خریدنے کے لئے رابطہ کریں
mazahirhujveri@gmail.com
0336 - 4146 934
DarseNizami.MadinaAcademy.pk

مرکز علی بن عثمان

مَحَل اِیں اسُت: واحِد مُذکَّر غائب وَوَاحِد مُؤنَّث غائب و واحِد مُذکَّر

جگہیں یہ ہیں: واحد مذکر غائب، واحد مؤنث غائب، واحد مذکر

حاضِر، وَدوصیغه حِکایَتِ نَفسِ مُتَکَلِّم، وَدَر شَش مَحَل ماقَبل نون ثَقِیلَه

حاضر، اور دو صیغے متکلم کی ذات کے بیان کے، اور چھ جگہوں میں نون ثقیلہ کا ماقبل

اَلِف باشَد، چَہار تَثنِیَه و دو جمع مُؤنَّث غائب وَحاضِر، دَرِیں دو مَحَل

الف ہوتا ہے، چار تثنیہ، دوجمع مؤنث غائب اور حاضر، اِن دوجگہوں (جمع مؤنث غائب وحاضر) میں

اَلِف فاصِل دَرآیَد، وَدَر جمع مُذکَّر غائب و حاضِر واؤ دور کَردَه شَوَد،

الف فاصل آتا ہے، اور جمع مذکر غائب اور حاضر میں واؤ دور کردی جاتی ہے،

ماقَبل اُو ضَمَّه گُذاشتَه شَوَد، تادَلالَت کُنَد بَر حَذفِ واؤ، وَاَز صیغه

اس سے پہلے ضمہ چھوڑ دیا جاتا ہے، تا کہ دلالت کرے واؤ کے حذف پر، اور

واحِد مُؤنَّث حاضِر یاء دُور کَردَه شَوَد، ماقَبل اُو کَسرَه گُذاشتَه آیَد،

واحد مؤنث حاضر کے صیغہ سے یاء دور کردی جاتی ہے، اس کے ماقبل کسرہ کو چھوڑ دیا جاتا ہے،

تادَلالَت کُنَد بَر حَذفِ یاء، وَنون ثَقِیلَه دَر شَش مَحَل مَکسُور باشَد،

تا کہ یاء کے حذف پر دلالت کرے، اور نون ثقیلہ چھ جگہوں میں مکسور ہوتا ہے،

وآں شَش مَحَل ہمانسُت که دَراں اَلِف دَرمی آیَد، وَدَر باقی ہَشت مَحَل

اور وہ چھ جگہیں وہی ہیں کہ ان میں الف آتا ہے، اور باقی آٹھ جگہوں میں

مَفتُوح، وَنون خَفِیفَه دَر مَحَلیکه اَلِف باشَد دَرنَیایَد، وَدَر باقی مَحَل

(نون ثقیلہ) مفتوح، اور جن جگہوں میں الف آتا ہے ان میں نون خفیفہ نہیں آتا، اور باقی جگہوں میں

بِیایَد، وَنونِ اِعرابی بانونِ تاکید جمع نَشَوَد۔

آتا ہے، اور نون اعرابی نون تاکید کے ساتھ جمع نہیں ہوتا۔

DarseNizami.MadinaAcademy.pk

کتاب خریدنے کے لئے رابطہ کریں
mazahirhujveri@gmail.com
0336 - 4146 934

مرکز علی بن عثمان

فصل

اِیں ہَمَہ کہ گُفتَہ شُد بَحث فِعل مُستَقبِل لام تاکید بانون ثَقِیلَہ و خَفِیفَہ بُود،

یہ تمام جو گفتگو تھی، بحث تھی فعل مستقبل لام تاکید بانون ثقیلہ و خفیفہ کی،

چُوں خواہی کہ اَمر بِنا کُنی، اَمر گرِفتَہ می شَوَد اَز فِعل مُضارِع، غائب

جب تو چاہے کہ امر بنائے، تو امر بنایا جاتا ہے فعل مضارع سے، غائب

اَز غائب، حاضِر اَز حاضِر، مُتَکَلِّم اَز مُتَکَلِّم، مَعرُوف اَز مَعرُوف،

سے غائب، حاضر سے حاضر، متکلم سے متکلم، معروف سے معروف،

مَجہُول اَز مَجہُول، چُوں خواہی کہ اَمر حاضِر مَعرُوف بِنا کُنی، عَلامَتِ

مجہول سے مجہول، جب تو چاہے کہ امر حاضر بنائے، تو

مُضارِع را حَذف کُن، بَعدہٗ بِنگر کہ مُتَحَرِّك می مانَد یا ساکِن، اگر

مضارع کی علامت کو حذف کر، اس کے بعد دیکھ کہ متحرک باقی ہے یا ساکن، اگر

مُتَحَرِّك میمانَد آخِر راساکِن کُن اگر حَرفِ عِلَّت نَباشَد، چُوں: اَز **تَعِدُ**

متحرک باقی ہے تو آخر کو ساکن کر اگر حرف علت نہ ہو، جیسے: تَعِدُ سے

عِدْ و اَز تَضَعُ ضَعْ، وَاگر باشَد ساقِط شَوَد، چُوں: اَز **تَقِیُ قِ**، وَاَگر ساکِن

عِدْ، تَضَعُ سے ضَعْ، اور اگر (حرفِ علت) ہو تو گر جائے گا، جیسے: تَقِیُ سے قِ اور اگر ساکن

میمانَد نَظَر کُن دَر عَین کَلِمہ، اَگر عَین کَلِمہ مَکسُور باشَد یا مَفتُوح

باقی ہو تو عین کلمہ میں نظر کر، اگر عین کلمہ مکسور ہو یا مفتوح

ہَمزَۂ وَصل مَکسُور دَر اَوّلِ اُو دَر آر، وَآخِر راساکِن کُن اگر حَرفِ

تو ہمزہ وصلی مکسور اس کے شروع میں لے آ، اور اس کا آخر ساکن کر اگر حرفِ

DarseNizami.MadinaAcademy.pk

کتاب خریدنے کے لئے رابطہ کریں
mazahirhujveri@gmail.com
0336 - 4146 934

عِلَّت نَباشَد، چُون: اَز **تَسْمَعُ اِسْمَعْ** وَاَز **تَضْرِبُ اِضْرِبْ**، وَاَ گر باشَد

علت نہ ہو، جیسے: تَسْمَعُ سے اِسْمَعْ اور تَضْرِبُ سے اِضْرِبْ، اور اگر ہو

ساقِط شَوَد، چُون: اَز **تَرْمِیْ اِرْمِ** وَاَز **تَخْشٰی اِخْشَ**، وَاَ گر عَین کَلِمه

تو گر جاتا ہے، جیسے: تَرْمِیْ سے اِرْمِ اور تَخْشٰی سے اِخْشَ، اور اگر عین کلمہ

مَضمُوم باشَد، هَمزَۂ وَصل مَضمُوم دَر اَوّلِ اُو دَر آر، وَآخِر راساکِن

مضموم ہو، تو ہمزہ وصلی مضموم اس کے شروع میں لے آ، اور اس کے آخر کو ساکن

کُن اَ گر حَرفِ عِلَّت نَباشَد، چُون: اَز **تَنْصُرُ اُنْصُرْ**، وَاَ گر باشَد ساقِط

کر اگر حرفِ علت نہ ہو، جیسے: تَنْصُرُ سے اُنْصُرْ، اور اگر (حرفِ علت) ہو تو گر

شَوَد، چُون: اَز **تَدْعُوْ اُدْعُ**، چُون خواهی که اَمر حاضِر مَجهُول وَاَمر

جائے گا، جیسے: تَدْعُوْ سے اُدْعُ، جب تو چاہے کہ امر حاضر مجہول اور امر

غائب مَعرُوف یا مَجهُول بِنا کُنی، لامِ اَمر مَکسُور دَر اَوَّلِ اُو دَر آر،

غائب معروف یا مجہول بنائے، تو امر کا لام مکسور اس کے شروع میں لے آ،

وَآخِرِ اُو جَزم کُن اگر حَرفِ عِلَّت نَباشَد، وَاَ گر باشَد ساقِط شَوَد،

اور اس کا آخر مجزوم کر اگر حرفِ علت نہ ہو، اور اگر ہو تو وہ گر جائے گا،

چُون: **لِیَدْعُ لِیَرْمِ لِیَخْشَ**، وَنون تاکِید چُنانچه دَر مُضارِع می آیَد دَر

جیسے: لِیَدْعُ لِیَرْمِ لِیَخْشَ، اور نون تاکید جس طرح مضارع میں آتا ہے

اَمر نِیز می آیَد، وَدَر اَمر نون اِعرابی هَم ساقِط شَوَد۔

امر میں بھی آتا ہے، اور امر میں نون اعرابی بھی گرجاتا ہے۔

فصل

DarseNizami.MadinaAcademy.pk
مرکز علی بن عثمان
کتاب خریدنے کے لئے رابطہ کریں
mazahirhujveri@gmail.com
0336 - 4146 934

مرکز علی بن عثمان

اِیں ہَمَہ کہ گُفتَہ شُد بَحث اَمر بُود، چُوں خواہی کہ نَہی بِنا کُنی پَس

یہ جو سب گفتگو ہوئی، بحث تھی امر کی، جب تو چاہے کہ نہی بنائے، تو

لائے نَہی دَر اَوّلِ فِعل مُستَقبِل دَر آر، وَلائے نَہی دَر آخِر اُو دَر پَنج

نہی کا ''لا'' فعل مستقبل کے شروع میں لے آ، اور لائے نہی اس کے آخر میں پانچ

مَحَل جَزم کُنَد مِثل **"لَمْ"** اگر دَر آخِرِ اُو حَرفِ عِلَّت نَباشَد، وَاَگر باشَد

جگہ (لفظِ) ''لَم'' کی طرح جزم دیتا ہے اگر اس کے آخر میں حرف علت نہ ہو، اور اگر (حرفِ علت) ہو

ساقِط گرداند، چُوں: **لَاتَدْعُ و لَاتَرْمِ و لَاتَخْشَ**، وَاَز ہَفت مَحَل نون

تو وہ گر جاتا ہے، جیسے: لَاتَدْعُ، لَاتَرْمِ اور لَاتَخْشَ، اور سات جگہوں سے نون

اِعرابی را ہَم دُور نُمایَد، وَدَر دو مَحَل دَر لَفظ ہیچ عَمَل نَکُنَد، وَنون

اعرابی کو بھی دور کر دیتا ہے، اور دو جگہوں میں لفظوں میں کوئی عمل نہیں کرتا، اور نون

تاکید چُنانچہ دَر مُضارع آیَد ہَمبَراں طَرِیق دَر نَہی نِیز می آیَد۔

تاکید جس طرح مضارع میں آتا ہے اسی طریقہ پر نہی میں بھی آتا ہے۔

فصل

اِیں ہَمَہ کہ گُفتَہ شُد بَحث نَہی بُود، چُوں خواہی کہ اِسمِ فاعِل بِنا کُنی،

یہ تمام جو گفتگو ہوئی، نہی کی بحث تھی، جب تو چاہے کہ اسمِ مفعول بنائے،

اِسمِ فاعِل گِرفتَہ مے شَوَد اَز فِعل مُضارع مَعرُوف، پَس عَلامَتِ مُضارع

تو اسمِ فاعل کو بنایا جاتا ہے فعل مضارع معروف سے، پس مضارع کی علامت کو

را حَذف کُن، بَعد اَزاں فا کَلِمہ رافَتحَہ دِہ وَمِیانِ فاو عین اَلِفِ فاعِل دَر آر، و

حذف کر، اس کے بعد فاء کلمہ کو فتحہ دے اور فاء اور عین (کلمہ) کے درمیان فاعل کا الف لے آ، اور

عَین کَلِمہ را کَسرَہ دِہ، وَلام کَلِمہ را تَنوِین زیادہ کُن تا اِسمِ فاعِل گردَد

DarseNizami.MadinaAcademy.pk

کتاب خریدنے کے لئے رابطہ کریں
mazahirhujveri@gmail.com
0336 - 4146 934

مرکز علی بن عثمان

عین کلمہ کو کسرہ دے، اور لام کلمہ کے (ساتھ) تنوین زیادہ کرتا کہ اسمِ فاعل بن جائے۔

فصل

اِیں ہَمَہ کہ گُفتَہ شُد، بَحث اِسمِ فاعِل بُود، چُوں خواہی کہ اِسمِ مَفعُول

یہ جو سب گفتگو ہوئی، اسمِ فاعل کی بحث تھی، جب تو چاہے کہ اسمِ مفعول

بِنا کُنی، اِسمِ مَفعُول ساختَہ میشَوَد اَز فِعل مُضارع مَجہُول، پَس

بنائے، تو اسمِ مفعول بنایا جاتا ہے فعل مضارع مجہول سے، پس

عَلامَتِ مُضارع راحَذف کُن، بَعد اَزاں میم مَفتُوح مَفعُول دَر اَوّلِ اُو

مضارع کی علامت کو حذف کر، اس کے بعد مفعول کا میم مفتوح اس کے شروع میں

دَ رآر، وَ عَین کَلِمہ را ضَمَّہ دِہ، وَمِیانِ عَین و لام واؤ مَفعُول دَ رآر،

لے آ، اور عین کلمہ کو ضمہ دے، اور عین اور لام (کلمہ) کے درمیان مفعول کا واؤ لے آ،

وَلام کَلِمہ را تَنوِین دِہ تا اِسمِ مَفعُول گردَد۔

اور لام کلمہ کو تنوین دے تاکہ اسمِ مفعول بن جائے۔

فصل

چُوں خواہی کہ اِسمِ ظَرف زَمان و مَکان بِنا کُنی، علامَتِ مُضارع را

جب تو چاہے کہ اسمِ ظرف زمان اور مکان بنائے، تو مضارع کی علامت کو

حَذف کُن، وَمِیم مَفتُوح دَر اَوّلِ اُو دَر آر، وَعَین کَلِمہ را فَتحَہ دِہ اَ گر

حذف کر، اور میم مفتوح اس کے شروع میں لے آ، اور عین کلمہ کو فتحہ دے اگر

مَضمُوم باشَد، وَاَ گر مَفتُوح باشَد بَحالِ خُود بِماند، مَگر دَر مِثال،

مضموم ہو، اور اگر مفتوح ہو تو اپنی حالت پر رہنے دے، مگر مثال میں (عین کلمہ ہمیشہ مکسور ہوگا)،

DarseNizami.MadinaAcademy.pk

کتاب خریدنے کے لئے رابطہ کریں
mazahirhujveri@gmail.com
0336 - 4146 934

مرکز علی بن عثمان

وَہمچُنِیں اگر مَکسُور باشَد، مَگر دَر ناقِص ومُضاعَف، و

اوراسی طرح اگرمکسور ہو(تب بھی اپنی حالت پر رہنے دے)،مگرناقص اورمضاعف میں(عین کلمہ مفتوح ہوگا)،اور

لام کَلِمہ را تَنوِین مُلحَق کُن، تا اِسم زَمان و مَکان گردَد۔

لام کلمہ کے(ساتھ)تنوین ملا، تاکہ اسم زمان اور مکان بن جائے۔

فصل

اِیں ہَمَہ کہ گُفتَہ شُد، بَحث اِسمِ ظَرف بُود، چُوں خواہی کہ اِسمِ آلہ بِنا کُنی،

یہ جو سب گفتگو ہوئی، اسمِ ظرف کی بحث تھی، جب تو چاہے کہ اسمِ آلہ بنائے،

عَلامَتِ مُضارع را حَذف کُن، وَمِیم مَکسُور دَر اَوّلِ اُو دَر آر، وَعَین کَلِمہ

تو مضارع کی علامت کو حذف کر دے، اور میم مکسور اس کے شروع میں لے آ، اور عین کلمہ

را فَتحَہ دِہ اگر مَفتُوح نَباشَد، وَلام کَلِمہ را تَنوِین مُلحَق ساز، تا اِسمِ

کو فتحہ دے اگر مفتوح نہ ہو، اور لام کلمہ کے (ساتھ) تنوین ملا دے، تا کہ اسمِ

آلہ گردَد، وَاَگر بَعدِ عَین کَلِمہ اَلِف آری، وَیا پَسِ لام تا زیادہ کُنی، د و

آلہ بن جائے،اوراگرتُو عین کلمہ کے بعدالف لے آئے،یالام(کلمہ)کے بعدتاءزیادہ کرے،تو دو

صِیغَہ دِیگر اِسمِ آلہ کہ اَکثَر مُوافِقِ قِیاسَ سُت، پَدِید مے آیَد۔

اور صیغے اسمِ آلہ کے، جو زیادہ تر قیاس کے مطابق ہوتے ہیں، ظاہر ہوجائیں گے۔

فصل

اِیں ہَمَہ کہ گُفتَہ شُد، بَحث اِسمِ آلہ بُود، چُوں خواہی کہ اِسمِ

یہ جو ساری گفتگو ہوئی، اسمِ آلہ کی بحث تھی، جب تو چاہے کہ اسمِ

تَفضِیل بِنا کُنی، عَلامَتِ مُضارِع را حَذف کُن، وَہَمزَۂ اِسمِ تَفضِیل

DarseNizami.MadinaAcademy.pk

کتاب خریدنے کے لئے رابطہ کریں
mazahirhujveri@gmail.com
0336 - 4146 934

مرکز علی بن عثمان

مرکز علی بن عثمان

تفضیل بنائے، تو مضارع کی علامت کو حذف کردے، اور اسمِ تفضیل کا ہمزہ

دَر اَوّلِ اُو دَر آر، وَعَین کَلِمہ را فَتحَہ دِہ اَگر مَفتُوح نَباشَد،

اس کے شروع میں لے آ، اور عین کلمہ کو فتحہ دے اگر مفتوح نہ ہو،

وَلام را بَحالَتِ خُود بُگُذار، اِیں طَرِیق بِنائے اِسمِ تَفضِیل بَرائے

اور لام کلمہ کو اپنی حالت پر چھوڑ دے، اسمِ تفضیل بنانے کا یہ طریقہ

مُذکَّر اسُت، اَمَّا چُوں صِیغَۂ مُؤنَّث بِنا کُنی، بَعد حَذفِ عَلامَتِ

مذکر کے لئے ہے، بہر حال جب تو (اسمِ تفضیل) مؤنث کا صیغہ بنائے، تو مضارع کی علامت کو گرانے کے بعد

مُضارِع فاء را ضَمَّہ دِہ، وَعَین را ساکِن کُن، وَبَعد لام اَلِف مَقصُورَہ

فاء (کلمہ) کو ضمہ دے، اور عین (کلمہ) کو ساکن کر، اور لام (کلمہ) کے بعد الف مقصورہ

لاحِق کُن، وَلام کَلِمہ را فَتحَہ دِہ، تا اِسمِ تَفضِیل مُؤنَّث گردَد۔

ملا دے، اور لام کلمہ کو فتحہ دے، تاکہ اسمِ تفضیل مؤنث بن جائے۔

شرح میزان الصرف

DarseNizami.MadinaAcademy.pk

کتاب خریدنے کے لئے رابطہ کریں
mazahirhujveri@gmail.com
0336 - 4146 934

مرکز علی بن عثمان

مرکز علی بن عثمان

فصل ۔ ۱

افعال کی اقسام (باعتبارِ تصریف)

گردان کئے جانے کے اعتبار سے افعال کی دو قسمیں ہیں:

۱۔افعالِ متصرفہ ۲۔افعالِ غیر متصرفہ

۱۔افعالِ متصرفہ:

ایسے افعال جن کی ماضی سے مضارع وغیرہ آئیں جیسے فَعَلَ، یَفْعَلُ اور اِفْعَلْ۔

۲۔افعال غیر متصرفہ:

ایسے افعال جن کی صرف ماضی آتی ہے جیسے عَسٰی، لَیْسَ، نِعْمَ، بِئْسَ وغیرہ یا صرف مضارع آتا ہے جیسے یَذَرُ۔

مرکز علی بن عثمان

افعالِ متصرفہ کی اقسام:

زمانے کے اعتبار سے افعالِ متصرفہ کی تین قسمیں ہیں:

۱۔فعل ماضی ۲۔فعل مستقبل ۳۔فعل حال

ان تینوں (ماضی، حال، مستقبل) کے علاوہ جو بھی مشتقّات یعنی امر، اسم فاعل، اسم مفعول وغیرہ ہیں وہ انہی تین سے بنتے ہیں۔

۱۔فعل ماضی:

اس فعل کو کہتے ہیں جو گزرے ہوئے زمانے کے ساتھ تعلق رکھے اور کسی عارضہ (مرفوع ضمیروں وغیرہ) کے بغیر اس کا آخر فتحہ پر مبنی ہو، چاہے اس کے حروف کم ہوں جیسے نَصَرَ بروزن فَعَلَ، سَمِعَ بروزن فَعِلَ اور کَرُمَ بروزن فَعُلَ یا زیادہ ہوں جیسے بَعْثَرَ بروزن فَعْلَلَ اور اِسْتَنْصَرَ بروزن اِسْتَفْعَلَ۔

DarseNizami.MadinaAcademy.pk

کتاب خریدنے کے لئے رابطہ کریں
mazahirhujveri@gmail.com
0336 - 4146 934

مرکز علی بن عثمان

مرکز علی بن عثمان

۲۔ فعل مستقبل:

اس فعل کو کہتے ہیں جو آنے والے زمانے کے ساتھ تعلق رکھے اور کسی عارضہ (حروفِ ناصبہ وغیرہ) کے بغیر اس کا آخر مرفوع ہو جیسے یَضْرِبُ بروزن یَفْعِلُ، یَسْمَعُ بروزن یَفْعَلُ، یَکْرُمُ بروزن یَفْعُلُ اور یُبَعْثِرُ بروزن یُفَعْلِلُ ۔

۳۔ فعل حال:

اس فعل کو کہتے ہیں جو موجودہ زمانے کے ساتھ تعلق رکھے۔

☆ حال کے صیغے مستقبل کے صیغوں کی طرح ہیں (مضارع میں حال اور استقبال دونوں زمانے پائے جاتے ہیں)۔

سوالات

سوال نمبر۱: افعال متصرفہ اور غیر متصرفہ کی تعریف بیان کریں۔

سوال نمبر۲: افعال متصرفہ کی کتنی اور کون کونسی قسمیں ہیں؟

مرکز علی بن عثمان

"ایک دوسرے کے ساتھ نہ حسد کرو، نہ مکر و فریب سے کام لو، نہ غصہ کرو"

[الحدیث]

DarseNizami.MadinaAcademy.pk

کتاب خریدنے کے لئے رابطہ کریں
mazahirhujveri@gmail.com
0336 - 4146 934

مرکز علی بن عثمان

مرکز علی بن عثمان

فصل ۔۲

صیغہ

معنٰی:

لغت میں صیغہ کا معنٰی ہے بنانا یا سونے چاندی کو سانچے میں ڈھالنا۔

تعریف:

اصطلاح میں صیغہ سے مراد کلمہ کی وہ شکل وصورت ہے جو مختلف حروف اور حرکات وسکنات کو جمع کرنے سے حاصل ہوتی ہے۔

ماضی و مضارع میں صیغوں کی تعداد

غائب						حاضر						متکلم	
۶						۶						۲	
مذکر			مؤنث			مذکر			مؤنث			مذکر/مؤنث	
۳			۳			۳			۳			۲	
واحد	تثنیہ	جمع	واحد	تثنیہ	جمع	واحد	تثنیہ	جمع	واحد	تثنیہ	جمع	واحد	مع الغیر
۱	۲	۳	۴	۵	۶	۷	۸	۹	۱۰	۱۱	۱۲	۱۳	۱۴

غائب کے چھ صیغے:

۱۔واحد مذکر غائب
۲۔تثنیہ مذکر غائب
۳۔جمع مذکر غائب
۴۔واحد مؤنث غائب
۵۔تثنیہ مؤنث غائب
۶۔جمع مؤنث غائب

DarseNizami.MadinaAcademy.pk

کتاب خریدنے کے لئے رابطہ کریں
mazahirhujveri@gmail.com
0336 - 4146 934

مرکز علی بن عثمان

مرکز علی بن عثمان

حاضر کے چھ صیغے:

۱۔ واحد مذکر حاضر
۲۔ تثنیہ مذکر حاضر
۳۔ جمع مذکر حاضر
۴۔ واحد مؤنث حاضر
۵۔ تثنیہ مؤنث حاضر
۶۔ جمع مؤنث حاضر

متکلم کے دو صیغے:

۱۔ واحد متکلم؛ یہ مذکر و مؤنث میں مشترک ہے۔
۲۔ متکلم مع الغیر؛ یہ تثنیہ و جمع اور مذکر و مؤنث میں مشترک ہے۔

سوالات

سوال نمبر۱: صیغہ کا لغوی و اصطلاحی معنٰی بیان کریں۔
سوال نمبر۲: فعل ماضی اور مضارع کے صیغوں کی تعداد بتائیں۔
سوال نمبر۳: فعل مضارع میں متکلم کے کتنے صیغے ہوتے ہیں؟
سوال نمبر۴: فعل ماضی میں مؤنث کے کتنے صیغے ہوتے ہیں؟
سوال نمبر۵: فعل ماضی اور مضارع میں تثنیہ کے کون کون سے صیغے آتے ہیں؟

مرکز علی بن عثمان

"انسان کی نجات دین کی پیروی میں ہے"
[حضرت داتا گنج بخش رحمۃ اللہ علیہ]

DarseNizami.MadinaAcademy.pk

کتاب خریدنے کے لئے رابطہ کریں
mazahirhujveri@gmail.com
0336 - 4146 934

مرکز علی بن عثمان

مرکز علی بن عثمان

فصل ۔۳

ماضی و مضارع کی اقسام

ماضی اور مضارع میں سے ہر ایک کی دو دو قسمیں ہیں:

۱۔معروف ۲۔مجہول

۱۔معروف:

وہ فعل ہے جس کی نسبت اپنے فاعل کی طرف ہو یا جس فعل کا فاعل معلوم ہو جیسے نَصَرَ سَمِیْعُ اللّٰہ (سمیع اللہ نے مدد کی)، یَنْصُرُ رِضَا (رضا مدد کرتا ہے یا کرے گا)۔

۲۔مجہول:

وہ فعل ہے جس کی نسبت اپنے فاعل کی بجائے مفعول کی طرف ہو یا جس فعل کا فاعل معلوم نہ ہو جیسے نُصِرَ شُجَاعُ الدِّیْن (شجاع الدین مدد کیا گیا)، یُنْصَرُ شُجَاعُ الدِّیْن (شجاع الدین مدد کیا جاتا ہے یا مدد کیا جائے گا)۔

مرکز علی بن عثمان

معروف و مجہول کی اقسام:

معروف اور مجہول میں سے ہر ایک کی دو دو قسمیں ہیں:

۱۔مثبت ۲۔منفی

۱۔مثبت:

وہ فعل ہے جس سے کسی فعل کا ہونا یا کرنا سمجھا جائے جیسے نَصَرَ عَلِیٌّ (علی نے مدد کی)، نُصِرَ عَلِیٌّ (علی مدد کیا گیا)۔

۲۔منفی:

وہ فعل ہے جس سے کسی کام کا نہ ہونا یا نہ کرنا سمجھا جائے جیسے مَا فَعَلَ مُعَاذٌ (معاذ نے نہیں کیا)، مَا فُعِلَ مُعَاذٌ (معاذ نہیں کیا گیا)۔

DarseNizami.MadinaAcademy.pk

کتاب خریدنے کے لئے رابطہ کریں
mazahirhujveri@gmail.com
0336 - 4146 934

مرکز علی بن عثمان

مرکز علی بن عثمان

سوالات

سوال نمبر۱: ماضی اور مضارع میں سے ہر ایک کی کتنی اور کون کونسی قسمیں ہیں؟

سوال نمبر۲: معروف اور مجہول میں سے ہر ایک کی اقسام بیان کریں۔

سوال نمبر۲: مثبت اور منفی کی تعریف کریں۔

تمرینات

تمرین نمبر۱: معروف اور مجہول میں تمیز کریں۔

(۱)فُتِحَ (وہ کھولا گیا) (۲)یَضْرِبُ (وہ مارتا ہے/مارے گا) (۳)سَمِعَ (اُس نے سنا)

تمرین نمبر۲: مثبت اور منفی کو الگ الگ کریں۔

(۱)مَا اَکَلَ (اُس نے نہیں کھایا) (۲)یَکْتُبُ (وہ لکھتا ہے) (۳)مَا نُصِرَ (وہ مدد نہیں کیا گیا)

مرکز علی بن عثمان

"ہلاکت ہے ایسے شخص کے لئے
جو لوگوں کو ہنسانے کے لئے اپنی بات میں جھوٹ بولے،
ہلاکت ہے اس کے لئے، ہلاکت ہے اس کے لئے"

[الحدیث]

DarseNizami.MadinaAcademy.pk

کتاب خریدنے کے لئے رابطہ کریں
mazahirhujveri@gmail.com
0336 - 4146 934

مرکز علی بن عثمان

مرکز علی بن عثمان

فصل ۔۴

فعل ماضی مثبت معروف

بنانے کا طریقہ

مراحل	عمل	مثال
۱	ثلاثی مجرد کے ابواب سے مصدر لائیں	اَلْفِعْلُ / اَلْقُرْبُ / اَلشَّهَادَةُ
۲	مصدر کے حروفِ اصلیہ الگ کریں	ف ع ل / ق ر ب / ش ھ د
۳	فاء کلمہ کو فتحہ دیں	فَ ع ل / قَ ر ب / شَ ھ د
۴	عین کلمہ کو باب کے مطابق حرکت دیں	فَ عَ ل (باب فَتَحَ) قَ رُ ب (باب کَرُمَ) شَ ھِ د (باب سَمِعَ)
۵	لام کلمہ کو فتحہ دیں	فَ عَ لَ (فَعَلَ) قَ رُ بَ (قَرُبَ) شَ ھِ دَ (شَھِدَ)

☆فعل ماضی معروف بنانے کا یہ طریقہ صرف ثلاثی مجرد کے ابواب کے لئے ہے۔

صیغہ و معنٰی میں تبدیلی

مصدر		فعل ماضی	
صیغہ	معنٰی	صیغہ	معنٰی
اَلْفَعْلُ	کرنا	فَعَلَ	اُس ایک مذکر نے کیا
اَلْقُرْبُ	نزدیک ہونا	قَرُبَ	وہ ایک مذکر نزدیک ہوا
اَلشَّهَادَة	گواہی دینا	شَھِدَ	اُس ایک مذکر نے گواہی دی

DarseNizami.MadinaAcademy.pk

کتاب خریدنے کے لئے رابطہ کریں
mazahirhujveri@gmail.com
0336 - 4146 934

مرکز علی بن عثمان

مرکز علی بن عثمان

گردان فعل ماضی مثبت معروف

	واحد	تثنیہ	جمع
مذکر غائب	فَعَلَ اُس ایک مذکر نے کیا [واحد مذکر غائب]	فَعَلَا اُن دو مذکروں نے کیا [تثنیہ مذکر غائب]	فَعَلُوْا اُن کئی مذکروں نے کیا [جمع مذکر غائب]
مؤنث غائب	فَعَلَتْ اُس ایک مؤنث نے کیا [واحد مؤنث غائب]	فَعَلَتَا اُن دو مؤنثوں نے کیا [تثنیہ مؤنث غائب]	فَعَلْنَ اُن کئی مؤنثوں نے کیا [جمع مؤنث غائب]
مذکر حاضر	فَعَلْتَ تو ایک مذکر نے کیا [واحد مذکر حاضر]	فَعَلْتُمَا تم دو مذکروں نے کیا [تثنیہ مذکر حاضر]	فَعَلْتُمْ تم کئی مذکروں نے کیا [جمع مذکر حاضر]
مؤنث حاضر	فَعَلْتِ تو ایک مؤنث نے کیا [واحد مؤنث حاضر]	فَعَلْتُمَا تم دو مؤنثوں نے کیا [تثنیہ مؤنث حاضر]	فَعَلْتُنَّ تم کئی مؤنثوں نے کیا [جمع مؤنث حاضر]
مذکر و مؤنث متکلم	فَعَلْتُ میں (ایک مذکر/مؤنث) نے کیا [واحد متکلم]	فَعَلْنَا ہم (دو/کئی؛ مذکر/مؤنث) نے کیا [متکلم مع الغیر]	

مرکز علی بن عثمان

DarseNizami.MadinaAcademy.pk

کتاب خریدنے کے لئے رابطہ کریں
mazahirhujveri@gmail.com
0336 - 4146 934

مرکز علی بن عثمان

صیغوں کی پہچان

صیغہ	گردان	علامت	علامت بتانے کا طریقہ
واحد مذکر غائب	فَعَلَ	ـَ	آخری حرف مفتوح
تثنیہ مذکر غائب	فَعَلَا	ـَا	آخر میں الف ماقبل مفتوح
جمع مذکر غائب	فَعَلُوْا	ـُ وْا	آخر میں واؤ ساکن ماقبل مضموم
واحد مؤنث غائب	فَعَلَتْ	ـَ تْ	آخر میں تاء ساکن ماقبل مفتوح
تثنیہ مؤنث غائب	فَعَلَتَا	ـَ تَا	آخر میں تاء الف ماقبل مفتوح
جمع مؤنث غائب	فَعَلْنَ	ـْ نَ	آخر میں نون مفتوح ماقبل ساکن
واحد مذکر حاضر	فَعَلْتَ	ـْ تَ	آخر میں تاء مفتوح ماقبل ساکن
تثنیہ مذکر حاضر	فَعَلْتُمَا	ـْ تُمَا	آخر میں تُمَا ماقبل ساکن
جمع مذکر حاضر	فَعَلْتُمْ	ـْ تُمْ	آخر میں تُمْ ماقبل ساکن
واحد مؤنث حاضر	فَعَلْتِ	ـْ تِ	آخر میں تاء مکسور ماقبل ساکن
تثنیہ مؤنث حاضر	فَعَلْتُمَا	ـْ تُمَا	آخر میں تُمَا ماقبل ساکن
جمع مؤنث حاضر	فَعَلْتُنَّ	ـْ تُنَّ	آخر میں تُنَّ ماقبل ساکن
واحد متکلّم	فَعَلْتُ	ـْ تُ	آخر میں تاء مضموم ماقبل ساکن
متکلّم مع الغیر	فَعَلْنَا	ـْ نَا	آخر میں نون الف ماقبل ساکن

DarseNizami.MadinaAcademy.pk

کتاب خریدنے کے لئے رابطہ کریں
mazahirhujveri@gmail.com
0336 - 4146 934

صیغہ بتانے کا طریقہ

۱۔سب سے پہلے بتایا جاتا ہے کہ صیغہ کون سا ہے مثلاً فَعَلَ پوچھا جائے تو کہیں گے واحد مذکر غائب

۲۔اس کے بعد گردان کا نام بتائیں گے مثلاً فعل ماضی مثبت معروف

۳۔پھر بتائیں گے کہ یہ شش اقسام میں سے کیا ہے مثلاً ثلاثی مجرد

۴۔پھر بتائیں گے کہ ہفت اقسام سے کیا ہے مثلاً صحیح

۵۔آخر میں باب کا نام بتائیں گے مثلاً از باب فَتَحَ یَفْتَحُ (یعنی باب فَتَحَ یَفْتَحُ سے)

کلمہ	صیغہ
فَعَلَ	واحد مذکر غائب، فعل ماضی مثبت معروف، ثلاثی مجرد، صحیح، از باب فَتَحَ یَفْتَحُ
فَعَلَا	تثنیہ مذکر غائب، فعل ماضی مثبت معروف، ثلاثی مجرد، صحیح، از باب فَتَحَ یَفْتَحُ
فَعَلُوْا	جمع مذکر غائب، فعل ماضی مثبت معروف، ثلاثی مجرد، صحیح، از باب فَتَحَ یَفْتَحُ
فَعَلَتْ	واحد مؤنث غائب، فعل ماضی مثبت معروف، ثلاثی مجرد، صحیح، از باب فَتَحَ یَفْتَحُ
فَعَلَتَا	تثنیہ مؤنث غائب، فعل ماضی مثبت معروف، ثلاثی مجرد، صحیح، از باب فَتَحَ یَفْتَحُ
فَعَلْنَ	جمع مؤنث غائب، فعل ماضی مثبت معروف، ثلاثی مجرد، صحیح، از باب فَتَحَ یَفْتَحُ
فَعَلْتَ	واحد مذکر حاضر، فعل ماضی مثبت معروف، ثلاثی مجرد، صحیح، از باب فَتَحَ یَفْتَحُ
فَعَلْتُمَا	تثنیہ مذکر حاضر، فعل ماضی مثبت معروف، ثلاثی مجرد، صحیح، از باب فَتَحَ یَفْتَحُ
فَعَلْتُمْ	جمع مذکر حاضر، فعل ماضی مثبت معروف، ثلاثی مجرد، صحیح، از باب فَتَحَ یَفْتَحُ
فَعَلْتِ	واحد مؤنث حاضر، فعل ماضی مثبت معروف، ثلاثی مجرد، صحیح، از باب فَتَحَ یَفْتَحُ
فَعَلْتُمَا	تثنیہ مؤنث حاضر، فعل ماضی مثبت معروف، ثلاثی مجرد، صحیح، از باب فَتَحَ یَفْتَحُ
فَعَلْتُنَّ	جمع مؤنث حاضر، فعل ماضی مثبت معروف، ثلاثی مجرد، صحیح، از باب فَتَحَ یَفْتَحُ
فَعَلْتُ	واحد متکلم، فعل ماضی مثبت معروف، ثلاثی مجرد، صحیح، از باب فَتَحَ یَفْتَحُ
فَعَلْنَا	متکلم مع الغیر، فعل ماضی مثبت معروف، ثلاثی مجرد، صحیح، از باب فَتَحَ یَفْتَحُ

DarseNizami.MadinaAcademy.pk

کتاب خریدنے کے لئے رابطہ کریں
mazahirhujveri@gmail.com
0336 - 4146 934

مرکز علی بن عثمان

سوالات

سوال نمبر۱: فعل ماضی مثبت معروف بنانے کا طریقہ بیان کریں۔

سوال نمبر۲: فعل ماضی مثبت معروف کی گردان کریں۔

تمرینات

تمرین نمبر۱: فعل ماضی مثبت معروف بنائیں۔

(۱)اَلْقُرْبُ (نزدیک ہونا) (۲)اَلسَّمْعُ (سُننا) (۳)اَلْفَتْحُ (کھولنا)

تمرین نمبر۲: صیغوں کی علامت بتائیں۔

(۱)واحد مؤنث غائب (۲)واحد مذکر حاضر (۳)متکلم مع الغیر

تمرین نمبر۳: صیغہ بتائیں۔

(۱)فَعَلْتِ (۲)فَعَلْتُمْ (۳)فَعَلَتْ

مرکز علی بن عثمان

تمرین نمبر۴: ترجمہ کریں۔

(۱)فَعَلَتَا (۲)فَعَلْتُنَّ (۳)فَعَلْتُمَا

''اے ہمارے رب! ہمارے دلوں کو صحیح اور سچے راستے سے
ہٹنے نہ دینا اور اپنی رحمت کا سلسلہ جاری رکھنا اس لئے کہ تو
بہت ہی زیادہ عطا کرنے والا ہے''

[القرآن]

DarseNizami.MadinaAcademy.pk

کتاب خریدنے کے لئے رابطہ کریں
mazahirhujveri@gmail.com
0336 - 4146 934

مرکز علی بن عثمان

مرکز علی بن عثمان

فصل ۔ ۵

فعل ماضی مثبت مجہول

بنانے کا طریقہ

مراحل	عمل	مثال
۱	فعل ماضی معروف کا صیغہ لائیں	فَعَلَ
۲	فاء کلمہ کو ضمہ دیں	فُعل
۳	عین کلمہ کو کسرہ دیں	فُعِل
۴	لام کلمہ کو اپنی حالت پر چھوڑ دیں	فُعِلَ

☆فعل ماضی مجہول بنانے کا یہ طریقہ صرف ثلاثی مجرد کے ابواب کے لئے ہے۔

مرکز علی بن عثمان

صیغہ و معنٰی میں تبدیلی

ماضی معروف		ماضی مجہول	
صیغہ	معنٰی	صیغہ	معنٰی
فَعَلَ	اُس ایک مذکر نے کیا	فُعِلَ	وہ ایک مذکر کیا گیا

''دین کی پابندی کرو''

[حضرت داتا گنج بخش رحمۃ اللہ علیہ]

DarseNizami.MadinaAcademy.pk

کتاب خریدنے کے لئے رابطہ کریں
mazahirhujveri@gmail.com
0336 - 4146 934

مرکز علی بن عثمان

گردان فعل ماضی مثبت مجہول

	واحد	تثنیہ	جمع
مذکر غائب	فُعِلَ کیا گیا وہ ایک مذکر [واحد مذکر غائب]	فُعِلَا کیے گئے وہ دو مذکر [تثنیہ مذکر غائب]	فُعِلُوْا کیے گئے وہ کئی مذکر [جمع مذکر غائب]
مؤنث غائب	فُعِلَتْ کی گئی وہ ایک مؤنث [واحد مؤنث غائب]	فُعِلَتَا کی گئیں وہ دو مؤنثیں [تثنیہ مؤنث غائب]	فُعِلْنَ کی گئیں وہ کئی مؤنثیں [جمع مؤنث غائب]
مذکر حاضر	فُعِلْتَ کیا گیا تو ایک مذکر [واحد مذکر حاضر]	فُعِلْتُمَا کیے گئے تم دو مذکر [تثنیہ مذکر حاضر]	فُعِلْتُمْ کیے گئے تم کئی مذکر [جمع مذکر حاضر]
مؤنث حاضر	فُعِلْتِ کی گئی تو ایک مؤنث [واحد مؤنث حاضر]	فُعِلْتُمَا کی گئیں تم دو مؤنثیں [تثنیہ مؤنث حاضر]	فُعِلْتُنَّ کی گئیں تم کئی مؤنثیں [جمع مؤنث حاضر]
مذکر و مؤنث متکلم	فُعِلْتُ میں (ایک مذکر/مؤنث) کیا گیا/کی گئی [واحد متکلم]	فُعِلْنَا ہم (دو/کئی؛ مذکر/مؤنث) کیے گئے/کی گئیں [متکلم مع الغیر]	

DarseNizami.MadinaAcademy.pk

کتاب خریدنے کے لئے رابطہ کریں
mazahirhujveri@gmail.com
0336 - 4146 934

مرکز علی بن عثمان

سوالات

سوال نمبر۱: فعل ماضی مثبت مجہول بنانے کا کیا طریقہ ہے؟

سوال نمبر۲: فعل ماضی مثبت مجہول کی گردان کریں۔

تمرینات

تمرین نمبر۱: فعل ماضی مثبت مجہول بنائیں۔

(۱)جَمَعَ (اُس ایک مذکر نے اکٹھا کیا) (۲)سَمِعَ (اُس ایک مذکر نے سنا)

(۳)نَصَرَ (اُس ایک مذکر نے مدد کی) (۴)قَتَلَ (اُس ایک مذکر نے قتل کیا)

تمرین نمبر۲: صیغوں کی علامت بتائیں۔

(۱)واحد مذکر غائب (۲)جمع مذکر حاضر (۳)واحد متکلم

تمرین نمبر۳: صیغہ بتائیں۔ مرکز علی بن عثمان

(۱)فُعِلْتُ (۲)نُصِرْتُمْ (۳)سُمِعْنَ

تمرین نمبر۴: ترجمہ کریں۔

(۱)فُعِلَ (۲)فُعِلْتِ (۳)فُعِلُوْا

"اللہ تعالیٰ تمہارے اعمال سے اچھی طرح باخبر ہے"

[القرآن]

DarseNizami.MadinaAcademy.pk

کتاب خریدنے کے لئے رابطہ کریں
mazahirhujveri@gmail.com
0336 - 4146 934

مرکز علی بن عثمان

مرکز علی بن عثمان

فصل ۔ ٦

فعل ماضی منفی

بنانے کا طریقہ

مراحل	عمل	مثال
۱	فعل ماضی مثبت کا صیغہ لائیں	فَعَلَ، فُعِلَ
۲	شروع میں نفی کا مَا لگائیں	مَافَعَلَ، مَا فُعِلَ

صیغہ و معنٰی میں تبدیلی

ماضی مثبت		ماضی منفی	
صیغہ	معنٰی	صیغہ	معنٰی
فَعَلَ	اُس ایک مذکر نے کیا	مَافَعَلَ	اُس ایک مذکر نے نہیں کیا
فُعِلَ	وہ ایک مذکر کیا گیا	مَا فُعِلَ	وہ ایک مذکر نہیں کیا گیا

مرکز علی بن عثمان

''تم پر سچ بولنا لازم ہے''

[الحدیث]

DarseNizami.MadinaAcademy.pk

کتاب خریدنے کے لئے رابطہ کریں
mazahirhujveri@gmail.com
0336 - 4146 934

مرکز علی بن عثمان

گردان فعل ماضی منفی معروف

	واحد	تثنیہ	جمع
مذکر غائب	مَا فَعَلَ اُس ایک مذکر نے نہیں کیا [واحد مذکر غائب]	مَا فَعَلَا اُن دو مذکروں نے نہیں کیا [تثنیہ مذکر غائب]	مَا فَعَلُوْا اُن کئی مذکروں نے نہیں کیا [جمع مذکر غائب]
مؤنث غائب	مَا فَعَلَتْ اُس ایک مؤنث نے نہیں کیا [واحد مؤنث غائب]	مَا فَعَلَتَا اُن دو مؤنثوں نے نہیں کیا [تثنیہ مؤنث غائب]	مَا فَعَلْنَ اُن کئی مؤنثوں نے نہیں کیا [جمع مؤنث غائب]
مذکر حاضر	مَا فَعَلْتَ تو ایک مذکر نے نہیں کیا [واحد مذکر حاضر]	مَا فَعَلْتُمَا تم دو مذکروں نے نہیں کیا [تثنیہ مذکر حاضر]	مَا فَعَلْتُمْ تم کئی مذکروں نے نہیں کیا [جمع مذکر حاضر]
مؤنث حاضر	مَا فَعَلْتِ تو ایک مؤنث نے نہیں کیا [واحد مؤنث حاضر]	مَا فَعَلْتُمَا تم دو مؤنثوں نے نہیں کیا [تثنیہ مؤنث حاضر]	مَا فَعَلْتُنَّ تم کئی مؤنثوں نے نہیں کیا [جمع مؤنث حاضر]
مذکر و مؤنث متکلم	مَا فَعَلْتُ میں (ایک مذکر/مؤنث) نے نہیں کیا [واحد متکلم]	مَا فَعَلْنَا ہم (دو/کئی؛ مذکر/مؤنث) نے نہیں کیا [متکلم مع الغیر]	

DarseNizami.MadinaAcademy.pk

کتاب خریدنے کے لئے رابطہ کریں
mazahirhujveri@gmail.com
0336 - 4146 934

گردان فعل ماضی منفی مجہول

	واحد	تثنیہ	جمع
مذکر غائب	مَا فُعِلَ نہیں کیا گیا وہ ایک مذکر [واحد مذکر غائب]	مَا فُعِلَا نہیں کیے گئے وہ دو مذکر [تثنیہ مذکر غائب]	مَا فُعِلُوْا نہیں کیے گئے وہ کئی مذکر [جمع مذکر غائب]
مؤنث غائب	مَا فُعِلَتْ نہیں کی گئی وہ ایک مؤنث [واحد مؤنث غائب]	مَا فُعِلَتَا نہیں کی گئیں وہ دو مؤنثیں [تثنیہ مؤنث غائب]	مَا فُعِلْنَ نہیں کی گئیں وہ کئی مؤنثیں [جمع مؤنث غائب]
مذکر حاضر	مَا فُعِلْتَ نہیں کیا گیا تو ایک مذکر [واحد مذکر حاضر]	مَا فُعِلْتُمَا نہیں کیے گئے تم دو مذکر [تثنیہ مذکر حاضر]	مَا فُعِلْتُمْ نہیں کیے گئے تم کئی مذکر [جمع مذکر حاضر]
مؤنث حاضر	مَا فُعِلْتِ نہیں کی گئی تو ایک مؤنث [واحد مؤنث حاضر]	مَا فُعِلْتُمَا نہیں کی گئیں تم دو مؤنثیں [تثنیہ مؤنث حاضر]	مَا فُعِلْتُنَّ نہیں کی گئیں تم کئی مؤنثیں [جمع مؤنث حاضر]
مذکر و مؤنث متکلم	مَا فُعِلْتُ نہیں کیا گیا/کی گئی میں (ایک مذکر/مؤنث) [واحد متکلم]	مَا فُعِلْنَا نہیں کیے گئے/کی گئیں ہم (دو/کئی؛ مذکر/مؤنث) [متکلم مع الغیر]	

DarseNizami.MadinaAcademy.pk

کتاب خریدنے کے لئے رابطہ کریں
mazahirhujveri@gmail.com
0336 - 4146 934

مرکز علی بن عثمان

سوالات

سوال نمبر۱: مثبت سے منفی کس طرح بناتے ہیں؟

سوال نمبر۲: فعل ماضی منفی معروف کی گردان کریں۔

سوال نمبر۲: فعل ماضی منفی مجہول کی گردان کریں۔

تمرینات

تمرین نمبر۱: فعل ماضی منفی معروف بنائیں۔

(۱)جَمَعَ (اُس ایک مذکر نے اکٹھا کیا) (۲)سَمِعَ (اُس ایک مذکر نے سنا)

تمرین نمبر۲: فعل ماضی منفی مجہول بنائیں۔

(۱)نُصِرَ (وہ ایک مذکر مدد کیا گیا) (۲)قُتِلَ (وہ ایک مذکر قتل کیا گیا)

مرکز علی بن عثمان

تمرین نمبر۳: صیغہ بتائیں۔

(۱)مَافُعِلْتُ (۲)مَانَصَرْتِ (۳)مَا سُمِعَ

تمرین نمبر۴: ترجمہ کریں۔

(۱)مَافُعِلْتُ (۲)مَافَعَلْتِ (۳)مَا فُعِلُوْا

''ایک دوسرے کے برے نام نہ رکھو''

[القرآن]

DarseNizami.MadinaAcademy.pk

کتاب خریدنے کے لئے رابطہ کریں
mazahirhujveri@gmail.com
0336 - 4146 934

مرکز علی بن عثمان

مرکز علی بن عثمان

فصل ۔ ۷

فعل ماضی کی اقسام

فعل ماضی کی چھ قسمیں ہیں:

۱۔ ماضی مطلق ۲۔ ماضی قریب ۳۔ ماضی بعید

۴۔ ماضی استمراری ۵۔ ماضی احتمالی ۶۔ ماضی تمنّائی

۱۔ ماضی مطلق:

وہ فعل ہے جس سے بغیر کسی قید کے گزرے ہوئے زمانہ میں کسی کام کا ہونا سمجھا جائے جیسے فَعَلَ؛ اس ایک مذکر نے کیا۔

جب صرف فعل ماضی کہا جائے تو اس سے مراد فعل ماضی مطلق ہی ہے اس کے بنانے کا طریقہ اور گردان دونوں گزر چکے۔

مرکز علی بن عثمان

۲۔ ماضی قریب:

وہ فعل ہے جس سے قریب کے گزرے ہوئے زمانہ میں کسی کام کا ہونا سمجھا جائے جیسے قَدْ فَعَلَ؛ اس ایک مذکر نے کیا ہے۔

۳۔ ماضی بعید:

وہ فعل ہے جس سے دور کے گزرے ہوئے زمانہ میں کسی کام کا ہونا سمجھا جائے کَانَ فَعَلَ؛ اس ایک مذکر نے کیا تھا۔

۴۔ ماضی استمراری:

وہ فعل ہے جس سے گزرے ہوئے زمانہ میں کسی کام کا جاری رہنا سمجھا جائے جیسے کَانَ یَفْعَلُ؛ وہ ایک مذکر کرتا تھا۔

DarseNizami.MadinaAcademy.pk

کتاب خریدنے کے لئے رابطہ کریں
mazahirhujveri@gmail.com
0336 - 4146 934

مرکز علی بن عثمان

مرکز علی بن عثمان

۵۔ ماضی احتمالی/شکّی:

وہ فعل ہے جس سے گزرے ہوئے زمانہ میں شک کے طور پر کسی کام کا ہونا سمجھا جائے جیسے لَعَلَّهٗ فَعَلَ؛ شاید کہ اس ایک مذکر نے کیا۔

۶۔ ماضی تمنّائی:

وہ فعل ہے جس سے گزرے ہوئے زمانہ میں کسی کام کی تمنّا اور آرزو سمجھی جائے جیسے لَيْتَهٗ فَعَلَ؛ کاش کہ وہ ایک مذکر کرتا۔

سوالات

سوال نمبر۱: فعل ماضی کی کتنی قسمیں ہیں اور کون کونسی؟

سوال نمبر۲: فعل ماضی استمراری کی تعریف کریں۔

سوال نمبر۳: جب صرف فعل ماضی کہا جائے تو اس سے مراد ماضی کی کونسی قسم ہے؟

مرکز علی بن عثمان

”تم میں ایک ایسی جماعت ضرور ہونی چاہئے جو خیر کی طرف بلائے،
نیک کام کرنے کا حکم دے اور برائی سے منع کرے“

[القرآن]

DarseNizami.MadinaAcademy.pk

کتاب خریدنے کے لئے رابطہ کریں
mazahirhujveri@gmail.com
0336 - 4146 934

مرکز علی بن عثمان

مرکز علی بن عثمان

فصل ۔ ۸

فعل ماضی قریب

بنانے کا طریقہ

مراحل	عمل	مثال
۱	فعل ماضی مطلق کا صیغہ لائیں	فَعَلَ
۲	شروع میں لفظِ قَدْ لگادیں	قَدْ فَعَلَ

صیغہ و معنٰی میں تبدیلی

فعل ماضی مطلق		فعل ماضی قریب	
صیغہ	معنٰی	صیغہ	معنٰی
فَعَلَ	اُس ایک مذکر نے کیا	قَدْ فَعَلَ	اُس ایک مذکر نے کیا ہے

مرکز علی بن عثمان

''اللہ تعالیٰ تمہارے اعمال سے اچھی طرح باخبر ہے''

[القرآن]

DarseNizami.MadinaAcademy.pk

کتاب خریدنے کے لئے رابطہ کریں
mazahirhujveri@gmail.com
0336 - 4146 934

مرکز علی بن عثمان

گردان فعل ماضی قریب مثبت معروف

	واحد	تثنیہ	جمع
مذکر غائب	قَدْ فَعَلَ اُس ایک مذکر نے کیا ہے [واحد مذکر غائب]	قَدْ فَعَلَا اُن دو مذکروں نے کیا ہے [تثنیہ مذکر غائب]	قَدْ فَعَلُوْا اُن کئی مذکروں نے کیا ہے [جمع مذکر غائب]
مؤنث غائب	قَدْ فَعَلَتْ اُس ایک مؤنث نے کیا ہے [واحد مؤنث غائب]	قَدْ فَعَلَتَا اُن دو مؤنثوں نے کیا ہے [تثنیہ مؤنث غائب]	قَدْ فَعَلْنَ اُن کئی مؤنثوں نے کیا ہے [جمع مؤنث غائب]
مذکر حاضر	قَدْ فَعَلْتَ تو ایک مذکر نے کیا ہے [واحد مذکر حاضر]	قَدْ فَعَلْتُمَا تم دو مذکروں نے کیا ہے [تثنیہ مذکر حاضر]	قَدْ فَعَلْتُمْ تم کئی مذکروں نے کیا ہے [جمع مذکر حاضر]
مؤنث حاضر	قَدْ فَعَلْتِ تو ایک مؤنث نے کیا ہے [واحد مؤنث حاضر]	قَدْ فَعَلْتُمَا تم دو مؤنثوں نے کیا ہے [تثنیہ مؤنث حاضر]	قَدْ فَعَلْتُنَّ تم کئی مؤنثوں نے کیا ہے [جمع مؤنث حاضر]
مذکر و مؤنث متکلم	قَدْ فَعَلْتُ میں (ایک مذکر/مؤنث) نے کیا ہے [واحد متکلم]	قَدْ فَعَلْنَا ہم (دو/کئی؛ مذکر/مؤنث) نے کیا ہے [متکلم مع الغیر]	

DarseNizami.MadinaAcademy.pk
مرکز علی بن عثمان
کتاب خریدنے کے لئے رابطہ کریں
mazahirhujveri@gmail.com
0336 - 4146 934

گردان فعل ماضی قریب مثبت مجہول

	واحد	تثنیہ	جمع
مذکر غائب	قَدْ فُعِلَ وہ ایک مذکر کیا گیا ہے [واحد مذکر غائب]	قَدْ فُعِلَا وہ دو مذکر کیے گئے ہیں [تثنیہ مذکر غائب]	قَدْ فُعِلُوْا وہ کئی مذکر کیے گئے ہیں [جمع مذکر غائب]
مؤنث غائب	قَدْ فُعِلَتْ وہ ایک مؤنث کی گئی ہے [واحد مؤنث غائب]	قَدْ فُعِلَتَا وہ دو مؤنث کی گئی ہیں [تثنیہ مؤنث غائب]	قَدْ فُعِلْنَ وہ کئی مؤنث کی گئی ہیں [جمع مؤنث غائب]
مذکر حاضر	قَدْ فُعِلْتَ تو ایک مذکر کیا گیا ہے [واحد مذکر حاضر]	قَدْ فُعِلْتُمَا تم دو مذکر کیے گئے ہو [تثنیہ مذکر حاضر]	قَدْ فُعِلْتُمْ تم کئی مذکر کیے گئے ہو [جمع مذکر حاضر]
مؤنث حاضر	قَدْ فُعِلْتِ تو ایک مؤنث کی گئی ہے [واحد مؤنث حاضر]	قَدْ فُعِلْتُمَا تم دو مؤنث کی گئی ہو [تثنیہ مؤنث حاضر]	قَدْ فُعِلْتُنَّ تم کئی مؤنث کی گئی ہو [جمع مؤنث حاضر]
مذکر و مؤنث متکلم	قَدْ فُعِلْتُ میں (ایک مذکر/مؤنث) کیا گیا ہوں [واحد متکلم]	قَدْ فُعِلْنَا ہم (دو/کئی؛ مذکر/مؤنث) کیے گئے ہیں [متکلم مع الغیر]	

DarseNizami.MadinaAcademy.pk
مرکز علی بن عثمان
کتاب خریدنے کے لئے رابطہ کریں
mazahirhujveri@gmail.com
0336 - 4146 934

گردان فعل ماضی قریب منفی معروف

	واحد	تثنیہ	جمع
مذکر غائب	قَدْ مَا فَعَلَ اُس ایک مذکر نے نہیں کیا ہے [واحد مذکر غائب]	قَدْ مَا فَعَلَا اُن دو مذکروں نے نہیں کیا ہے [تثنیہ مذکر غائب]	قَدْ مَا فَعَلُوْا اُن کئی مذکروں نے نہیں کیا ہے [جمع مذکر غائب]
مؤنث غائب	قَدْ مَا فَعَلَتْ اُس ایک مؤنث نے نہیں کیا ہے [واحد مؤنث غائب]	قَدْ مَا فَعَلَتَا اُن دو مؤنثوں نے نہیں کیا ہے [تثنیہ مؤنث غائب]	قَدْ مَا فَعَلْنَ اُن کئی مؤنثوں نے نہیں کیا ہے [جمع مؤنث غائب]
مذکر حاضر	قَدْ مَا فَعَلْتَ تو ایک مذکر نے نہیں کیا ہے [واحد مذکر حاضر]	قَدْ مَا فَعَلْتُمَا تم دو مذکروں نے نہیں کیا ہے [تثنیہ مذکر حاضر]	قَدْ مَا فَعَلْتُمْ تم کئی مذکروں نے نہیں کیا ہے [جمع مذکر حاضر]
مؤنث حاضر	قَدْ مَا فَعَلْتِ تو ایک مؤنث نے نہیں کیا ہے [واحد مؤنث حاضر]	قَدْ مَا فَعَلْتُمَا تم دو مؤنثوں نے نہیں کیا ہے [تثنیہ مؤنث حاضر]	قَدْ مَا فَعَلْتُنَّ تم کئی مؤنثوں نے نہیں کیا ہے [جمع مؤنث حاضر]
مذکر و مؤنث متکلم	قَدْ مَا فَعَلْتُ میں (ایک مذکر/مؤنث) نے نہیں کیا ہے [واحد متکلم]	قَدْ مَا فَعَلْنَا ہم (دو/کئی؛ مذکر/مؤنث) نے نہیں کیا ہے [متکلم مع الغیر]	

DarseNizami.MadinaAcademy.pk

کتاب خریدنے کے لئے رابطہ کریں
mazahirhujveri@gmail.com
0336 - 4146 934

گردان فعل ماضی قریب منفی مجہول

	واحد	تثنیہ	جمع
مذکر غائب	قَدْ مَا فُعِلَ وہ ایک مذکر نہیں کیا گیا ہے [واحد مذکر غائب]	قَدْ مَا فُعِلَا وہ دو مذکر نہیں کیے گئے ہیں [تثنیہ مذکر غائب]	قَدْ مَا فُعِلُوْا وہ کئی مذکر نہیں کیے گئے ہیں [جمع مذکر غائب]
مؤنث غائب	قَدْ مَا فُعِلَتْ وہ ایک مؤنث نہیں کی گئی ہیں [واحد مؤنث غائب]	قَدْ مَا فُعِلَتَا وہ دو مؤنث نہیں کی گئی ہیں [تثنیہ مؤنث غائب]	قَدْ مَا فُعِلْنَ وہ کئی مؤنث نہیں کی گئی ہیں [جمع مؤنث غائب]
مذکر حاضر	قَدْ مَا فُعِلْتَ تو ایک مذکر نہیں کیا گیا ہے [واحد مذکر حاضر]	قَدْ مَا فُعِلْتُمَا تم دو مذکر نہیں کیے گئے ہو [تثنیہ مذکر حاضر]	قَدْ مَا فُعِلْتُمْ تم کئی مذکر نہیں کیے گئے ہو [جمع مذکر حاضر]
مؤنث حاضر	قَدْ مَا فُعِلْتِ تو ایک مؤنث نہیں کی گئی ہے [واحد مؤنث حاضر]	قَدْ مَا فُعِلْتُمَا تم دو مؤنث نہیں کی گئی ہو [تثنیہ مؤنث حاضر]	قَدْ مَا فُعِلْتُنَّ تم کئی مؤنث نہیں کی گئی ہو [جمع مؤنث حاضر]
مذکر و مؤنث متکلم	قَدْ مَا فُعِلْتُ میں (ایک مذکر/مؤنث) نہیں کیا گیا ہوں [واحد متکلم]	قَدْ مَا فُعِلْنَا ہم (دو/کئی؛ مذکر/مؤنث) نہیں کیے گئے ہیں [متکلم مع الغیر]	

DarseNizami.MadinaAcademy.pk

کتاب خریدنے کے لئے رابطہ کریں
mazahirhujveri@gmail.com
0336 - 4146 934

مرکز علی بن عثمان

سوالات

سوال نمبر۱: فعل ماضی قریب کس طرح بناتے ہیں؟

سوال نمبر۲: فَعَلَ اور قَدْ فَعَلَ کے معنٰی میں کیا فرق ہے؟

تمرینات

تمرین نمبر۱: فعل ماضی قریب مثبت مجہول کی گردان لکھیں۔

(۱)جَمَعَ (اُس ایک مذکر نے اکٹھا کیا) (۲)نَصَرَ (اُس ایک مذکر نے مدد کی)

تمرین نمبر۳: صیغہ بتائیں۔

(۱)قَدْطَلَبْتَ (۲)قَدْ مَا سَمِعْنَ (۳)قَدْ مَا فُتِحَ

تمرین نمبر۴: ترجمہ کریں۔

(۱)قَدْمَافُعِلُوْا (۲)قَدْ فَعَلْنَا (۳)قَدْ مَاقُتِلْتُنَّ

مرکز علی بن عثمان

DarseNizami.MadinaAcademy.pk

''مسلمان مسلمان کا بھائی ہے، نہ اس پر ظلم کرتا ہے، نہ اسے رسوا کرتا ہے، نہ اس سے جھوٹ بولتا ہے، نہ اسے ذلیل کرتا ہے''

[الحدیث]

کتاب خریدنے کے لئے رابطہ کریں
mazahirhujveri@gmail.com
0336 - 4146 934

مرکز علی بن عثمان

مرکز علی بن عثمان

فصل ۔ ۹

فعل ماضی بعید

بنانے کا طریقہ

مراحل	عمل	مثال
۱	فعل ماضی مطلق؛ واحد مذکر غائب کا صیغہ لائیں	فَعَلَ
۲	شروع میں لفظِ کَانَ لگادیں	کَانَ فَعَلَ

☆ گردان کرنے میں جس طرح ماضی کا صیغہ بدلتا ہے اُسی طرح لفظِ کَانَ میں بھی تبدیلی ہوتی ہے۔

صیغہ و معنٰی میں تبدیلی

مرکز علی بن عثمان

فعل ماضی مطلق		فعل ماضی بعید	
صیغہ	معنٰی	صیغہ	معنٰی
فَعَلَ	اُس ایک مذکر نے کیا	کَانَ فَعَلَ	اُس ایک مذکر نے کیا تھا

''تم پر سچ بولنا لازم ہے''

[الحدیث]

DarseNizami.MadinaAcademy.pk

کتاب خریدنے کے لئے رابطہ کریں
mazahirhujveri@gmail.com
0336 - 4146 934

مرکز علی بن عثمان

گردان فعل ماضی بعید مثبت معروف

	واحد	تثنیہ	جمع
مذکر غائب	كَانَ فَعَلَ اُس ایک مذکر نے کیا تھا [واحد مذکر غائب]	كَانَا فَعَلَا اُن دو مذکروں نے کیا تھا [تثنیہ مذکر غائب]	كَانُوْا فَعَلُوْا اُن کئی مذکروں نے کیا تھا [جمع مذکر غائب]
مؤنث غائب	كَانَتْ فَعَلَتْ اُس ایک مؤنث نے کیا تھا [واحد مؤنث غائب]	كَانَتَا فَعَلَتَا اُن دو مؤنثوں نے کیا تھا [تثنیہ مؤنث غائب]	كُنَّ فَعَلْنَ اُن کئی مؤنثوں نے کیا تھا [جمع مؤنث غائب]
مذکر حاضر	كُنْتَ فَعَلْتَ تو ایک مذکر نے کیا تھا [واحد مذکر حاضر]	كُنْتُمَا فَعَلْتُمَا تم دو مذکروں نے کیا تھا [تثنیہ مذکر حاضر]	كُنْتُمْ فَعَلْتُمْ تم کئی مذکروں نے کیا تھا [جمع مذکر حاضر]
مؤنث حاضر	كُنْتِ فَعَلْتِ تو ایک مؤنث نے کیا تھا [واحد مؤنث حاضر]	كُنْتُمَا فَعَلْتُمَا تم دو مؤنثوں نے کیا تھا [تثنیہ مؤنث حاضر]	كُنْتُنَّ فَعَلْتُنَّ تم کئی مؤنثوں نے کیا تھا [جمع مؤنث حاضر]
مذکر و مؤنث متکلم	كُنْتُ فَعَلْتُ میں (ایک مذکر/مؤنث) نے کیا تھا [واحد متکلم]	كُنَّا فَعَلْنَا ہم (دو/کئی؛ مذکر/مؤنث) نے کیا تھا [متکلم مع الغیر]	

DarseNizami.MadinaAcademy.pk

کتاب خریدنے کے لئے رابطہ کریں
mazahirhujveri@gmail.com
0336 - 4146 934

گردان فعل ماضی بعید مثبت مجہول

	واحد	تثنیہ	جمع
مذکر غائب	كَانَ فُعِلَ وہ ایک مذکر کیا گیا تھا [واحد مذکر غائب]	كَانَا فُعِلَا وہ دو مذکر کیے گئے تھے [تثنیہ مذکر غائب]	كَانُوْا فُعِلُوْا وہ کئی مذکر کیے گئے تھے [جمع مذکر غائب]
مؤنث غائب	كَانَتْ فُعِلَتْ وہ ایک مؤنث کی گئی تھی [واحد مؤنث غائب]	كَانَتَا فُعِلَتَا وہ دو مؤنث کی گئی تھیں [تثنیہ مؤنث غائب]	كُنَّ فُعِلْنَ وہ کئی مؤنث کی گئی تھیں [جمع مؤنث غائب]
مذکر حاضر	كُنْتَ فُعِلْتَ تو ایک مذکر کیا گیا تھا [واحد مذکر حاضر]	كُنْتُمَا فُعِلْتُمَا تم دو مذکر کیے گئے تھے [تثنیہ مذکر حاضر]	كُنْتُمْ فُعِلْتُمْ تم کئی مذکر کیے گئے تھے [جمع مذکر حاضر]
مؤنث حاضر	كُنْتِ فُعِلْتِ تو ایک مؤنث کی گئی تھی [واحد مؤنث حاضر]	كُنْتُمَا فُعِلْتُمَا تم دو مؤنث کی گئی تھیں [تثنیہ مؤنث حاضر]	كُنْتُنَّ فُعِلْتُنَّ تم کئی مؤنث کی گئی تھیں [جمع مؤنث حاضر]
مذکر و مؤنث متکلم	كُنْتُ فُعِلْتُ میں (ایک مذکر/مؤنث) کیا گیا تھا [واحد متکلم]	كُنَّا فُعِلْنَا ہم (دو/کئی؛ مذکر/مؤنث) کیے گئے تھے [متکلم مع الغیر]	

DarseNizami.MadinaAcademy.pk

کتاب خریدنے کے لئے رابطہ کریں
mazahirhujveri@gmail.com
0336 - 4146 934

گردان فعل ماضی بعید منفی معروف

	واحد	تثنیہ	جمع
مذکر غائب	مَا كَانَ فَعَلَ اُس ایک مذکر نے نہیں کیا تھا [واحد مذکر غائب]	مَا كَانَا فَعَلَا اُن دو مذکروں نے نہیں کیا تھا [تثنیہ مذکر غائب]	مَا كَانُوْا فَعَلُوْا اُن کئی مذکروں نے نہیں کیا تھا [جمع مذکر غائب]
مؤنث غائب	مَا كَانَتْ فَعَلَتْ اُس ایک مؤنث نے نہیں کیا تھا [واحد مؤنث غائب]	مَا كَانَتَا فَعَلَتَا اُن دو مؤنثوں نے نہیں کیا تھا [تثنیہ مؤنث غائب]	مَا كُنَّ فَعَلْنَ اُن کئی مؤنثوں نے نہیں کیا تھا [جمع مؤنث غائب]
مذکر حاضر	مَا كُنْتَ فَعَلْتَ تو ایک مذکر نے نہیں کیا تھا [واحد مذکر حاضر]	مَا كُنْتُمَا فَعَلْتُمَا تم دو مذکروں نے نہیں کیا تھا [تثنیہ مذکر حاضر]	مَا كُنْتُمْ فَعَلْتُمْ تم کئی مذکروں نے نہیں کیا تھا [جمع مذکر حاضر]
مؤنث حاضر	مَا كُنْتِ فَعَلْتِ تو ایک مؤنث نے نہیں کیا تھا [واحد مؤنث حاضر]	مَا كُنْتُمَا فَعَلْتُمَا تم دو مؤنثوں نے نہیں کیا تھا [تثنیہ مؤنث حاضر]	مَا كُنْتُنَّ فَعَلْتُنَّ تم کئی مؤنثوں نے نہیں کیا تھا [جمع مؤنث حاضر]
مذکر و مؤنث متکلم	مَا كُنْتُ فَعَلْتُ میں (ایک مذکر/مؤنث) نے نہیں کیا تھا [واحد متکلم]	مَا كُنَّا فَعَلْنَا ہم (دو/کئی؛ مذکر/مؤنث) نے نہیں کیا تھا [متکلم مع الغیر]	

DarseNizami.MadinaAcademy.pk

کتاب خریدنے کے لئے رابطہ کریں
mazahirhujveri@gmail.com
0336 - 4146 934

مرکز علی بن عثمان

گردان فعل ماضی بعید منفی مجہول

	واحد	تثنیہ	جمع
مذکر غائب	مَا كَانَ فُعِلَ وہ ایک مذکر نہیں کیا گیا تھا [واحد مذکر غائب]	مَا كَانَا فُعِلَا وہ دو مذکر نہیں کیے گئے تھے [تثنیہ مذکر غائب]	مَا كَانُوْا فُعِلُوْا وہ کئی مذکر نہیں کیے گئے تھے [جمع مذکر غائب]
مؤنث غائب	مَا كَانَتْ فُعِلَتْ وہ ایک مؤنث نہیں کی گئی تھی [واحد مؤنث غائب]	مَا كَانَتَا فُعِلَتَا وہ دو مؤنث نہیں کی گئی تھیں [تثنیہ مؤنث غائب]	مَا كُنَّ فُعِلْنَ وہ کئی مؤنث نہیں کی گئی تھیں [جمع مؤنث غائب]
مذکر حاضر	مَا كُنْتَ فُعِلْتَ تو ایک مذکر نہیں کیا گیا تھا [واحد مذکر حاضر]	مَا كُنْتُمَا فُعِلْتُمَا تم دو مذکر نہیں کیے گئے تھے [تثنیہ مذکر حاضر]	مَا كُنْتُمْ فُعِلْتُمْ تم کئی مذکر نہیں کیے گئے تھے [جمع مذکر حاضر]
مؤنث حاضر	مَا كُنْتِ فُعِلْتِ تو ایک مؤنث نہیں کی گئی تھی [واحد مؤنث حاضر]	مَا كُنْتُمَا فُعِلْتُمَا تم دو مؤنث نہیں کی گئی تھیں [تثنیہ مؤنث حاضر]	مَا كُنْتُنَّ فُعِلْتُنَّ تم کئی مؤنث نہیں کی گئی تھیں [جمع مؤنث حاضر]
مذکر و مؤنث متکلم	مَا كُنْتُ فُعِلْتُ میں (ایک مذکر/مؤنث) نہیں کیا گیا تھا [واحد متکلم]	مَا كُنَّا فُعِلْنَا ہم (دو/کئی؛ مذکر/مؤنث) نہیں کیا گیا تھا [متکلم مع الغیر]	

DarseNizami.MadinaAcademy.pk

کتاب خریدنے کے لئے رابطہ کریں
mazahirhujveri@gmail.com
0336 - 4146 934

مرکز علی بن عثمان

مرکز علی بن عثمان

سوالات

سوال نمبر۱: فعل ماضی بعید بنانے کا طریقہ بیان کریں۔

سوال نمبر۲: فعل ماضی قریب اور بعید میں کیا فرق ہے؟

تمرینات

تمرین نمبر۱: فعل ماضی بعید منفی معلوم کی گردان لکھیں۔

تمرین نمبر۳: صیغہ بتائیں۔

(۱)كُنْتُمَا ضَرَبْتُمَا (۲)كُنَّا دَرَسْنَا (۳)مَاكُنْتِ صَدَقْتِ

تمرین نمبر۴: ترجمہ کریں۔

(۱)مَاكَانَتَا فَعِلَتَا (۲)كَانَتْ فُعِلَتْ (۳)مَاكُنْتُ فَعَلْتُ

مرکز علی بن عثمان

"تم لوگ دنیا کے فائدے چاہتے ہو حالانکہ
اللہ کے پیشِ نظر آخرت ہے"

[القرآن]

DarseNizami.MadinaAcademy.pk

کتاب خریدنے کے لئے رابطہ کریں
mazahirhujveri@gmail.com
0336 - 4146 934

مرکز علی بن عثمان

مرکز علی بن عثمان

فصل ۔ ۱۰

فعل ماضی اِستمراری

بنانے کا طریقہ

مراحل	عمل	مثال
۱	فعل مضارع؛ واحد مذکر غائب کا صیغہ لائیں	يَفْعَلُ
۲	شروع میں لفظِ كَانَ لگادیں	كَانَ يَفْعَلُ

☆ گردان کرنے میں جس طرح مضارع کا صیغہ بدلتا ہے اُسی طرح لفظِ كَانَ میں بھی تبدیلی ہوتی جائے گی۔

صیغہ و معنیٰ میں تبدیلی

فعل ماضی مطلق		فعل ماضی استمراری	
صیغہ	معنیٰ	صیغہ	معنیٰ
يَفْعَلُ	وہ ایک مذکر کرتا ہے/کرے گا	كَانَ يَفْعَلُ	وہ ایک مذکر کرتا تھا

''ایک دوسرے کے ساتھ نہ حسد کرو، نہ مکر وفریب سے کام لو، نہ غصہ کرو''

[الحدیث]

DarseNizami.MadinaAcademy.pk

کتاب خریدنے کے لئے رابطہ کریں
mazahirhujveri@gmail.com
0336 - 4146 934

مرکز علی بن عثمان

گردان فعل ماضی استمراری مثبت معروف

	واحد	تثنیہ	جمع
مذکر غائب	كَانَ يَفْعَلُ وہ ایک مذکر کرتا تھا [واحد مذکر غائب]	كَانَا يَفْعَلَانِ وہ دو مذکر کرتے تھے [تثنیہ مذکر غائب]	كَانُوْا يَفْعَلُوْنَ وہ کئی مذکر کرتے تھے [جمع مذکر غائب]
مؤنث غائب	كَانَتْ تَفْعَلُ وہ ایک مؤنث کرتی تھی [واحد مؤنث غائب]	كَانَتَا تَفْعَلَانِ وہ دو مؤنث کرتی تھیں [تثنیہ مؤنث غائب]	كُنَّ يَفْعَلْنَ وہ کئی مؤنث کرتی تھیں [جمع مؤنث غائب]
مذکر حاضر	كُنْتَ تَفْعَلُ تو ایک مذکر کرتا تھا [واحد مذکر حاضر]	كُنْتُمَا تَفْعَلَانِ تم دو مذکر کرتے تھے [تثنیہ مذکر حاضر]	كُنْتُمْ تَفْعَلُوْنَ تم کئی مذکر کرتے تھے [جمع مذکر حاضر]
مؤنث حاضر	كُنْتِ تَفْعَلِيْنَ تو ایک مؤنث کرتی تھی [واحد مؤنث حاضر]	كُنْتُمَا تَفْعَلَانِ تم دو مؤنث کرتی تھیں [تثنیہ مؤنث حاضر]	كُنْتُنَّ تَفْعَلْنَ تم کئی مؤنث کرتی تھیں [جمع مؤنث حاضر]
مذکر و مؤنث متکلم	كُنْتُ اَفْعَلُ میں (ایک مذکر/مؤنث) کرتا تھا [واحد متکلم]	كُنَّا نَفْعَلُ ہم (دو/کئی؛ مذکر/مؤنث) کرتے تھے [متکلم مع الغیر]	

DarseNizami.MadinaAcademy.pk

کتاب خریدنے کے لئے رابطہ کریں
mazahirhujveri@gmail.com
0336 - 4146 934

گردان فعل ماضی استمراری مثبت مجہول

	واحد	تثنیہ	جمع
مذکر غائب	كَانَ يُفْعَلُ وہ ایک مذکر کیا جاتا تھا [واحد مذکر غائب]	كَانَا يُفْعَلَانِ وہ دو مذکر کیے جاتے تھے [تثنیہ مذکر غائب]	كَانُوْا يُفْعَلُوْنَ وہ کئی مذکر کیے جاتے تھے [جمع مذکر غائب]
مؤنث غائب	كَانَتْ تُفْعَلُ وہ ایک مؤنث کی جاتی تھی [واحد مؤنث غائب]	كَانَتَا تُفْعَلَانِ وہ دو مؤنث کی جاتی تھیں [تثنیہ مؤنث غائب]	كُنَّ يُفْعَلْنَ وہ کئی مؤنث کی جاتی تھیں [جمع مؤنث غائب]
مذکر حاضر	كُنْتَ تُفْعَلُ تو ایک مذکر کیا جاتا تھا [واحد مذکر حاضر]	كُنْتُمَا تُفْعَلَانِ تم دو مذکر کیے جاتے تھے [تثنیہ مذکر حاضر]	كُنْتُمْ تُفْعَلُوْنَ تم کئی مذکر کیے جاتے تھے [جمع مذکر حاضر]
مؤنث حاضر	كُنْتِ تُفْعَلِيْنَ تو ایک مؤنث کی جاتی تھی [واحد مؤنث حاضر]	كُنْتُمَا تُفْعَلَانِ تم دو مؤنث کی جاتی تھیں [تثنیہ مؤنث حاضر]	كُنْتُنَّ تُفْعَلْنَ تم کئی مؤنث کی جاتی تھیں [جمع مؤنث حاضر]
مذکر و مؤنث متکلم	كُنْتُ اُفْعَلُ میں (ایک مذکر/مؤنث) کیا جاتا تھا [واحد متکلم]	كُنَّا نُفْعَلُ ہم (دو/کئی؛ مذکر/مؤنث) کیے جاتے تھے [متکلم مع الغیر]	

DarseNizami.MadinaAcademy.pk

کتاب خریدنے کے لئے رابطہ کریں
mazahirhujveri@gmail.com
0336 - 4146 934

مرکز علی بن عثمان

گردان فعل ماضی استمراری منفی معروف

	واحد	تثنیہ	جمع
مذکر غائب	مَا كَانَ يَفْعَلُ وہ ایک مذکر نہیں کرتا تھا [واحد مذکر غائب]	مَا كَانَا يَفْعَلَانِ وہ دو مذکر نہیں کرتے تھے [تثنیہ مذکر غائب]	مَا كَانُوْا يَفْعَلُوْنَ وہ کئی مذکر نہیں کرتے تھے [جمع مذکر غائب]
مؤنث غائب	مَا كَانَتْ تَفْعَلُ وہ ایک مؤنث نہیں کرتی تھی [واحد مؤنث غائب]	مَا كَانَتَا تَفْعَلَانِ وہ دو مؤنث نہیں کرتی تھیں [تثنیہ مؤنث غائب]	مَا كُنَّ يَفْعَلْنَ وہ کئی مؤنث نہیں کرتی تھیں [جمع مؤنث غائب]
مذکر حاضر	مَا كُنْتَ تَفْعَلُ تو ایک مذکر نہیں کرتا تھا [واحد مذکر حاضر]	مَا كُنْتُمَا تَفْعَلَانِ تم دو مذکر نہیں کرتے تھے [تثنیہ مذکر حاضر]	مَا كُنْتُمْ تَفْعَلُوْنَ تم کئی مذکر نہیں کرتے تھے [جمع مذکر حاضر]
مؤنث حاضر	مَا كُنْتِ تَفْعَلِيْنَ تو ایک مؤنث نہیں کرتی تھی [واحد مؤنث حاضر]	مَا كُنْتُمَا تَفْعَلَانِ تم دو مؤنث نہیں کرتی تھیں [تثنیہ مؤنث حاضر]	مَا كُنْتُنَّ تَفْعَلْنَ تم کئی مؤنث نہیں کرتی تھیں [جمع مؤنث حاضر]
مذکر و مؤنث متکلم	مَا كُنْتُ اَفْعَلُ میں (ایک مذکر/مؤنث) نہیں کرتا تھا [واحد متکلم]	مَا كُنَّا نَفْعَلُ ہم (دو/کئی؛ مذکر/مؤنث) نہیں کرتے تھے [متکلم مع الغیر]	

DarseNizami.MadinaAcademy.pk

کتاب خریدنے کے لئے رابطہ کریں
mazahirhujveri@gmail.com
0336 - 4146 934

مرکز علی بن عثمان

گردان فعل ماضی استمراری منفی مجہول

	واحد	تثنیہ	جمع
مذکر غائب	مَا كَانَ يُفْعَلُ وہ ایک مذکر نہیں کیا جاتا تھا [واحد مذکر غائب]	مَا كَانَا يُفْعَلَانِ وہ دو مذکر نہیں کیے جاتے تھے [تثنیہ مذکر غائب]	مَا كَانُوْا يُفْعَلُوْنَ وہ کئی مذکر نہیں کیے جاتے تھے [جمع مذکر غائب]
مؤنث غائب	مَا كَانَتْ تُفْعَلُ وہ ایک مؤنث نہیں کی جاتی تھی [واحد مؤنث غائب]	مَا كَانَتَا تُفْعَلَانِ وہ دو مؤنث نہیں کی جاتی تھیں [تثنیہ مؤنث غائب]	مَا كُنَّ يُفْعَلْنَ وہ کئی مؤنث نہیں کی جاتی تھیں [جمع مؤنث غائب]
مذکر حاضر	مَا كُنْتَ تُفْعَلُ تو ایک مذکر نہیں کیا جاتا تھا [واحد مذکر حاضر]	مَا كُنْتُمَا تُفْعَلَانِ تم دو مذکر نہیں کیے جاتے تھے [تثنیہ مذکر حاضر]	مَا كُنْتُمْ تُفْعَلُوْنَ تم کئی مذکر نہیں کیے جاتے تھے [جمع مذکر حاضر]
مؤنث حاضر	مَا كُنْتِ تُفْعَلِيْنَ تو ایک مؤنث نہیں کی جاتی تھی [واحد مؤنث حاضر]	مَا كُنْتُمَا تُفْعَلَانِ تم دو مؤنث نہیں کی جاتی تھیں [تثنیہ مؤنث حاضر]	مَا كُنْتُنَّ تُفْعَلْنَ تم کئی مؤنث نہیں کی جاتی تھیں [جمع مؤنث حاضر]
مذکر و مؤنث متکلم	مَا كُنْتُ اُفْعَلُ میں (ایک مذکر/مؤنث) نہیں کیا جاتا تھا [واحد متکلم]	مَا كُنَّا نُفْعَلُ ہم (دو/کئی؛ مذکر/مؤنث) نہیں کیے جاتے تھے [متکلم مع الغیر]	

DarseNizami.MadinaAcademy.pk

کتاب خریدنے کے لئے رابطہ کریں
mazahirhujveri@gmail.com
0336 - 4146 934

مرکز علی بن عثمان

سوالات

سوال نمبر۱: فعل ماضی استمراری بنانے کا طریقہ بیان کریں۔

سوال نمبر۲: فعل ماضی بعید اور استمراری دونوں کے شروع میں لفظِ کَـــانَ آتا ہے تو پھر ان دونوں میں کیا فرق ہے؟

تمرینات

تمرین نمبر۱: فعل ماضی قریب مثبت مجہول کی گردان لکھیں۔

تمرین نمبر۳: صیغہ بتائیں۔

(۱)کُنْتِ تَفْعَلُ (۲)مَاکُنَّا نَفْعَلُ (۳)مَاکَانَا یُفْعَلَانِ

تمرین نمبر۴: ترجمہ کریں۔

(۱)کَانُوْا یَفْعَلُوْنَ (۲)مَاکُنْتُمْ تَفْعَلُوْنَ (۳)مَاکُنَّا نَفْعَلُ

مرکز علی بن عثمان

''سچ بولنا نیکی کا راستہ دکھاتا ہے اور نیکی جنت کا راستہ دکھاتی ہے''

[الحدیث]

DarseNizami.MadinaAcademy.pk

کتاب خریدنے کے لئے رابطہ کریں
mazahirhujveri@gmail.com
0336 - 4146 934

مرکز علی بن عثمان

مرکز علی بن عثمان

فصل ۔ ۱۱

فعل ماضی احتمالی

بنانے کا طریقہ

مراحل	عمل	مثال
۱	فعل ماضی مطلق؛ واحد مذکر غائب کا صیغہ لائیں	فَعَلَ
۲	شروع میں لفظِ لَعَلَّهٗ لگادیں	لَعَلَّهٗ فَعَلَ

☆ گردان کرنے میں جس طرح ماضی کا صیغہ بدلتا ہے اسی طرح لفظِ لَعَلَّ کے ساتھ ضمیر بدلتی جائے گی۔

صیغہ ومعنٰی میں تبدیلی

فعل ماضی مطلق		فعل ماضی احتمالی	
صیغہ	معنٰی	صیغہ	معنٰی
فَعَلَ	اُس ایک مذکر نے کیا	لَعَلَّهٗ فَعَلَ	شاید کہ اُس ایک مذکر نے کیا

مرکز علی بن عثمان

''تم میں سے بہترین شخص وہ ہے جو قرآن سیکھے اور سکھائے''

[الحدیث]

DarseNizami.MadinaAcademy.pk

کتاب خریدنے کے لئے رابطہ کریں
mazahirhujveri@gmail.com
0336 - 4146 934

مرکز علی بن عثمان

گردان فعل ماضی احتمالی مثبت معروف

	واحد	تثنیہ	جمع
مذکر غائب	لَعَلَّهٗ فَعَلَ شاید کہ اُس ایک مذکر نے کیا [واحد مذکر غائب]	لَعَلَّهُمَا فَعَلَا شاید کہ اُن دو مذکروں نے کیا [تثنیہ مذکر غائب]	لَعَلَّهُمْ فَعَلُوْا شاید کہ اُن کئی مذکروں نے کیا [جمع مذکر غائب]
مؤنث غائب	لَعَلَّهَا فَعَلَتْ شاید کہ اُس ایک مؤنث نے کیا [واحد مؤنث غائب]	لَعَلَّهُمَا فَعَلَتَا شاید کہ اُن دو مؤنثوں نے کیا [تثنیہ مؤنث غائب]	لَعَلَّهُنَّ فَعَلْنَ شاید کہ اُن کئی مؤنثوں نے کیا [جمع مؤنث غائب]
مذکر حاضر	لَعَلَّكَ فَعَلْتَ شاید کہ تو ایک مذکر نے کیا [واحد مذکر حاضر]	لَعَلَّكُمَا فَعَلْتُمَا شاید کہ تم دو مذکروں نے کیا [تثنیہ مذکر حاضر]	لَعَلَّكُمْ فَعَلْتُمْ شاید کہ تم کئی مذکروں نے کیا [جمع مذکر حاضر]
مؤنث حاضر	لَعَلَّكِ فَعَلْتِ شاید کہ تو ایک مؤنث نے کیا [واحد مؤنث حاضر]	لَعَلَّكُمَا فَعَلْتُمَا شاید کہ تم دو مؤنثوں نے کیا [تثنیہ مؤنث حاضر]	لَعَلَّكُنَّ فَعَلْتُنَّ شاید کہ تم کئی مؤنثوں نے کیا [جمع مؤنث حاضر]
مذکر و مؤنث متکلم	لَعَلَّنِيْ فَعَلْتُ شاید کہ میں (ایک مذکر/مؤنث) نے کیا [واحد متکلم]	لَعَلَّنَا فَعَلْنَا شاید کہ ہم (دو/کئی؛ مذکر/مؤنث) نے کیا [متکلم مع الغیر]	

DarseNizami.MadinaAcademy.pk

کتاب خریدنے کے لئے رابطہ کریں
mazahirhujveri@gmail.com
0336 - 4146 934

گردان فعل ماضی احتمالی مثبت مجہول

	واحد	تثنیہ	جمع
مذکر غائب	لَعَلَّهٗ فُعِلَ شاید کہ وہ ایک مذکر کیا گیا [واحد مذکر غائب]	لَعَلَّهُمَا فُعِلَا شاید کہ وہ دو مذکر کیے گئے [تثنیہ مذکر غائب]	لَعَلَّهُمْ فُعِلُوْا شاید کہ وہ کئی مذکر کیے گئے [جمع مذکر غائب]
مؤنث غائب	لَعَلَّهَا فُعِلَتْ شاید کہ وہ ایک مؤنث کی گئی [واحد مؤنث غائب]	لَعَلَّهُمَا فُعِلَتَا شاید کہ وہ دو مؤنث کی گئیں [تثنیہ مؤنث غائب]	لَعَلَّهُنَّ فُعِلْنَ شاید کہ وہ کئی مؤنث کی گئیں [جمع مؤنث غائب]
مذکر حاضر	لَعَلَّكَ فُعِلْتَ شاید کہ تو ایک مذکر کیا گیا [واحد مذکر حاضر]	لَعَلَّكُمَا فُعِلْتُمَا شاید کہ تم دو مذکر کیے گئے [تثنیہ مذکر حاضر]	لَعَلَّكُمْ فُعِلْتُمْ شاید کہ تم کئی مذکر کیے گئے [جمع مذکر حاضر]
مؤنث حاضر	لَعَلَّكِ فُعِلْتِ شاید کہ تو ایک مؤنث کی گئی [واحد مؤنث حاضر]	لَعَلَّكُمَا فُعِلْتُمَا شاید کہ تم دو مؤنث کی گئیں [تثنیہ مؤنث حاضر]	لَعَلَّكُنَّ فُعِلْتُنَّ شاید کہ تم کئی مؤنث کی گئیں [جمع مؤنث حاضر]
مذکر و مؤنث متکلم	لَعَلَّنِيْ فُعِلْتُ شاید کہ میں (ایک مذکر/مؤنث) کیا گیا [واحد متکلم]	لَعَلَّنَا فُعِلْنَا شاید کہ ہم (دو/کئی؛ مذکر/مؤنث) کیے گئے [متکلم مع الغیر]	

DarseNizami.MadinaAcademy.pk

کتاب خریدنے کے لئے رابطہ کریں
mazahirhujveri@gmail.com
0336 - 4146 934

گردان فعل ماضی احتمالی منفی معروف

	واحد	تثنیہ	جمع
مذکر غائب	لَعَلَّهُ مَا فَعَلَ شاید کہ اُس ایک مذکر نے نہیں کیا [واحد مذکر غائب]	لَعَلَّهُمَا مَا فَعَلَا شاید کہ اُن دو مذکروں نے نہیں کیا [تثنیہ مذکر غائب]	لَعَلَّهُمْ مَا فَعَلُوْا شاید کہ اُن کئی مذکروں نے نہیں کیا [جمع مذکر غائب]
مؤنث غائب	لَعَلَّهَا مَا فَعَلَتْ شاید کہ اُس ایک مؤنث نے نہیں کیا [واحد مؤنث غائب]	لَعَلَّهُمَا مَا فَعَلَتَا شاید کہ اُن دو مؤنثوں نے نہیں کیا [تثنیہ مؤنث غائب]	لَعَلَّهُنَّ مَا فَعَلْنَ شاید کہ اُن کئی مؤنثوں نے نہیں کیا [جمع مؤنث غائب]
مذکر حاضر	لَعَلَّكَ مَا فَعَلْتَ شاید کہ تو ایک مذکر نے نہیں کیا [واحد مذکر حاضر]	لَعَلَّكُمَا مَا فَعَلْتُمَا شاید کہ تم دو مذکروں نے نہیں کیا [تثنیہ مذکر حاضر]	لَعَلَّكُمْ مَا فَعَلْتُمْ شاید کہ تم کئی مذکروں نے نہیں کیا [جمع مذکر حاضر]
مؤنث حاضر	لَعَلَّكِ مَا فَعَلْتِ شاید کہ تو ایک مؤنث نے نہیں کیا [واحد مؤنث حاضر]	لَعَلَّكُمَا مَا فَعَلْتُمَا شاید کہ تم دو مؤنثوں نے نہیں کیا [تثنیہ مؤنث حاضر]	لَعَلَّكُنَّ مَا فَعَلْتُنَّ شاید کہ تم کئی مؤنثوں نے نہیں کیا [جمع مؤنث حاضر]
مذکر و مؤنث متکلم	لَعَلَّنِيْ مَا فَعَلْتُ شاید کہ میں (ایک مذکر/مؤنث) نے نہیں کیا [واحد متکلم]	لَعَلَّنَا مَا فَعَلْنَا شاید کہ ہم (دو/کئی؛ مذکر/مؤنث) نے نہیں کیا [متکلم مع الغیر]	

DarseNizami.MadinaAcademy.pk

کتاب خریدنے کے لئے رابطہ کریں
mazahirhujveri@gmail.com
0336 - 4146 934

گردان فعل ماضی احتمالی منفی مجہول

	واحد	تثنیہ	جمع
مذکر غائب	لَعَلَّهٗ مَا فُعِلَ شاید کہ وہ ایک مذکر نہیں کیا گیا [واحد مذکر غائب]	لَعَلَّهُمَا مَا فُعِلَا شاید کہ وہ دو مذکر نہیں کیے گئے [تثنیہ مذکر غائب]	لَعَلَّهُمْ مَا فُعِلُوْا شاید کہ وہ کئی مذکر نہیں کیے گئے [جمع مذکر غائب]
مؤنث غائب	لَعَلَّهَا مَا فُعِلَتْ شاید کہ وہ ایک مؤنث نہیں کی گئی [واحد مؤنث غائب]	لَعَلَّهُمَا مَا فُعِلَتَا شاید کہ وہ دو مؤنث نہیں کی گئیں [تثنیہ مؤنث غائب]	لَعَلَّهُنَّ مَا فُعِلْنَ شاید کہ وہ کئی مؤنث نہیں کی گئیں [جمع مؤنث غائب]
مذکر حاضر	لَعَلَّكَ مَا فُعِلْتَ شاید کہ تو ایک مذکر نہیں کیا گیا [واحد مذکر حاضر]	لَعَلَّكُمَا مَا فُعِلْتُمَا شاید کہ تم دو مذکر نہیں کیے گئے [تثنیہ مذکر حاضر]	لَعَلَّكُمْ مَا فُعِلْتُمْ شاید کہ تم کئی مذکر نہیں کیے گئے [جمع مذکر حاضر]
مؤنث حاضر	لَعَلَّكِ مَا فُعِلْتِ شاید کہ تو ایک مؤنث نہیں کی گئی [واحد مؤنث حاضر]	لَعَلَّكُمَا مَا فُعِلْتُمَا شاید کہ تم دو مؤنث نہیں کی گئیں [تثنیہ مؤنث حاضر]	لَعَلَّكُنَّ مَا فُعِلْتُنَّ شاید کہ تم کئی مؤنث نہیں کی گئیں [جمع مؤنث حاضر]
مذکر و مؤنث متکلم	لَعَلَّنِيْ مَا فُعِلْتُ شاید کہ میں (ایک مذکر/مؤنث) نہیں کیا گیا [واحد متکلم]	لَعَلَّنَا مَا فُعِلْنَا شاید کہ ہم (دو/کئی؛ مذکر/مؤنث) نہیں کیے گئے [متکلم مع الغیر]	

DarseNizami.MadinaAcademy.pk

کتاب خریدنے کے لئے رابطہ کریں
mazahirhujveri@gmail.com
0336 - 4146 934

مرکز علی بن عثمان

سوالات

سوال نمبر۱: فعل ماضی احتمالی بنانے کا طریقہ بتائیں؟

سوال نمبر۲: فعل ماضی مطلق اور ماضی احتمالی میں فرق واضح کریں۔

تمرینات

تمرین نمبر۱: فعل ماضی احتمالی منفی معروف کی گردان لکھیں۔

(۱)لَطَمَ (اُس ایک مذکر نے تھپڑ مارا) (۲)زَجَرَ (اُس ایک مذکر نے جھڑکا)

تمرین نمبر۳: صیغہ بتائیں۔

(۱)لَعَلَّکَ نَصَرْتَ (۲)لَعَلَّکُنَّ فُتِحْتُنَّ (۳)لَعَلَّهُنَّ مَا سَمِعْنَ

تمرین نمبر۴: ترجمہ کریں۔

مرکز علی بن عثمان

(۱)لَعَلَّهَا مَا فَعَلَتْ (۲)لَعَلَّنِیْ کَتَبْتُ (۳)لَعَلَّکُمْ فَعَلْتُمْ

''حسد سے بچو کیونکہ حسد نیکیوں کو کھا جاتا ہے''

[الحدیث]

DarseNizami.MadinaAcademy.pk

کتاب خریدنے کے لئے رابطہ کریں
mazahirhujveri@gmail.com
0336 - 4146 934

مرکز علی بن عثمان

مرکز علی بن عثمان

فصل ۔ ۱۲

فعل ماضی تمنّائی

بنانے کا طریقہ

مراحل	عمل	مثال
۱	فعل ماضی مطلق کا صیغہ لائیں	فَعَلَ
۲	شروع میں لفظِ لَیْتَہٗ لگا دیں	لَیْتَہٗ فَعَلَ

☆ گردان کرنے میں جس طرح ماضی کا صیغہ بدلتا ہے اسی طرح لفظِ لَیْتَ کے ساتھ ضمیر بدلتی جائے گی۔

صیغہ و معنٰی میں تبدیلی

فعل ماضی مطلق		فعل ماضی تمنّائی	
صیغہ	معنٰی	صیغہ	معنٰی
فَعَلَ	اُس ایک مذکر نے کیا	لَیْتَہٗ فَعَلَ	کاش کہ وہ ایک مذکر کرتا

مرکز علی بن عثمان

"جس نے جان بوجھ کر نماز چھوڑی اس کا نام جہنم کے دروازے پر لکھ دیا جاتا ہے"

[الحدیث]

DarseNizami.MadinaAcademy.pk

کتاب خریدنے کے لئے رابطہ کریں
mazahirhujveri@gmail.com
0336 - 4146 934

مرکز علی بن عثمان

گردان فعل ماضی تمنائی مثبت معروف

	واحد	تثنیہ	جمع
مذکر غائب	لَيْتَهٗ فَعَلَ کاش کہ وہ ایک مذکر کرتا [واحد مذکر غائب]	لَيْتَهُمَا فَعَلَا کاش کہ وہ دو مذکر کرتے [تثنیہ مذکر غائب]	لَيْتَهُمْ فَعَلُوْا کاش کہ وہ کئی مذکر کرتے [جمع مذکر غائب]
مؤنث غائب	لَيْتَهَا فَعَلَتْ کاش کہ وہ ایک مؤنث کرتی [واحد مؤنث غائب]	لَيْتَهُمَا فَعَلَتَا کاش کہ وہ دو مؤنث کرتیں [تثنیہ مؤنث غائب]	لَيْتَهُنَّ فَعَلْنَ کاش کہ وہ کئی مؤنث کرتیں [جمع مؤنث غائب]
مذکر حاضر	لَيْتَكَ فَعَلْتَ کاش کہ تو ایک مذکر کرتا [واحد مذکر حاضر]	لَيْتَكُمَا فَعَلْتُمَا کاش کہ تم دو مذکر کرتے [تثنیہ مذکر حاضر]	لَيْتَكُمْ فَعَلْتُمْ کاش کہ تم کئی مذکر کرتے [جمع مذکر حاضر]
مؤنث حاضر	لَيْتَكِ فَعَلْتِ کاش کہ تو ایک مؤنث کرتی [واحد مؤنث حاضر]	لَيْتَكُمَا فَعَلْتُمَا کاش کہ تم دو مؤنث کرتیں [تثنیہ مؤنث حاضر]	لَيْتَكُنَّ فَعَلْتُنَّ کاش کہ تم کئی مؤنث کرتیں [جمع مؤنث حاضر]
مذکر و مؤنث متکلم	لَيْتَنِيْ فَعَلْتُ کاش کہ میں (ایک مذکر/مؤنث) کرتا [واحد متکلم]	لَيْتَنَا فَعَلْنَا کاش کہ ہم (دو/کئی؛ مذکر/مؤنث) کرتے [متکلم مع الغیر]	

DarseNizami.MadinaAcademy.pk

کتاب خریدنے کے لئے رابطہ کریں
mazahirhujveri@gmail.com
0336 - 4146 934

گردان فعل ماضی تمنائی مثبت مجہول

	واحد	تثنیہ	جمع
مذکر غائب	لَيُتَهٗ فُعِلَ کاش کہ وہ ایک مذکر کیا جاتا [واحد مذکر غائب]	لَيُتَهُمَا فُعِلَا کاش کہ وہ دو مذکر کیے جاتے [تثنیہ مذکر غائب]	لَيُتَهُمْ فُعِلُوْا کاش کہ وہ کئی مذکر مذکر کیے جاتے [جمع مذکر غائب]
مؤنث غائب	لَيُتَهَا فُعِلَتْ کاش کہ وہ ایک مؤنث کی جاتی [واحد مؤنث غائب]	لَيُتَهُمَا فُعِلَتَا کاش کہ وہ دو مؤنث کی جاتیں [تثنیہ مؤنث غائب]	لَيُتَهُنَّ فُعِلْنَ کاش کہ وہ کئی مؤنث کی جاتیں [جمع مؤنث غائب]
مذکر حاضر	لَيُتَكَ فُعِلْتَ کاش کہ تو ایک مذکر کیا جاتا [واحد مذکر حاضر]	لَيُتَكُمَا فُعِلْتُمَا کاش کہ تم دو مذکر کیے جاتے [تثنیہ مذکر حاضر]	لَيُتَكُمْ فُعِلْتُمْ کاش کہ تم کئی مذکر کیے جاتے [جمع مذکر حاضر]
مؤنث حاضر	لَيُتَكِ فُعِلْتِ کاش کہ تو ایک مؤنث کی جاتی [واحد مؤنث حاضر]	لَيُتَكُمَا فُعِلْتُمَا کاش کہ تم دو مؤنث کی جاتیں [تثنیہ مؤنث حاضر]	لَيُتَكُنَّ فُعِلْتُنَّ کاش کہ تم کئی مؤنث کی جاتیں [جمع مؤنث حاضر]
مذکر و مؤنث متکلم	لَيُتَنِيْ فُعِلْتُ کاش کہ میں (ایک مذکر/مؤنث) کیا جاتا [واحد متکلم]	لَيُتَنَا فُعِلْنَا کاش کہ ہم (دو/کئی؛ مذکر/مؤنث) کیے جاتے [متکلم مع الغیر]	

DarseNizami.MadinaAcademy.pk

کتاب خریدنے کے لئے رابطہ کریں
mazahirhujveri@gmail.com
0336 - 4146 934

گردان فعل ماضی تمنائی منفی معروف

	واحد	تثنیہ	جمع
مذکر غائب	لَيْتَهٗ مَا فَعَلَ کاش کہ وہ ایک مذکر نہ کرتا [واحد مذکر غائب]	لَيْتَهُمَا مَا فَعَلَا کاش کہ وہ دو مذکر نہ کرتے [تثنیہ مذکر غائب]	لَيْتَهُمْ مَا فَعَلُوْا کاش کہ وہ کئی مذکر نہ کرتے [جمع مذکر غائب]
مؤنث غائب	لَيْتَهَا مَا فَعَلَتْ کاش کہ وہ ایک مؤنث نہ کرتی [واحد مؤنث غائب]	لَيْتَهُمَا مَا فَعَلَتَا کاش کہ وہ دو مؤنث نہ کرتیں [تثنیہ مؤنث غائب]	لَيْتَهُنَّ مَا فَعَلْنَ کاش کہ وہ کئی مؤنث نہ کرتیں [جمع مؤنث غائب]
مذکر حاضر	لَيْتَكَ مَا فَعَلْتَ کاش کہ تو ایک مذکر نہ کرتا [واحد مذکر حاضر]	لَيْتَكُمَا مَا فَعَلْتُمَا کاش کہ تم دو مذکر کرتے [تثنیہ مذکر حاضر]	لَيْتَكُمْ مَا فَعَلْتُمْ کاش کہ تم کئی مذکر نہ کرتے [جمع مذکر حاضر]
مؤنث حاضر	لَيْتَكِ مَا فَعَلْتِ کاش کہ تو ایک مؤنث نہ کرتی [واحد مؤنث حاضر]	لَيْتَكُمَا مَا فَعَلْتُمَا کاش کہ تم دو مؤنث نہ کرتیں [تثنیہ مؤنث حاضر]	لَيْتَكُنَّ مَا فَعَلْتُنَّ کاش کہ تم کئی مؤنث نہ کرتیں [جمع مؤنث حاضر]
مذکر و مؤنث متکلم	لَيْتَنِيْ مَا فَعَلْتُ کاش کہ میں (ایک مذکر/مؤنث) نہ کرتا [واحد متکلم]	لَيْتَنَا مَا فَعَلْنَا کاش کہ ہم (دو/کئی؛ مذکر/مؤنث) نہ کرتے [متکلم مع الغیر]	

مرکز علی بن عثمان
DarseNizami.MadinaAcademy.pk
کتاب خریدنے کے لئے رابطہ کریں
mazahirhujveri@gmail.com
0336 - 4146 934

گردان فعل ماضی تمنائی منفی مجہول

	واحد	تثنیہ	جمع
مذکر غائب	لَيْتَهٗ مَا فُعِلَ کاش کہ وہ ایک مذکر نہ کیا جاتا [واحد مذکر غائب]	لَيْتَهُمَا مَا فُعِلَا کاش کہ وہ دو مذکر نہ کیے جاتے [تثنیہ مذکر غائب]	لَيْتَهُمْ مَا فُعِلُوْا کاش کہ وہ کئی مذکر نہ کیے جاتے [جمع مذکر غائب]
مؤنث غائب	لَيْتَهَا مَا فُعِلَتْ کاش کہ وہ ایک مؤنث نہ کی جاتی [واحد مؤنث غائب]	لَيْتَهُمَا مَا فُعِلَتَا کاش کہ وہ دو مؤنث نہ کی جاتیں [تثنیہ مؤنث غائب]	لَيْتَهُنَّ مَا فُعِلْنَ کاش کہ وہ کئی مؤنث نہ کی جاتیں [جمع مؤنث غائب]
مذکر حاضر	لَيْتَكَ مَا فُعِلْتَ کاش کہ تو ایک مذکر نہ کیا جاتا [واحد مذکر حاضر]	لَيْتَكُمَا مَا فُعِلْتُمَا کاش کہ تم دو مذکر نہ کیے جاتے [تثنیہ مذکر حاضر]	لَيْتَكُمْ مَا فُعِلْتُمْ کاش کہ تم کئی مذکر نہ کیے جاتے [جمع مذکر حاضر]
مؤنث حاضر	لَيْتَكِ مَا فُعِلْتِ کاش کہ تو ایک مؤنث نہ کی جاتی [واحد مؤنث حاضر]	لَيْتَكُمَا مَا فُعِلْتُمَا کاش کہ تم دو مؤنث نہ کی جاتیں [تثنیہ مؤنث حاضر]	لَيْتَكُنَّ مَا فُعِلْتُنَّ کاش کہ تم کئی مؤنث نہ کی جاتیں [جمع مؤنث حاضر]
مذکر و مؤنث متکلم	لَيْتَنِيْ مَا فُعِلْتُ کاش کہ میں (ایک مذکر/مؤنث) نہ کیا جاتا [واحد متکلم]	لَيْتَنَا مَا فُعِلْنَا کاش کہ ہم (دو/کئی؛ مذکر/مؤنث) نہ کیے جاتے [متکلم مع الغیر]	

DarseNizami.MadinaAcademy.pk

کتاب خریدنے کے لئے رابطہ کریں
mazahirhujveri@gmail.com
0336 - 4146 934

مرکز علی بن عثمان

سوالات

سوال نمبر۱: فعل ماضی تمنائی بنانے کا کیا طریقہ ہے؟

سوال نمبر۲: فعل ماضی احتمالی اور ماضی تمنّائی میں فرق واضح کریں۔

تمرینات

تمرین نمبر۱: فعل ماضی تمنّائی مثبت معروف کی گردان لکھیں۔

(۱)نَقَلَ (اُس ایک مذکر نے بدلا) (۲)حَمِدَ (اُس ایک مذکر نے تعریف کی)

تمرین نمبر۲: صیغہ بتائیں۔

(۱)لَيْتَهُمَا نَقَلَتَا (۲)لَيْتَكُنَّ فُتِحْتُنَّ (۳)لَيْتَهُنَّ مَا حَمِدْنَ

تمرین نمبر۳: ترجمہ کریں۔

مرکز علی بن عثمان

(۱)لَيْتَهَا مَا فَعَلَتْ (۲)لَيْتَنِيْ فُعِلْتُ (۳)لَيْتَكُمْ نَصَرْتُمْ

تمرین نمبر۴: عربی بنائیں۔

(۱) کاش کہ تو نہ کرتا (۲) کاش کہ وہ دو نہ کرتے

''ایک دوسرے کی غیبت نہ کرو کیا تم میں سے کوئی پسند کرے گا
کہ وہ اپنے مردہ بھائی کا گوشت کھائے''

[االقرآن]

DarseNizami.MadinaAcademy.pk

کتاب خریدنے کے لئے رابطہ کریں
mazahirhujveri@gmail.com
0336 - 4146 934

مرکز علی بن عثمان

مرکز علی بن عثمان

فصل ۔ ۱۳

فعل مضارع مثبت معروف

بنانے کا طریقہ

مراحل	عمل	مثال
۱	فعل ماضی مطلق؛ واحد مذکر غائب کا صیغہ لائیں	فَعَلَ، نَصَرَ، ضَرَبَ
۲	شروع میں مضارع کی علامتوں میں سے کوئی علامت (مفتوح) لگائیں	يَفْعَلَ، يَنْصَرَ، يَضْرَبَ
۳	فاءِ کلمہ کو ساکن کر دیں	يَفْعَلَ، يَنْصَرَ، يَضْرَبَ
۴	اگر باب کے مطابق حرکت نہ ہو تو عین کلمہ کو باب کے مطابق حرکت دیں	يَفْعَلِ، يَنْصُرِ، يَضْرِبِ
۵	پانچ صیغوں کا آخر (لام کلمہ) اگر حرفِ علّت نہ ہو تو اس کو ضمہ دیں	يَفْعَلُ، يَنْصُرُ، يَضْرِبُ
۶	پانچ صیغوں کا آخر اگر حرفِ علّت ہو تو اس کو ساکن کر دیں	رَمٰی سے يَرْمِیْ
۷	سات صیغوں کے آخر میں نون اِعرابی لگائیں	يَفْعَلَانِ، يَنْصُرَانِ، يَضْرِبَانِ

☆فعل مضارع مثبت معروف بنانے کا یہ طریقہ صرف ثلاثی مجرد کے ابواب کے لئے ہے۔

DarseNizami.MadinaAcademy.pk

کتاب خریدنے کے لئے رابطہ کریں
mazahirhujveri@gmail.com
0336 - 4146 934

مرکز علی بن عثمان

مرکز علی بن عثمان

صیغہ و معنٰی میں تبدیلی

فعل ماضی		فعل مضارع	
صیغہ	معنٰی	صیغہ	معنٰی
فَعَلَ	اُس ایک مذکر نے کیا	یَفْعَلُ	وہ ایک مذکر کرتا ہے/کرے گا

فعل مضارع کی علامتیں

مضارع کی چار علامتیں ہیں:

1۔ الف 2۔ تاء 3۔ یاء 4۔ نون

جن کا مجموعہ اتین ہے۔

1۔الف:

الف فعل مضارع میں ایک صیغہ کے شروع میں آتا ہے:

ا۔واحد متکلم (اَفْعَلُ)

مرکز علی بن عثمان

2۔تاء:

تاء مضارع کے آٹھ صیغوں کے شروع میں آتی ہے:

ا۔واحد مذکر حاضر (تَفْعَلُ) ۲۔تثنیہ مذکر حاضر (تَفْعَلَانِ)

۳۔جمع مذکر حاضر (تَفْعَلُوْنَ) ۴۔واحد مؤنث حاضر (تَفْعَلِیْنَ)

۵۔تثنیہ مؤنث حاضر (تَفْعَلَانِ) ۶۔جمع مؤنث حاضر (تَفْعَلْنَ)

۷۔واحد مؤنث غائب (تَفْعَلُ) ۸۔تثنیہ مؤنث غائب (تَفْعَلَانِ)

3۔یاء:

یاء مضارع کے چار صیغوں کے شروع میں آتی ہے:

ا۔واحد مذکر غائب (یَفْعَلُ) ۲۔تثنیہ مذکر غائب (یَفْعَلَانِ)

۳۔جمع مذکر غائب (یَفْعَلُوْنَ) ۴۔جمع مؤنث غائب (یَفْعَلْنَ)

DarseNizami.MadinaAcademy.pk

کتاب خریدنے کے لئے رابطہ کریں
mazahirhujveri@gmail.com
0336 - 4146 934

مرکز علی بن عثمان

مرکز علی بن عثمان

4۔نون:

نون فعل مضارع میں ایک صیغہ کے شروع میں آتا ہے:

۱۔متکلم مع الغیر (نَفْعَلُ)

مضارع کا آخر:

مضارع کے صیغوں کا آخر تین طرح سے ہوتا ہے:

1۔مضموم رساکن 2۔نون اِعرابی 3۔نون جمع مؤنث

1۔مضموم رساکن:

فعل مضارع کے پانچ صیغوں کے آخر میں سکون یا ضمہ آتا ہے:

۱۔واحد مذکر غائب (یَفْعَلُ / یَرْمِیْ) ۲۔واحد مؤنث غائب (تَفْعَلُ / تَرْمِیْ)

۳۔واحد مذکر حاضر (تَفْعَلُ / تَرْمِیْ) ۴۔واحد متکلم (اَفْعَلُ / اَرْمِیْ)

۵۔متکلم مع الغیر (نَفْعَلُ / نَرْمِیْ)

مرکز علی بن عثمان

2۔نون اِعرابی:

سات صیغوں کے آخر میں نون اِعرابی آتا ہے:

۱۔تثنیہ مذکر غائب (یَفْعَلَانِ) ۲۔تثنیہ مذکر حاضر (تَفْعَلَانِ)

۳۔تثنیہ مؤنث غائب (تَفْعَلَانِ) ۴۔تثنیہ مؤنث حاضر (تَفْعَلَانِ)

۵۔جمع مذکر غائب (یَفْعَلُوْنَ) ۶۔جمع مذکر حاضر (تَفْعَلُوْنَ)

۷۔واحد مؤنث حاضر (تَفْعَلِیْنَ)

نون اِعرابی کی حرکت:

نون اِعرابی دو طرح سے آتا ہے:

۱) نون اِعرابی مکسور ۲) نون اِعرابی مفتوح

DarseNizami.MadinaAcademy.pk

کتاب خریدنے کے لئے رابطہ کریں
mazahirhujveri@gmail.com
0336 - 4146 934

مرکز علی بن عثمان

مرکز علی بن عثمان

۱) نون اِعرابی مکسور:

چار صیغوں میں نون اِعرابی مکسور ہوتا ہے:

۱۔ تثنیہ مذکر غائب (یَفْعَلَانِ) ۲۔ تثنیہ مذکر حاضر (تَفْعَلَانِ)

۳۔ تثنیہ مؤنث غائب (تَفْعَلَانِ) ۴۔ تثنیہ مؤنث حاضر (تَفْعَلَانِ)

۲) نون اِعرابی مفتوح:

تین صیغوں میں نون اِعرابی مفتوح ہوتا ہے:

۱۔ جمع مذکر غائب (یَفْعَلُوْنَ) ۲۔ جمع مذکر حاضر (تَفْعَلُوْنَ)

۳۔ واحد مؤنث حاضر (تَفْعَلِیْنَ)

3۔ نون جمع مؤنث:

دو صیغوں میں جمع مؤنث کا نون آتا ہے جو ماضی کی طرح مفتوح رہتا ہے:

۱۔ جمع مؤنث غائب (یَفْعَلْنَ) ۲۔ جمع مؤنث حاضر (تَفْعَلْنَ)

مرکز علی بن عثمان

علم کا کمال یہ ہے کہ پڑھتے پڑھتے اس درجہ پر پہنچ جاؤ کہ بالآخر تمہیں یہ کہنا پڑے

''ہم کچھ بھی نہیں جانتے''

[حضرت داتا گنج بخش رحمۃ اللہ علیہ]

DarseNizami.MadinaAcademy.pk

کتاب خریدنے کے لئے رابطہ کریں
mazahirhujveri@gmail.com
0336 - 4146 934

مرکز علی بن عثمان

گردان فعل مضارع مثبت معروف

	واحد	تثنیہ	جمع
مذکر غائب	يَفْعَلُ وہ ایک مذکر کرتا ہے/کرے گا [واحد مذکر غائب]	يَفْعَلَانِ وہ دو مذکر کرتے ہیں/کریں گے [تثنیہ مذکر غائب]	يَفْعَلُوْنَ وہ کئی مذکر کرتے ہیں/کریں گے [جمع مذکر غائب]
مؤنث غائب	تَفْعَلُ وہ ایک مؤنث کرتی ہے/کرے گی [واحد مؤنث غائب]	تَفْعَلَانِ وہ دو مؤنث کرتی ہیں/کریں گی [تثنیہ مؤنث غائب]	يَفْعَلْنَ وہ کئی مؤنث کرتی ہیں/کریں گی [جمع مؤنث غائب]
مذکر حاضر	تَفْعَلُ تو ایک مذکر کرتا ہے/کرے گا [واحد مذکر حاضر]	تَفْعَلَانِ تم دو مذکر کرتے ہو/کرو گے [تثنیہ مذکر حاضر]	تَفْعَلُوْنَ تم کئی مذکر کرتے ہو/کرو گے [جمع مذکر حاضر]
مؤنث حاضر	تَفْعَلِيْنَ تو ایک مؤنث کرتی ہے/کرے گی [واحد مؤنث حاضر]	تَفْعَلَانِ تم دو مؤنث کرتی ہو/کرو گی [تثنیہ مؤنث حاضر]	تَفْعَلْنَ تم کئی مؤنث کرتی ہو/کرو گی [جمع مؤنث حاضر]
مذکر و مؤنث متکلم	اَفْعَلُ میں (ایک مذکر/مؤنث) کرتا ہوں/کروں گا [واحد متکلم]	نَفْعَلُ ہم (دو/کئی؛ مذکر/مؤنث) کرتے ہیں/کریں گے [متکلم مع الغیر]	

DarseNizami.MadinaAcademy.pk

کتاب خریدنے کے لئے رابطہ کریں
mazahirhujveri@gmail.com
0336 - 4146 934

صیغوں کی پہچان

صیغہ	اول علامت	گردان	آخر علامت	علامت بتانے کا طریقہ
واحد مذکر غائب	ی	یَفْعَلُ	ـُ	شروع میں یاء آخری حرف مضموم
تثنیہ مذکر غائب	ی	یَفْعَلَانِ	ـَانِ	شروع میں یاء آخر میں الف نون ماقبل مفتوح
جمع مذکر غائب	ی	یَفْعَلُوْنَ	ـُوْنَ	شروع میں یاء آخر میں واؤ نون ماقبل مضموم
واحد مؤنث غائب	ت	تَفْعَلُ	ـُ	شروع میں تاء آخری حرف مضموم
تثنیہ مؤنث غائب	ت	تَفْعَلَانِ	ـَانِ	شروع میں تاء آخر میں الف نون ماقبل مفتوح
جمع مؤنث غائب	ی	یَفْعَلْنَ	ـُنَ	شروع میں یاء آخر میں نون مفتوح ماقبل ساکن
واحد مذکر حاضر	ت	تَفْعَلُ	ـُ	شروع میں تاء آخری حرف مضموم
تثنیہ مذکر حاضر	ت	تَفْعَلَانِ	ـَانِ	شروع میں تاء آخر میں الف نون ماقبل مفتوح
جمع مذکر حاضر	ت	تَفْعَلُوْنَ	ـُوْنَ	شروع میں تاء آخر میں واؤ نون ماقبل مضموم
واحد مؤنث حاضر	ت	تَفْعَلِیْنَ	ـِیْنَ	شروع میں تاء آخر میں یاء نون ماقبل مکسور
تثنیہ مؤنث حاضر	ت	تَفْعَلَانِ	ـَانِ	شروع میں تاء آخر میں الف نون ماقبل مفتوح
جمع مؤنث حاضر	ت	تَفْعَلْنَ	ـُنَ	شروع میں تاء آخر میں نون مفتوح ماقبل ساکن
واحد متکلّم	ا	اَفْعَلُ	ـُ	شروع میں ہمزہ آخری حرف مضموم
متکلّم مع الغیر	ن	نَفْعَلُ	ـُ	شروع میں نون آخری حرف مضموم

DarseNizami.MadinaAcademy.pk

کتاب خریدنے کے لئے رابطہ کریں
mazahirhujveri@gmail.com
0336 - 4146 934

مرکز علی بن عثمان

سوالات

سوال نمبر۱: فعل مضارع مثبت معروف بنانے کا طریقہ بتائیں۔

سوال نمبر۲: علاماتِ مضارع کتنی ہیں؟ اور کون کونسی؟

سوال نمبر۳: کتنے صیغوں کے آخر میں نون اعرابی آتا ہے؟

سوال نمبر۴: نون اعرابی کہاں مکسور ہوتا ہے اور کہاں مفتوح؟

تمرینات

تمرین نمبر۱: فعل مضارع مثبت معروف کی گردان سپرد قلم کریں۔

(۱)ضَرَبَ (اُس ایک مذکر نے مارا) (۲)نَصَرَ (اُس ایک مذکر نے مدد کی)

تمرین نمبر۲: کون سا نون ہے؟

(۱)نَفْعَلُ (۲)يَفْعَلُوْنَ (۳)تَفْعَلْنَ

مرکز علی بن عثمان

تمرین نمبر۳: صیغہ بتائیں۔

(۱)تَضْرِبُ (۲)اَفْعَلُ (۳)يَنْصُرَانِ

تمرین نمبر۴: ترجمہ کریں۔

(۱)يَفْعَلْنَ (۲)نَفْعَلُ (۳)تَضْرِبُوْنَ

تمرین نمبر۴: کس صیغے کی علامت ہے؟

(۱) ـَانِ (۲) ـُنَ (۳) ـِیْ نَ

تمرین نمبر۴: عربی بنائیں۔

(۱) وہ کئی کریں گے (۲) تو ایک مذکر کرتا ہے

DarseNizami.MadinaAcademy.pk

کتاب خریدنے کے لئے رابطہ کریں
mazahirhujveri@gmail.com
0336 - 4146 934

مرکز علی بن عثمان

مرکز علی بن عثمان

فصل ۔ ۱۴

فعل مضارع مثبت مجہول

بنانے کا طریقہ

مراحل	عمل	مثال
۱	فعل مضارع معروف کا صیغہ لائیں	يَفْعَلُ
۲	علامتِ مضارع کو ضمہ دیں	يُفْعَلُ
۳	عین کلمہ کو فتحہ دیں	يُفْعَلُ
۴	لام کلمہ کو اپنی حالت پر چھوڑ دیں	يُفْعَلُ

صیغہ و معنیٰ میں تبدیلی

مضارع معروف		مضارع مجہول	
صیغہ	معنیٰ	صیغہ	معنیٰ
يَفْعَلُ	وہ ایک مذکر کرتا ہے/کرے گا	يُفْعَلُ	وہ ایک مذکر کیا جاتا ہے/کیا جائے گا

''سچ بولنا نیکی کا راستہ دکھاتا ہے اور نیکی جنت کا راستہ دکھاتی ہے''

[الحدیث]

DarseNizami.MadinaAcademy.pk

کتاب خریدنے کے لئے رابطہ کریں
mazahirhujveri@gmail.com
0336 - 4146 934

مرکز علی بن عثمان

گردان فعل مضارع مثبت مجہول

	واحد	تثنیہ	جمع
مذکر غائب	يُفْعَلُ وہ ایک مذکر کیا جاتا ہے/کیا جائے گا [واحد مذکر غائب]	يُفْعَلَانِ وہ دو مذکر کیے جاتے ہیں/کیے جائیں گے [تثنیہ مذکر غائب]	يُفْعَلُوْنَ وہ کئی مذکر کیے جاتے ہیں/کیے جائیں گے [جمع مذکر غائب]
مؤنث غائب	تُفْعَلُ وہ ایک مؤنث کی جاتی ہے/کی جائے گی [واحد مؤنث غائب]	تُفْعَلَانِ وہ دو مؤنث کی جاتی ہیں/کی جائیں گی [تثنیہ مؤنث غائب]	يُفْعَلْنَ وہ کئی مؤنث کی جاتی ہیں/کی جائیں گی [جمع مؤنث غائب]
مذکر حاضر	تُفْعَلُ تو ایک مذکر کیا جاتا ہے/کیا جائے گا [واحد مذکر حاضر]	تُفْعَلَانِ تم دو مذکر کیے جاتے ہو/کیے جاؤ گے [تثنیہ مذکر حاضر]	تُفْعَلُوْنَ تم کئی مذکر کیے جاتے ہو/کیے جاؤ گے [جمع مذکر حاضر]
مؤنث حاضر	تُفْعَلِيْنَ تو ایک مؤنث کی جاتی ہے/کی جائے گی [واحد مؤنث حاضر]	تُفْعَلَانِ تم دو مؤنث کی جاتی ہو/کی جاؤ گی [تثنیہ مؤنث حاضر]	تُفْعَلْنَ تم کئی مؤنث کی جاتی ہو/کی جاؤ گی [جمع مؤنث حاضر]
مذکر و مؤنث متکلم	أُفْعَلُ میں (ایک مذکر/مؤنث) کیا جاتا ہوں/کیا جاؤں گا [واحد متکلم]	نُفْعَلُ ہم (دو/کئی؛ مذکر/مؤنث) کیے جاتے ہیں/کیے جائیں گے [متکلم مع الغیر]	

DarseNizami.MadinaAcademy.pk

کتاب خریدنے کے لئے رابطہ کریں
mazahirhujveri@gmail.com
0336 - 4146 934

مرکز علی بن عثمان

سوالات

سوال نمبر۱: فعل مضارع مثبت مجہول بنانے کا طریقہ بتائیں۔

سوال نمبر۲: تاء مضارع کے کتنے اور کون کون سے صیغوں کے شروع میں آتی ہے؟

سوال نمبر۳: نون اعرابی کتنے صیغوں کے آخر میں آتا ہے؟

تمرینات

تمرین نمبر۱: فعل مضارع مثبت مجہول کی گردان سپرد قلم کریں۔

(۱) يَنْصُرُ (وہ ایک مدد کرتا ہے/کرے گا) (۲) يَضْرِبُ (وہ ایک مذکر مارتا ہے/مارے گا)

تمرین نمبر۲: صیغہ بتائیں۔

(۱) يُنْصَرُوْنَ (۲) يُضْرَبْنَ (۳) تُضْرَبِيْنَ

تمرین نمبر۳: ترجمہ کریں۔

مرکز علی بن عثمان

(۱) يُفْعَلْنَ (۲) نُفْعَلُ (۳) تُنْصَرُوْنَ

تمرین نمبر۴: عربی بنائیں۔

(۱) وہ کئی مؤنث کی جاتی ہیں (۲) تو ایک مذکر کیا جائے گا

(۳) وہ دو مذکر کئے جاتے ہیں (۴) وہ دو مذکر کئے جائیں گے

''آدمی کے برا ہونے کے لئے یہی کافی ہے کہ وہ اپنے مسلمان بھائی کو حقیر سمجھے''

[الحدیث]

DarseNizami.MadinaAcademy.pk

کتاب خریدنے کے لئے رابطہ کریں
mazahirhujveri@gmail.com
0336 - 4146 934

مرکز علی بن عثمان

مرکز علی بن عثمان

فصل ۔ ۱۵

فعل مضارع منفی

بنانے کا طریقہ

مراحل	عمل	مثال
۱	فعل مضارع مثبت کا صیغہ لائیں	يَفْعَلُ، يُفْعَلُ
۲	شروع میں نفی کا لَا لے آئیں	لَا يَفْعَلُ، لَا يُفْعَلُ

صیغہ و معنٰی میں تبدیلی

فعل مضارع مثبت		فعل مضارع منفی	
صیغہ	معنٰی	صیغہ	معنٰی
يَفْعَلُ	وہ ایک مذکر کرتا ہے/کرے گا	لَا يَفْعَلُ	وہ ایک مذکر نہیں کرتا/نہیں کرے گا
يُفْعَلُ	وہ ایک مذکر کیا جاتا ہے/کیا جائے گا	لَا يُفْعَلُ	وہ ایک مذکر نہیں کیا جاتا/نہیں کیا جائے گا

مرکز علی بن عثمان

''مسلمان جھوٹا نہیں ہوسکتا''

[الحدیث]

DarseNizami.MadinaAcademy.pk

کتاب خریدنے کے لئے رابطہ کریں
mazahirhujveri@gmail.com
0336 - 4146 934

مرکز علی بن عثمان

گردان فعل مضارع منفی معروف

	واحد	تثنیہ	جمع
مذکر غائب	لَا يَفْعَلُ وہ ایک مذکر نہیں کرتا نہیں کرے گا [واحد مذکر غائب]	لَا يَفْعَلَانِ وہ دو مذکر نہیں کرتے نہیں کریں گے [تثنیہ مذکر غائب]	لَا يَفْعَلُوْنَ وہ کئی مذکر نہیں کرتے نہیں کریں گے [جمع مذکر غائب]
مؤنث غائب	لَا تَفْعَلُ وہ ایک مؤنث نہیں کرتی نہیں کرے گی [واحد مؤنث غائب]	لَا تَفْعَلَانِ وہ دو مؤنث نہیں کرتیں نہیں کریں گی [تثنیہ مؤنث غائب]	لَا يَفْعَلْنَ وہ کئی مؤنث نہیں کرتیں نہیں کریں گی [جمع مؤنث غائب]
مذکر حاضر	لَا تَفْعَلُ تو ایک مذکر نہیں کرتا نہیں کرے گا [واحد مذکر حاضر]	لَا تَفْعَلَانِ تم دو مذکر نہیں کرتے نہیں کرو گے [تثنیہ مذکر حاضر]	لَا تَفْعَلُوْنَ تم کئی مذکر نہیں کرتے نہیں کرو گے [جمع مذکر حاضر]
مؤنث حاضر	لَا تَفْعَلِيْنَ تو ایک مؤنث نہیں کرتی نہیں کرے گی [واحد مؤنث حاضر]	لَا تَفْعَلَانِ تم دو مؤنث نہیں کرتی نہیں کرو گی [تثنیہ مؤنث حاضر]	لَا تَفْعَلْنَ تم کئی مؤنث نہیں کرتی نہیں کرو گی [جمع مؤنث حاضر]
مذکر و مؤنث متکلم	لَا اَفْعَلُ میں (ایک مذکر مؤنث) نہیں کرتا نہیں کروں گا [واحد متکلم]	لَا نَفْعَلُ ہم (دو/کئی؛ مذکر مؤنث) نہیں کرتے نہیں کریں گے [متکلم مع الغیر]	

DarseNizami.MadinaAcademy.pk

کتاب خریدنے کے لئے رابطہ کریں
mazahirhujveri@gmail.com
0336 - 4146 934

گردان فعل مضارع منفی مجہول

	واحد	تثنیہ	جمع
مذکر غائب	لَا یُفْعَلُ وہ ایک مذکر نہیں کیا جاتا نہیں کیا جائے گا [واحد مذکر غائب]	لَا یُفْعَلَانِ وہ دو مذکر نہیں کیے جاتے نہیں کیے جائیں گے [تثنیہ مذکر غائب]	لَا یُفْعَلُوْنَ وہ کئی مذکر نہیں کیے جاتے نہیں کیے جائیں گے [جمع مذکر غائب]
مؤنث غائب	لَا تُفْعَلُ وہ ایک مؤنث نہیں کی جاتی نہیں کی جائے گی [واحد مؤنث غائب]	لَا تُفْعَلَانِ وہ دو مؤنث نہیں کی جاتیں نہیں کی جائیں گی [تثنیہ مؤنث غائب]	لَا یُفْعَلْنَ وہ کئی مؤنث نہیں کی جاتیں نہیں کی جائیں گی [جمع مؤنث غائب]
مذکر حاضر	لَا تُفْعَلُ تو ایک مذکر نہیں کیا جاتا نہیں کیا جائے گا [واحد مذکر حاضر]	لَا تُفْعَلَانِ تم دو مذکر نہیں کیے جاتے نہیں کیے جاؤ گے [تثنیہ مذکر حاضر]	لَا تُفْعَلُوْنَ تم کئی مذکر نہیں کیے جاتے نہیں کیے جاؤ گے [جمع مذکر حاضر]
مؤنث حاضر	لَا تُفْعَلِیْنَ تو ایک مؤنث نہیں کی جاتی نہیں کی جائے گی [واحد مؤنث حاضر]	لَا تُفْعَلَانِ تم دو مؤنث نہیں کی جاتیں نہیں کی جاؤ گی [تثنیہ مؤنث حاضر]	لَا تُفْعَلْنَ تم کئی مؤنث نہیں کی جاتیں نہیں کی جاؤ گی [جمع مؤنث حاضر]
مذکر و مؤنث متکلم	لَا اُفْعَلُ میں (ایک مذکر مؤنث) نہیں کیا جاتا نہیں کیا جاؤں گا [واحد متکلم]	لَا نُفْعَلُ ہم (دو/کئی؛ مذکر/مؤنث) نہیں کیے جاتے نہیں کیے جائیں گے [متکلم مع الغیر]	

DarseNizami.MadinaAcademy.pk

کتاب خریدنے کے لئے رابطہ کریں
mazahirhujveri@gmail.com
0336 - 4146 934

مرکز علی بن عثمان

سوالات

سوال نمبر۱: فعل مضارع منفی بنانے کا طریقہ بتائیں۔

سوال نمبر۲: یاءِ مضارع کے کتنے اور کون کون سے صیغوں کے شروع میں آتی ہے؟

تمرینات

تمرین نمبر۱: فعل مضارع منفی مجہول کی گردان سپردِ قلم کریں۔

(۱)یَفْعَلُ (وہ ایک مذکر کرتا ہے/کرے گا) (۲)یَفْتَحُ (وہ ایک مذکر کھولتا ہے/کھولے گا)

تمرین نمبر۲: صیغہ بتائیں۔

(۱)لَا تُسْمَعَانِ (۲)لَا یَقْتُلْنَ (۳)لَا یَفْعَلَانِ

تمرین نمبر۳: ترجمہ کریں۔

مرکز علی بن عثمان

(۱)لَا تَفْعَلُوْنَ (۲)لَا تُفْعَلْنَ (۳)لَا تُنْصَرُوْنَ

تمرین نمبر۴: عربی بنائیں۔

(۱) وہ کئی مؤنث نہیں کی جاتی ہیں (۲) تو ایک مذکر نہیں کرے گا

(۳) وہ دو مذکر نہیں کرتے (۴) وہ دو مذکر نہیں کئے جائیں گے

''جو غصے کو پی جاتے ہیں اور دوسروں کا قصور معاف کر دیتے ہیں ایسے نیک لوگ اللہ کو بہت پسند ہیں''

[القرآن]

DarseNizami.MadinaAcademy.pk

کتاب خریدنے کے لئے رابطہ کریں
mazahirhujveri@gmail.com
0336 - 4146 934

مرکز علی بن عثمان

مرکز علی بن عثمان

فصل ۔ ۱۶

فعل نفی تاکید بَلَنْ ناصبہ

بنانے کا طریقہ

مراحل	عمل	مثال
۱	فعل مضارع مثبت کا صیغہ لائیں	يَفْعَلُ، يُفْعَلُ
۲	شروع میں لفظِ لَنْ لے آئیں	لَنْ يَّفْعَلَ، لَنْ يُّفْعَلَ
۳	پانچ صیغوں کے آخر میں نصب دیں	لَنْ يَّفْعَلَ، لَنْ يُّفْعَلَ
۴	سات جگہوں سے نون اعرابی گرادیں	لَنْ يَّفْعَلَا، لَنْ يُّفْعَلَا
۵	دو صیغوں کو اپنی حالت پر چھوڑ دیں	لَنْ يَّفْعَلْنَ، لَنْ يُّفْعَلْنَ

☆ **پانچ صیغوں** سے مراد: يَفْعَلُ، تَفْعَلُ، تَفْعَلُ، اَفْعَلُ، نَفْعَلُ؛ **سات صیغوں** سے مراد: يَفْعَلَانِ، يَفْعَلُوْنَ، تَفْعَلَانِ، تَفْعَلَانِ، تَفْعَلُوْنَ، تَفْعَلِيْنَ، تَفْعَلَانِ؛ **دو صیغوں** سے مراد: يَفْعَلْنَ، تَفْعَلْنَ

صیغہ و معنٰی میں تبدیلی

فعل مضارع		نفی تاکید بلن ناصبہ	
صیغہ	معنٰی	صیغہ	معنٰی
يَفْعَلُ	وہ ایک مذکر کرتا ہے/کرے گا	لَنْ يَّفْعَلَ	وہ ایک مذکر ہرگز نہیں کرے گا
يُفْعَلُ	وہ ایک مذکر کیا جاتا ہے/کیا جائے گا	لَنْ يُّفْعَلَ	وہ ایک مذکر ہرگز نہیں کیا جائے گا

DarseNizami.MadinaAcademy.pk

کتاب خریدنے کے لئے رابطہ کریں
mazahirhujveri@gmail.com
0336 - 4146 934

مرکز علی بن عثمان

مرکز علی بن عثمان

نفی تاکید بلَن ناصبہ کا آخر

نفی تاکید بلن ناصبہ کا آخر تین طرح سے ہوتا ہے:

۱۔منصوب ۲۔حذفِ نون اعرابی ۳۔نون جمع مؤنث

۱۔منصوب:

مضارع کے پانچ صیغوں کے آخر میں لفظِ لَن نصب دیتا ہے:

۱۔واحد مذکر غائب (یَفْعَلُ سے لَنْ یَّفْعَلَ) ۲۔واحد مؤنث غائب (تَفْعَلُ سے لَنْ تَفْعَلَ)

۳۔واحد مذکر حاضر (تَفْعَلُ سے لَنْ تَفْعَلَ) ۴۔واحد متکلم (اَفْعَلُ سے لَنْ اَفْعَلَ)

۵۔متکلم مع الغیر (نَفْعَلُ سے لَنْ نَّفْعَلَ)

۲۔حذفِ نون اعرابی:

مضارع کے سات صیغوں کے آخر سے لفظِ لَن نون اِعرابی کو گرا دیتا ہے:

مرکز علی بن عثمان

۱۔تثنیہ مذکر غائب (یَفْعَلَانِ سے لَنْ یَّفْعَلَا) ۲۔تثنیہ مؤنث غائب (تَفْعَلَانِ سے لَنْ تَفْعَلَا)

۳۔تثنیہ مذکر حاضر (تَفْعَلَانِ سے لَنْ تَفْعَلَا) ۴۔تثنیہ مؤنث حاضر (تَفْعَلَانِ سے لَنْ تَفْعَلَا)

۵۔جمع مذکر غائب (یَفْعَلُوْنَ سے لَنْ یَّفْعَلُوْا) ۶۔جمع مذکر حاضر (تَفْعَلُوْنَ سے لَنْ تَفْعَلُوْا)

۷۔واحد مؤنث حاضر (تَفْعَلِیْنَ سے لَنْ تَفْعَلِیْ)

۳۔نون جمع مؤنث:

مضارع کے دو صیغوں لفظِ لَن لفظاً کچھ عمل نہیں کرتا یعنی نون جمع مؤنث اسی طرح باقی رہتا ہے:

۱۔جمع مؤنث غائب (یَفْعَلْنَ سے لَنْ یَّفْعَلْنَ)

۲۔جمع مؤنث حاضر (تَفْعَلْنَ سے لَنْ تَفْعَلْنَ)

DarseNizami.MadinaAcademy.pk

کتاب خریدنے کے لئے رابطہ کریں
mazahirhujveri@gmail.com
0336 - 4146 934

مرکز علی بن عثمان

گردان فعل نفی تاکید بَلَنْ ناصبہ معروف

	واحد	تثنیہ	جمع
مذکر غائب	لَنْ يَّفْعَلَ وہ ایک مذکر ہرگز نہیں کرے گا [واحد مذکر غائب]	لَنْ يَّفْعَلَا وہ دو مذکر ہرگز نہیں کریں گے [تثنیہ مذکر غائب]	لَنْ يَّفْعَلُوْا وہ کئی مذکر ہرگز نہیں کریں گے [جمع مذکر غائب]
مؤنث غائب	لَنْ تَفْعَلَ وہ ایک مؤنث ہرگز نہیں کرے گی [واحد مؤنث غائب]	لَنْ تَفْعَلَا وہ دو مؤنث ہرگز نہیں کریں گی [تثنیہ مؤنث غائب]	لَنْ يَّفْعَلْنَ وہ کئی مؤنث ہرگز نہیں کریں گی [جمع مؤنث غائب]
مذکر حاضر	لَنْ تَفْعَلَ تو ایک مذکر ہرگز نہیں کرے گا [واحد مذکر حاضر]	لَنْ تَفْعَلَا تم دو مذکر ہرگز نہیں کرو گے [تثنیہ مذکر حاضر]	لَنْ تَفْعَلُوْا تم کئی مذکر ہرگز نہیں کرو گے [جمع مذکر حاضر]
مؤنث حاضر	لَنْ تَفْعَلِيْ تو ایک مؤنث ہرگز نہیں کرے گی [واحد مؤنث حاضر]	لَنْ تَفْعَلَا تم دو مؤنث ہرگز نہیں کرو گی [تثنیہ مؤنث حاضر]	لَنْ تَفْعَلْنَ تم کئی مؤنث ہرگز نہیں کرو گی [جمع مؤنث حاضر]
مذکر و مؤنث متکلم	لَنْ اَفْعَلَ میں (ایک مذکر مؤنث) ہرگز نہیں کروں گا [واحد متکلم]	لَنْ نَّفْعَلَ ہم (دو/کئی؛ مذکر/مؤنث) ہرگز نہیں کریں گے [متکلم مع الغیر]	

مرکز علی بن عثمان
DarseNizami.MadinaAcademy.pk
کتاب خریدنے کے لئے رابطہ کریں
mazahirhujveri@gmail.com
0336 - 4146 934
مرکز علی بن عثمان

گردان فعل نفی تاکید بَلَنْ ناصبہ مجہول

	واحد	تثنیہ	جمع
مذکر غائب	لَنْ یُّفْعَلَ وہ ایک مذکر ہرگز نہیں کیا جائے گا [واحد مذکر غائب]	لَنْ یُّفْعَلَا وہ دو مذکر ہرگز نہیں کیے جائیں گے [تثنیہ مذکر غائب]	لَنْ یُّفْعَلُوْا وہ کئی مذکر ہرگز نہیں کیے جائیں گے [جمع مذکر غائب]
مؤنث غائب	لَنْ تُفْعَلَ وہ ایک مؤنث ہرگز نہیں کی جائے گی [واحد مؤنث غائب]	لَنْ تُفْعَلَا وہ دو مؤنث ہرگز نہیں کی جائیں گی [تثنیہ مؤنث غائب]	لَنْ یُّفْعَلْنَ وہ کئی مؤنث ہرگز نہیں کی جائیں گی [جمع مؤنث غائب]
مذکر حاضر	لَنْ تُفْعَلَ تو ایک مذکر ہرگز نہیں کیا جائے گا [واحد مذکر حاضر]	لَنْ تُفْعَلَا تم دو مذکر ہرگز نہیں کیے جاؤ گے [تثنیہ مذکر حاضر]	لَنْ تُفْعَلُوْا تم کئی مذکر ہرگز نہیں کیے جاؤ گے [جمع مذکر حاضر]
مؤنث حاضر	لَنْ تُفْعَلِیْ تو ایک مؤنث ہرگز نہیں کی جائے گی [واحد مؤنث حاضر]	لَنْ تُفْعَلَا تم دو مؤنث ہرگز نہیں کی جاؤ گی [تثنیہ مؤنث حاضر]	لَنْ تُفْعَلْنَ تم کئی مؤنث ہرگز نہیں کی جاؤ گی [جمع مؤنث حاضر]
مذکر و مؤنث متکلم	لَنْ اُفْعَلَ میں (ایک مذکر/مؤنث) ہرگز نہیں کیا جاؤں گا [واحد متکلم]	لَنْ نُّفْعَلَ ہم (دو/کئی؛ مذکر/مؤنث) ہرگز نہیں کیے جائیں گے [متکلم مع الغیر]	

DarseNizami.MadinaAcademy.pk

کتاب خریدنے کے لئے رابطہ کریں
mazahirhujveri@gmail.com
0336 - 4146 934

مرکز علی بن عثمان

سوالات

سوال نمبر۱: فعل نفی تاکید بلن ناصبہ بنانے کا طریقہ بتائیں۔

سوال نمبر۲: نفی تاکید بلن ناصبہ کا آخر کس کس طرح آتا ہے؟

سوال نمبر۳: مضارع کے کتنے اور کون کونسے صیغوں کے آخر میں لفظِ لَنْ نصب دیتا ہے؟

تمرینات

تمرین نمبر۱: فعل نفی تاکید بلن ناصبہ مجہول کی گردان تحریر کریں۔

(۱) يَفْعَلُ (وہ ایک مذکر کرتا ہے/کرے گا) (۲) يَفْتَحُ (وہ ایک مذکر کھولتا ہے/کھولے گا)

تمرین نمبر۲: صیغہ بتائیں۔

(۱) لَنْ تُفْعَلُوْا (۲) لَنْ يَّفْتَحَ (۳) لَنْ تَضْرِبِىْ

تمرین نمبر۳: ترجمہ کریں۔

مرکز علی بن عثمان

(۱) لَنْ يَّسْمَعَ (۲) لَنْ يَّفْتَحْنَ (۳) لَنْ تُفْعَلَا

تمرین نمبر۴: عربی بنائیں۔

(۱) وہ کئی مذکر ہرگز نہیں کئے جائیں گے (۲) تو ایک مؤنث ہرگز نہیں کرے گی

(۳) میں ہرگز نہیں کروں گا (۴) ہم ہرگز نہیں کئے جائیں گے

"تم دو آدمیوں کے درمیان انصاف کردو تو یہ بھی صدقہ ہے"

[الحدیث]

DarseNizami.MadinaAcademy.pk

کتاب خریدنے کے لئے رابطہ کریں
mazahirhujveri@gmail.com
0336 - 4146 934

مرکز علی بن عثمان

مرکز علی بن عثمان

فصل ۔ ۱۷

فعل نفی جحد بَلَمْ جازمہ

بنانے کا طریقہ

مراحل	عمل	مثال
۱	فعل مضارع مثبت کا صیغہ لائیں	یَفْعَلُ، یَدْعُوْ، یَرْمِیْ، یَخْشٰی یُفْعَلُ، یُدْعٰی، یُرْمٰی، یُخْشٰی
۲	شروع میں لفظِ لَمْ لے آئیں	لَمْ یَفْعَلُ، لَمْ یُفْعَلُ
۳	پانچ صیغوں کا آخری حرف اگر حرفِ علت نہ ہو تو اس کو جزم دیں	لَمْ یَفْعَلْ، لَمْ یُفْعَلْ
۴	پانچ صیغوں کا آخری حرف اگر حرفِ علت ہو تو اسے گرادیں	لَمْ یَدْعُ، لَمْ یَرْمِ، لَمْ یَخْشَ لَمْ یُدْعَ، لَمْ یُرْمَ، لَمْ یُخْشَ
۵	سات جگہوں سے نون اعرابی گرادیں	لَمْ یَفْعَلَا، لَمْ یُفْعَلَا
۶	دو صیغوں کو اپنی حالت پر چھوڑ دیں	لَمْ یَفْعَلْنَ، لَمْ یُفْعَلْنَ

☆ **پانچ صیغوں** سے مراد: یَفْعَلُ، تَفْعَلُ، تَفْعَلُ، اَفْعَلُ، نَفْعَلُ **سات صیغوں** سے مراد: یَفْعَلَانِ، یَفْعَلُوْنَ، تَفْعَلَانِ، تَفْعَلَانِ، تَفْعَلُوْنَ، تَفْعَلِیْنَ، تَفْعَلَانِ **دو صیغوں** سے مراد: یَفْعَلْنَ، تَفْعَلْنَ

DarseNizami.MadinaAcademy.pk

کتاب خریدنے کے لئے رابطہ کریں
mazahirhujveri@gmail.com
0336 - 4146 934

مرکز علی بن عثمان

مرکز علی بن عثمان

صیغہ و معنٰی میں تبدیلی

مضارع مثبت معروف		مضارع لام تاکید با نون تاکید ثقیلہ	
صیغہ	معنٰی	صیغہ	معنٰی
یَفْعَلُ	وہ ایک مذکر کرتا ہے/کرے گا	لَمْ یَفْعَلْ	اُس ایک مذکر نے نہیں کیا
یُفْعَلُ	وہ ایک مذکر کیا جاتا ہے/کیا جائے گا	لَمْ یُفْعَلْ	وہ ایک مذکر نہیں کیا گیا

☆لفظِ لَمْ فعل مضارع مثبت کو ماضی منفی کے معنٰی میں کر دیتا ہے۔

نفی جحد بَلَم جازمہ کا آخر

نفی جحد بَلَم جازمہ کا آخر تین طرح سے ہوتا ہے:

۱۔ساکن/حذفِ حرفِ علّت ۲۔حذفِ نون اعرابی ۳۔نون جمع مؤنث

۱۔ساکن/حذفِ حرفِ علّت

مرکز علی بن عثمان

پانچ صیغوں کے آخر میں حرفِ علت نہ ہو تو لفظِ لَمْ جزم دیتا ہے یعنی اس کا آخر ساکن ہوتا ہے اور اگر حرفِ علت ہو تو گرا دیتا ہے:

۱۔واحد مذکر غائب (یَفْعَلُ سے لَمْ یَفْعَلْ/ یَدْعُوْ سے لَمْ یَدْعُ)

۲۔واحد مؤنث غائب (تَفْعَلُ سے لَمْ تَفْعَلْ/ تَدْعُوْ سے لَمْ تَدْعُ)

۳۔واحد مذکر حاضر (تَفْعَلُ سے لَمْ تَفْعَلْ/ تَدْعُوْ سے لَمْ تَدْعُ)

۴۔واحد متکلم (اَفْعَلُ سے لَمْ اَفْعَلْ/ اَدْعُوْ سے لَمْ اَدْعُ)

۵۔متکلم مع الغیر (نَفْعَلُ سے لَمْ نَفْعَلْ/ نَدْعُوْ سے لَمْ نَدْعُ)

۲۔حذفِ نون اعرابی:

سات صیغوں کے آخر سے لفظِ لَمْ نون اعرابی کو گرا دیتا ہے:

۱۔تثنیہ مذکر غائب (یَفْعَلَانِ سے لَمْ یَفْعَلَا)

۲۔تثنیہ مؤنث غائب (تَفْعَلَانِ سے لَمْ تَفْعَلَا)

DarseNizami.MadinaAcademy.pk

کتاب خریدنے کے لئے رابطہ کریں
mazahirhujveri@gmail.com
0336 - 4146 934

مرکز علی بن عثمان

مرکز علی بن عثمان

۳۔تثنیہ مذکر حاضر (تَفْعَلَانِ سے لَمْ تَفْعَلَا)

۴۔تثنیہ مؤنث حاضر (تَفْعَلَانِ سے لَمْ تَفْعَلَا)

۵۔جمع مذکر غائب (يَفْعَلُوْنَ سے لَمْ يَفْعَلُوْا)

۶۔جمع مذکر حاضر (تَفْعَلُوْنَ سے لَمْ تَفْعَلُوْا)

۷۔واحد مؤنث حاضر (تَفْعَلِيْنَ سے لَمْ تَفْعَلِيْ)

۳۔نون جمع مؤنث:

دو صیغوں میں لفظِ لَمْ لفظاً کچھ عمل نہیں کرتا یعنی نون جمع مؤنث اسی طرح باقی رہتا ہے:

۱۔جمع مؤنث غائب (يَفْعَلْنَ سے لَمْ يَفْعَلْنَ)

۲۔جمع مؤنث حاضر (تَفْعَلْنَ سے لَمْ تَفْعَلْنَ)

مرکز علی بن عثمان

''ایک دوسرے کے ساتھ نہ حسد کرو، نہ مکر و فریب سے کام لو، نہ غصہ کرو''

[الحدیث]

DarseNizami.MadinaAcademy.pk

کتاب خریدنے کے لئے رابطہ کریں
mazahirhujveri@gmail.com
0336 - 4146 934

مرکز علی بن عثمان

گردان فعل نفی جحد بَلَمْ جازمہ معروف

	واحد	تثنیہ	جمع
مذکر غائب	لَمْ يَفْعَلْ نہیں کیا اُس ایک مذکر نے [واحد مذکر غائب]	لَمْ يَفْعَلَا نہیں کیا اُن دو مذکروں نے [تثنیہ مذکر غائب]	لَمْ يَفْعَلُوْا نہیں کیا اُن کئی مذکروں نے [جمع مذکر غائب]
مؤنث غائب	لَمْ تَفْعَلْ نہیں کیا اُس ایک مؤنث نے [واحد مؤنث غائب]	لَمْ تَفْعَلَا نہیں کیا اُن دو مؤنثوں نے [تثنیہ مؤنث غائب]	لَمْ يَفْعَلْنَ نہیں کیا اُن کئی مؤنثوں نے [جمع مؤنث غائب]
مذکر حاضر	لَمْ تَفْعَلْ نہیں کیا اُس ایک مذکر نے [واحد مذکر حاضر]	لَمْ تَفْعَلَا نہیں کیا اُن دو مذکروں نے [تثنیہ مذکر حاضر]	لَمْ تَفْعَلُوْا نہیں کیا اُن کئی مذکروں نے [جمع مذکر حاضر]
مؤنث حاضر	لَمْ تَفْعَلِيْ نہیں کیا تو ایک مؤنث نے [واحد مؤنث حاضر]	لَمْ تَفْعَلَا نہیں کیا تم دو مؤنثوں نے [تثنیہ مؤنث حاضر]	لَمْ تَفْعَلْنَ نہیں کیا تم کئی مؤنثوں نے [جمع مؤنث حاضر]
مذکر و مؤنث متکلم	لَمْ اَفْعَلْ نہیں کیا میں (ایک مذکر/مؤنث) نے [واحد متکلم]	لَمْ نَفْعَلْ نہیں کیا ہم (دو/کئی؛ مذکر/مؤنث) نے [متکلم مع الغیر]	

DarseNizami.MadinaAcademy.pk

کتاب خریدنے کے لئے رابطہ کریں
mazahirhujveri@gmail.com
0336 - 4146 934

گردان فعل نفی جحد بَلَمْ جازمہ مجہول

	واحد	تثنیہ	جمع
مذکر غائب	لَمْ يُفْعَلْ نہیں کیا گیا وہ ایک مذکر [واحد مذکر غائب]	لَمْ يُفْعَلَا نہیں کیے گئے وہ دو مذکر [تثنیہ مذکر غائب]	لَمْ يُفْعَلُوْا نہیں کیے گئے وہ کئی مذکر [جمع مذکر غائب]
مؤنث غائب	لَمْ تُفْعَلْ نہیں کی گئی وہ ایک مؤنث [واحد مؤنث غائب]	لَمْ تُفْعَلَا نہیں کی گئیں وہ دو مؤنث [تثنیہ مؤنث غائب]	لَمْ يُفْعَلْنَ نہیں کی گئیں وہ کئی مؤنث [جمع مؤنث غائب]
مذکر حاضر	لَمْ تُفْعَلْ نہیں کیا گیا تو ایک مذکر [واحد مذکر حاضر]	لَمْ تُفْعَلَا نہیں کیے گئے تم دو مذکر [تثنیہ مذکر حاضر]	لَمْ تُفْعَلُوْا نہیں کیے گئے تم کئی مذکر [جمع مذکر حاضر]
مؤنث حاضر	لَمْ تُفْعَلِيْ نہیں کی گئی تو ایک مؤنث [واحد مؤنث حاضر]	لَمْ تُفْعَلَا نہیں کی گئیں تم دو مؤنث [تثنیہ مؤنث حاضر]	لَمْ تُفْعَلْنَ نہیں کی گئیں تم کئی مؤنث [جمع مؤنث حاضر]
مذکر و مؤنث متکلم	لَمْ اُفْعَلْ نہیں کیا گیا میں (ایک مذکر/مؤنث) [واحد متکلم]	لَمْ نُفْعَلْ نہیں کیے گئے ہم (دو/کئی؛ مذکر/مؤنث) [متکلم مع الغیر]	

DarseNizami.MadinaAcademy.pk

کتاب خریدنے کے لئے رابطہ کریں
mazahirhujveri@gmail.com
0336 - 4146 934

مرکز علی بن عثمان

سوالات

سوال نمبر۱: فعل نفی جحد بلم جازمہ بنانے کا کیا طریقہ ہے؟

سوال نمبر۲: نفی جحد بلم جازمہ کا آخر کس کس طرح آتا ہے؟

سوال نمبر۳: مضارع کے کتنے اور کون کونسے صیغوں کے آخر میں لفظِ لَمْ جزم دیتا ہے؟ اور کس صورت میں؟

تمرینات

تمرین نمبر۱: فعل نفی جحد بلم جازمہ معروف کی گردان تحریر کریں۔

(۱) يَكْرُمُ (وہ بزرگ ہوتا ہے/ہوگا) (۲) يَفْتَحُ (وہ ایک مذکر کھولتا ہے/کھولے گا)

تمرین نمبر۲: صیغہ بتائیں۔

(۱) لَمْ يَفْعَلْنَ (۲) لَمْ تَفْهَمْ (۳) لَمْ تُنْصَرِىْ

تمرین نمبر۳: ترجمہ کریں۔

مرکز علی بن عثمان

(۱) لَمْ يَفْعَلَا (۲) لَمْ تُنْصَرْنَ (۳) لَمْ تُفْتَحْ

تمرین نمبر۴: عربی بنائیں۔

(۱) وہ کئی نہیں کی گئیں (۲) تو ایک مذکر نے نہیں کیا

(۳) میں نہیں کیا گیا (۴) ہم نے نہیں کیا

"انسان لگاتار جھوٹ بولتا رہتا ہے اور جھوٹ بولنے کی کوشش میں لگا رہتا ہے، یہاں تک کہ وہ اللہ کے ہاں جھوٹا لکھ دیا جاتا ہے"

[الحدیث]

DarseNizami.MadinaAcademy.pk

کتاب خریدنے کے لئے رابطہ کریں
mazahirhujveri@gmail.com
0336 - 4146 934

مرکز علی بن عثمان

مرکز علی بن عثمان

فصل ۔ ۱۸

فعل مضارع لام تاکید بانون تاکید

لام تاکید فعل مضارع مثبت کے شروع میں لاتے ہیں جو کہ ہمیشہ مفتوح آتا ہے جبکہ نون تاکید آخر میں لاتے ہیں۔

نون تاکید آنے کی صورت میں سات صیغوں (چار تثنیہ، دو جمع مذکر، ایک واحد مؤنث حاضر) کے آخر سے نون اعرابی گر جاتا ہے کیونکہ نون اعرابی اور نون تاکید جمع نہیں ہو سکتے۔

نون تاکید کی اقسام:

نون تاکید کی دو قسمیں ہیں:

۱﴾ نون ثقیلہ ۲﴾ نون خفیفہ

۱﴾ نون ثقیلہ:

مرکز علی بن عثمان

نون ثقیلہ نون مشدّد کو کہتے ہیں، یہ چودہ صیغوں میں آتا ہے۔

نون ثقیلہ کا ماقبل:

نون ثقیلہ کا ماقبل چار طرح سے ہوتا ہے۔

۱۔ ماقبل مضموم ۲۔ ماقبل مکسور ۳۔ ماقبل مفتوح ۴۔ ماقبل الف

۱۔ ماقبل مضموم:

نون ثقیلہ کا ماقبل دو جگہ مضموم آتا ہے:

۱۔ جمع مذکر غائب (لَیَفْعَلُنَّ) ۲۔ جمع مذکر حاضر (لَتَفْعَلُنَّ)

☆ اِن دو صیغوں میں نون اِعرابی گر جاتا ہے اور واؤ کو بھی حذف کر دیا جاتا ہے اور اُس کا ماقبل مضموم رہتا ہے تاکہ واؤ کے حذف ہونے پر دلالت کرے۔

DarseNizami.MadinaAcademy.pk

کتاب خریدنے کے لئے رابطہ کریں
mazahirhujveri@gmail.com
0336 - 4146 934

مرکز علی بن عثمان

مرکز علی بن عثمان

۲۔ ماقبل مکسور:

نون ثقیلہ کا ماقبل ایک جگہ مکسور آتا ہے:

۱۔ واحد مؤنث حاضر (لَتَفْعَلِنَّ)

☆ اِس ایک صیغہ میں نون اِعرابی گر جاتا ہے اور یاء کو بھی حذف کر دیا جاتا ہے اور اُس کا ماقبل مکسور رہتا ہے تاکہ یاء کے حذف ہونے پر دلالت کرے۔

۳۔ ماقبل مفتوح:

نون ثقیلہ کا ماقبل پانچ جگہ مفتوح آتا ہے:

۱۔ واحد مذکر غائب (لَيَفْعَلَنَّ) ۲۔ واحد مؤنث غائب (لَتَفْعَلَنَّ)

۳۔ واحد مذکر حاضر (لَتَفْعَلَنَّ) ۴۔ واحد متکلم (لَاَفْعَلَنَّ)

۵۔ متکلم مع الغیر (لَنَفْعَلَنَّ)

۴۔ ماقبل الف:

مرکز علی بن عثمان

نون ثقیلہ کا ماقبل چھ جگہ الف آتا ہے:

۱۔ تثنیہ مذکر غائب (لَيَفْعَلَانِّ) ۲۔ تثنیہ مؤنث غائب (لَتَفْعَلَانِّ)

۳۔ تثنیہ مذکر حاضر (لَتَفْعَلَانِّ) ۴۔ تثنیہ مؤنث حاضر (لَتَفْعَلَانِّ)

☆ تثنیہ کے اِن چار صیغوں میں نون اِعرابی گر جاتا ہے اور الف باقی رہتا ہے۔

۵۔ جمع مؤنث غائب (لَيَفْعَلْنَانِّ) ۶۔ جمع مؤنث حاضر (لَتَفْعَلْنَانِّ)

☆ جمع مؤنث کے اِن دو صیغوں میں الف فاصل آتا ہے۔

الف فاصل:

نون جمع مؤنث اور نون تاکید ثقیلہ کے درمیان آنے والے الف کو الف فاصل کہا جاتا ہے۔ فاصل کا مطلب ہے جدا کرنے والا، اس الف کو الف فاصل اس لیے کہتے ہیں کہ یہ نون جمع مؤنث اور نون ثقیلہ کو جدا جدا کرتا ہے تاکہ تین نون جمع نہ ہوں۔

DarseNizami.MadinaAcademy.pk

کتاب خریدنے کے لئے رابطہ کریں
mazahirhujveri@gmail.com
0336 - 4146 934

مرکز علی بن عثمان

مرکز علی بن عثمان

نون ثقیلہ کی حرکت:

نون ثقیلہ دو طرح سے آتا ہے:

۱۔نون ثقیلہ مکسور ۲۔نون ثقیلہ مفتوح

۱۔نون ثقیلہ مکسور:

جن چھ صیغوں میں نون ثقیلہ سے پہلے الف ہوتا ہے اُن میں نون تاکید مکسور ہوتا ہے۔

۲۔نون ثقیلہ مفتوح:

جن آٹھ صیغوں میں نون ثقیلہ سے پہلے الف نہیں آتا ان میں نون ثقیلہ مفتوح ہوتا ہے۔

۲﴿نون خفیفہ:

نون خفیفہ نون ساکن کو کہتے ہیں، جن (چھ) صیغوں میں نون سے پہلے الف آتا ہے ان میں نون خفیفہ نہیں آتا لہٰذا یہ صرف آٹھ صیغوں میں آتا ہے۔

مرکز علی بن عثمان

سوالات

سوال نمبر۱: نون تاکید کی کتنی اور کون کونسی قسمیں ہیں؟

سوال نمبر۲: نون ثقیلہ اور نون خفیفہ کتنے کتنے صیغوں میں آتے ہیں؟

سوال نمبر۳: نون ثقیلہ کا ماقبل کتنی اور کون کون سی جگہ مضموم آتا ہے؟

سوال نمبر۴: الف فاصل کسے کہتے ہیں؟ وجہ تسمیہ بھی بیان کریں۔

سوال نمبر۵: نون ثقیلہ کہاں مکسور اور کہاں مفتوح آتا ہے؟

DarseNizami.MadinaAcademy.pk

کتاب خریدنے کے لئے رابطہ کریں
mazahirhujveri@gmail.com
0336 - 4146 934

مرکز علی بن عثمان

مرکز علی بن عثمان

فصل ۔ ۱۹

فعل مضارع لام تاکید بانون تاکید ثقیلہ

بنانے کا طریقہ

مراحل	عمل	مثال
۱	فعل مضارع مثبت کا صیغہ لائیں	يَفْعَلُ، يَفْعَلَانِ يُفْعَلُ، يُفْعَلَانِ
۲	شروع میں لام تاکید مفتوح لے آئیں	لَيَفْعَلُ، لَيَفْعَلَانِ لَيُفْعَلُ، لَيُفْعَلَانِ
۳	سات صیغوں کے آخر سے نون اعرابی گرادیں	لَيَفْعَلَا، لَيُفْعَلَا
۴	دو صیغوں میں واؤ کو بھی حذف کرکے ماقبل کو مضموم رہنے دیں	لَيَفْعَلُ، لَيُفْعَلُ
۵	ایک صیغے میں یاء کو بھی حذف کرکے ماقبل کو مکسور رہنے دیں	لَتَفْعَلِ، لَتُفْعَلِ
۶	(تمام صیغوں کے) آخر میں نون تاکید ثقیلہ زیادہ کریں	لَيَفْعَلَنّ، لَيُفْعَلَنّ
۷	پانچ صیغوں میں نون ثقیلہ کے ماقبل کو فتحہ دیں	لَيَفْعَلَنّ، لَيُفْعَلَنّ
۸	دو صیغوں میں جمع مؤنث کے نون اور نون ثقیلہ کے درمیان الف فاصل لائیں	لَيَفْعَلْنَانّ، لَيُفْعَلْنَانّ
۹	جن چھ صیغوں میں نون ثقیلہ سے پہلے الف آتا ہے وہاں نون ثقیلہ کو کسرہ دیں	لَيَفْعَلَانِّ، لَيُفْعَلَانِّ
۱۰	جن آٹھ صیغوں میں (نون ثقیلہ سے پہلے الف نہیں آتا وہاں) نون ثقیلہ کو فتحہ دیں	لَيَفْعَلَنَّ، لَيُفْعَلَنَّ

DarseNizami.MadinaAcademy.pk

کتاب خریدنے کے لئے رابطہ کریں
mazahirhujveri@gmail.com
0336 - 4146 934

مرکز علی بن عثمان

مرکز علی بن عثمان

☆ **سات صیغوں سے مراد:** یَفْعَلَانِ، یَفْعَلُوْنَ، تَفْعَلَانِ، تَفْعَلَانِ، تَفْعَلُوْنَ، تَفْعَلِیْنَ، تَفْعَلَانِ؛ **دو صیغوں سے مراد:** یَفْعَلُوْنَ، تَفْعَلُوْنَ؛ **ایک صیغے سے مراد:** تَفْعَلِیْنَ؛ **پانچ صیغوں سے مراد:** یَفْعَلُ، تَفْعَلُ، تَفْعَلُ، اَفْعَلُ، نَفْعَلُ؛ **دو صیغوں سے مراد:** یَفْعَلْنَ، تَفْعَلْنَ

صیغہ و معنٰی میں تبدیلی

مضارع مثبت معروف		مضارع لام تاکید با نون تاکید ثقیلہ	
صیغہ	معنٰی	صیغہ	معنٰی
یَفْعَلُ	وہ ایک مذکر کرتا ہے/کرے گا	لَیَفْعَلَنَّ	وہ ایک مذکر ضرور ضرور کرے گا
یُفْعَلُ	وہ ایک مذکر کیا جاتا ہے/کیا جائے گا	لَیُفْعَلَنَّ	وہ ایک مذکر ضرور ضرور کیا جائے گا

مرکز علی بن عثمان

''سارے ملک کا بگاڑ ان تین گروہوں کے بگڑنے پر موقوف ہے:

۱۔ حکمران جب بے علم ہوں

۲۔ علماء جب بے عمل ہوں

۳۔ فقراء جب بے توکل ہوں''

[حضرت داتا گنج بخش رحمۃ اللہ علیہ]

DarseNizami.MadinaAcademy.pk

کتاب خریدنے کے لئے رابطہ کریں
mazahirhujveri@gmail.com
0336 - 4146 934

مرکز علی بن عثمان

گردان مضارع لام تاکید بانون تاکید ثقیلہ معروف

	واحد	تثنیہ	جمع
مذکر غائب	لَيَفْعَلَنَّ ضرور ضرور وہ ایک مذکر کرے گا [واحد مذکر غائب]	لَيَفْعَلَانِّ ضرور ضرور وہ دو مذکر کریں گے [تثنیہ مذکر غائب]	لَيَفْعَلُنَّ ضرور ضرور وہ کئی مذکر کریں گے [جمع مذکر غائب]
مؤنث غائب	لَتَفْعَلَنَّ ضرور ضرور وہ ایک مؤنث کرے گی [واحد مؤنث غائب]	لَتَفْعَلَانِّ ضرور ضرور وہ دو مؤنث کریں گی [تثنیہ مؤنث غائب]	لَيَفْعَلْنَانِّ ضرور ضرور وہ کئی مؤنث کریں گی [جمع مؤنث غائب]
مذکر حاضر	لَتَفْعَلَنَّ ضرور ضرور تو ایک مذکر کرے گا [واحد مذکر حاضر]	لَتَفْعَلَانِّ ضرور ضرور تم دو مذکر کرو گے [تثنیہ مذکر حاضر]	لَتَفْعَلُنَّ ضرور ضرور تم کئی مذکر کرو گے [جمع مذکر حاضر]
مؤنث حاضر	لَتَفْعَلِنَّ ضرور ضرور تو ایک مؤنث کرے گی [واحد مؤنث حاضر]	لَتَفْعَلَانِّ ضرور ضرور تم دو مؤنث کرو گی [تثنیہ مؤنث حاضر]	لَتَفْعَلْنَانِّ ضرور ضرور تم کئی مؤنث کرو گی [جمع مؤنث حاضر]
مذکر و مؤنث متکلم	لَاَفْعَلَنَّ ضرور ضرور میں (ایک مذکر/مؤنث) کروں گا [واحد متکلم]	لَنَفْعَلَنَّ ضرور ضرور ہم (دو/کئی؛ مذکر/مؤنث) کریں گے [متکلم مع الغیر]	

DarseNizami.MadinaAcademy.pk

کتاب خریدنے کے لئے رابطہ کریں
mazahirhujveri@gmail.com
0336 - 4146 934

گردان مضارع لام تاکید بانون تاکید ثقیلہ مجہول

	واحد	تثنیہ	جمع
مذکر غائب	لَيُفْعَلَنَّ ضرور ضرور وہ ایک مذکر کیا جائے گا [واحد مذکر غائب]	لَيُفْعَلَانِّ ضرور ضرور وہ دو مذکر کیے جائیں گے [تثنیہ مذکر غائب]	لَيُفْعَلُنَّ ضرور ضرور وہ کئی مذکر کیے جائیں گے [جمع مذکر غائب]
مؤنث غائب	لَتُفْعَلَنَّ ضرور ضرور وہ ایک مؤنث کی جائے گی [واحد مؤنث غائب]	لَتُفْعَلَانِّ ضرور ضرور وہ دو مؤنث کی جائیں گی [تثنیہ مؤنث غائب]	لَيُفْعَلْنَانِّ ضرور ضرور وہ کئی مؤنث کی جائیں گی [جمع مؤنث غائب]
مذکر حاضر	لَتُفْعَلَنَّ ضرور ضرور تو ایک مذکر کیا جائے گا [واحد مذکر حاضر]	لَتُفْعَلَانِّ ضرور ضرور تم دو مذکر کیے جاؤ گے [تثنیہ مذکر حاضر]	لَتُفْعَلُنَّ ضرور ضرور تم کئی مذکر کیے جاؤ گے [جمع مذکر حاضر]
مؤنث حاضر	لَتُفْعَلِنَّ ضرور ضرور تو ایک مؤنث کی جائے گی [واحد مؤنث حاضر]	لَتُفْعَلَانِّ ضرور ضرور تم دو مؤنث کی جاؤ گی [تثنیہ مؤنث حاضر]	لَتُفْعَلْنَانِّ ضرور ضرور تم کئی مؤنث کی جاؤ گی [جمع مؤنث حاضر]
مذکر و مؤنث متکلم	لَأُفْعَلَنَّ ضرور ضرور میں (ایک مذکر مؤنث) کیا جاؤں گا [واحد متکلم]	لَنُفْعَلَنَّ ضرور ضرور ہم (دو/کئی؛ مذکر/مؤنث) کیے جائیں گے [متکلم مع الغیر]	

DarseNizami.MadinaAcademy.pk

کتاب خریدنے کے لئے رابطہ کریں
mazahirhujveri@gmail.com
0336 - 4146 934

مرکز علی بن عثمان

سوالات

سوال نمبر۱: فعل مضارع لام تاکید بانون تاکید ثقیلہ بنانے کا طریقہ بیان کریں۔

سوال نمبر۲: نون ثقیلہ کا ماقبل کتنے اور کون کونسے صیغوں میں مفتوح ہوتا ہے؟

سوال نمبر۳: نون ثقیلہ کا ماقبل کہاں مکسور ہوتا ہے؟

تمرینات

تمرین نمبر۱: فعل مضارع لام تاکید بانون تاکید ثقیلہ مجہول کی گردان تحریر کریں۔

(۱) يَفْعَلُ (وہ ایک مذکر کرتا ہے/کرے گا) (۲) يَفْتَحُ (وہ ایک مذکر کھولتا ہے/کھولے گا)

تمرین نمبر۲: صیغہ بتائیں۔

(۱) لَتَفْعَلُنَانِّ (۲) لَتُنْصَرَنَّ (۳) لَنَدْخُلَنَّ

تمرین نمبر۳: ترجمہ کریں۔

مرکز علی بن عثمان

(۱) لَيَفْعَلُنَّ (۲) لَتُضْرَبَانِّ (۳) لَتَنْصُرَنَّ

تمرین نمبر۴: عربی بنائیں۔

(۱) ضرور ضرور وہ ایک مذکر کیا جائے گا

(۲) ضرور ضرور تم سب مؤنث کروگی

(۳) ضرور ضرور ہم کئے جائیں گے

"اللہ کے رسول صلی اللہ علیہ وآلہ وسلم نے چیونٹی، شہد کی مکھی، ھد ھد اور صرد (چھوٹے پرندوں کا شکار کرنے والا ایک جانور) کے قتل کرنے سے منع فرمایا ہے"

[الحدیث]

DarseNizami.MadinaAcademy.pk

کتاب خریدنے کے لئے رابطہ کریں
mazahirhujveri@gmail.com
0336 - 4146 934

مرکز علی بن عثمان

مرکز علی بن عثمان

فصل ۔ ۲۰

فعل مضارع لام تاکید بانون تاکید خفیفہ

بنانے کا طریقہ

مراحل	عمل	مثال
۱	فعل مضارع مثبت کا صیغہ لائیں	یَفْعَلُ، یُفْعَلُ
۲	شروع میں لام تاکید مفتوح لے آئیں	لَیَفْعَلُ، لَیُفْعَلُ
۳	جن آٹھ صیغوں میں نون ثقیلہ سے پہلے الف نہیں آتا وہاں نون تاکید خفیفہ زیادہ کریں	لَیَفْعَلَنْ، لَیُفْعَلَنْ
۴	پانچ صیغوں میں نون خفیفہ کے ماقبل کو فتحہ دیں	لَیَفْعَلَنْ، لَیُفْعَلَنْ
۵	دو صیغوں میں واؤ اور نون اِعرابی کو حذف کر کے ماقبل کو مضموم رہنے دیں	لَیَفْعَلُنْ، لَیُفْعَلُنْ
۶	ایک صیغے میں یاء اور نون اِعرابی کو حذف کر کے ماقبل کو مکسور رہنے دیں	لَتَفْعَلِنْ، لَتُفْعَلِنْ

☆ **پانچ صیغوں** سے مراد: یَفْعَلُ، تَفْعَلُ، تَفْعَلُ، اَفْعَلُ، نَفْعَلُ؛ **دو صیغوں** سے مراد: یَفْعَلُوْنَ، تَفْعَلُوْنَ؛ **ایک صیغے** سے مراد: تَفْعَلِیْنَ؛

صیغہ و معنٰی میں تبدیلی

فعل مضارع		فعل امر حاضر	
صیغہ	معنٰی	صیغہ	معنٰی
یَفْعَلُ	وہ ایک مذکر کرتا ہے/کرے گا	لَیَفْعَلَنْ	وہ ایک مذکر ضرور کرے گا
یُفْعَلُ	وہ ایک مذکر کیا جاتا ہے/کیا جائے گا	لَیُفْعَلَنْ	وہ ایک مذکر ضرور کیا جائے گا

DarseNizami.MadinaAcademy.pk

کتاب خریدنے کے لئے رابطہ کریں
mazahirhujveri@gmail.com
0336 - 4146 934

مرکز علی بن عثمان

مرکز علی بن عثمان

گردان مضارع لام تاکید بانون تاکید خفیفہ معروف

	واحد	تثنیہ	جمع
مذکر غائب	لَيَفْعَلَنْ ضرور وہ ایک مذکر کرے گا [واحد مذکر غائب]	X [تثنیہ مذکر غائب]	لَيَفْعَلُنْ ضرور وہ کئی مذکر کریں گے [جمع مذکر غائب]
مؤنث غائب	لَتَفْعَلَنْ ضرور وہ ایک مؤنث کرے گی [واحد مؤنث غائب]	X [تثنیہ مؤنث غائب]	X [جمع مؤنث غائب]
مذکر حاضر	لَتَفْعَلَنْ ضرور تو ایک مذکر کرے گا [واحد مذکر حاضر]	X [تثنیہ مذکر حاضر]	لَتَفْعَلُنْ ضرور تم کئی مذکر کرو گے [جمع مذکر حاضر]
مؤنث حاضر	لَتَفْعَلِنْ ضرور تو ایک مؤنث کرے گی [واحد مؤنث حاضر]	X [تثنیہ مؤنث حاضر]	X [جمع مؤنث حاضر]
مذکر و مؤنث متکلم	لَاَفْعَلَنْ ضرور میں (ایک مذکر/مؤنث) کروں گا [واحد متکلم]	لَنَفْعَلَنْ ضرور ہم (دو/کئی؛ مذکر/مؤنث) کریں گے [متکلم مع الغیر]	

DarseNizami.MadinaAcademy.pk

کتاب خریدنے کے لئے رابطہ کریں
mazahirhujveri@gmail.com
0336 - 4146 934

مرکز علی بن عثمان

گردان مضارع لام تاکید بانون تاکید خفیفہ مجہول

	واحد	تثنیہ	جمع
مذکر غائب	لَيُفْعَلَنْ ضرور وہ ایک مذکر کیا جائے گا [واحد مذکر غائب]	X [تثنیہ مذکر غائب]	لَيُفْعَلُنْ ضرور وہ کئی مذکر کیے جائیں گے [جمع مذکر غائب]
مؤنث غائب	لَتُفْعَلَنْ ضرور وہ ایک مؤنث کی جائے گی [واحد مؤنث غائب]	X [تثنیہ مؤنث غائب]	X [جمع مؤنث غائب]
مذکر حاضر	لَتُفْعَلَنْ ضرور تو ایک مذکر کیا جائے گا [واحد مذکر حاضر]	X [تثنیہ مذکر حاضر]	لَتُفْعَلُنْ ضرور تم کئی مذکر کیے جاؤ گے [جمع مذکر حاضر]
مؤنث حاضر	لَتُفْعَلِنْ ضرور تو ایک مؤنث کی جائے گی [واحد مؤنث حاضر]	X [تثنیہ مؤنث حاضر]	X [جمع مؤنث حاضر]
مذکر و مؤنث متکلم	لَأُفْعَلَنْ ضرور میں (ایک مذکر مؤنث) کیا جاؤں گا [واحد متکلم]	لَنُفْعَلَنْ ضرور ہم (دو کئی؛ مذکر مؤنث) کیے جائیں گے [متکلم مع الغیر]	

مرکز علی بن عثمان
DarseNizami.MadinaAcademy.pk
کتاب خریدنے کے لئے رابطہ کریں
mazahirhujveri@gmail.com
0336 - 4146 934
مرکز علی بن عثمان

مرکز علی بن عثمان

سوالات

سوال نمبر۱: فعل مضارع لام تاکید بانون تاکید خفیفہ بنانے کا طریقہ بیان کریں۔

سوال نمبر۲: کتنے اور کون کونسے صیغوں میں نون خفیفہ کا ماقبل مضموم ہوتا ہے؟

سوال نمبر۳: نون خفیفہ کا ماقبل کہاں مکسور اور کہاں مفتوح ہوتا ہے؟

تمرینات

تمرین نمبر۱: فعل مضارع لام تاکید بانون تاکید خفیفہ معروف کی گردان تحریر کریں۔

(۱) يَفْعَلُ (وہ ایک مذکر کرتا ہے/کرے گا) (۲) يَنْصُرُ (وہ ایک مذکر مدد کرتا ہے/کرے گا)

تمرین نمبر۲: صیغہ بتائیں۔

(۱) لَتُقْتَلَنْ (۲) لَتُنْصَرَنْ (۳) لَيُفْعَلُنْ

تمرین نمبر۳: ترجمہ کریں۔ مرکز علی بن عثمان

(۱) لَيَفْعَلُنْ (۲) لَنَفْعَلَنْ (۳) لَتُفْعَلِنْ

تمرین نمبر۴: عربی بنائیں۔

(۱) ضرور وہ ایک مذکر کیا جائے گا

(۲) ضرور تو ایک مؤنث کرے گی

(۳) ضرور ہم کئے جائیں گے

"تم لوگ دنیا کے فائدے چاہتے ہو حالانکہ
اللہ کے پیشِ نظر آخرت ہے"

[القرآن]

DarseNizami.MadinaAcademy.pk

کتاب خریدنے کے لئے رابطہ کریں
mazahirhujveri@gmail.com
0336 - 4146 934

مرکز علی بن عثمان

مرکز علی بن عثمان

فصل ۔ ۲۱

فعل امر حاضر معروف

بنانے کا طریقہ

مراحل	عمل	مثال
۱	فعل مضارع حاضر معروف کا صیغہ لائیں	تَقِیُ، تَعِدُ، تَضَعُ، تَرْمِیُ، تَخْشٰی، تَدْعُوُ، تَفْعَلُ، تَضْرِبُ، تَنْصُرُ
۲	علامتِ مضارع کو حذف کریں	قِیُ، عِدُ، ضَعُ، رُمِیُ، خْشٰی، دْعُوُ، فْعَلُ، ضْرِبُ، نْصُرُ
۳	اب اگر پہلا حرف متحرّک ہو تو اُس کو اپنے حال پہ چھوڑ دیں	قِیُ، عِدُ، ضَعُ
۴	اگر پہلا حرف ساکن ہو اور عین کلمہ مضموم ہو تو شروع میں ہمزہ وصلی مضموم لگائیں	اُدْعُوُ اُنْصُرُ
۵	اگر پہلا حرف ساکن ہو اور عین کلمہ مکسور یا مفتوح ہو تو شروع میں ہمزہ وصلی مکسور لگائیں	اِرْمِیُ، اِخْشٰی اِفْعَلُ، اِضْرِبُ
۶	اگر آخر میں حرفِ علت ہو تو حرفِ علّت کو گرادیں	قِ، اِرْمِ، اِخْشَ، اُدْعُ
۷	اگر آخر میں حرفِ علت نہ ہو تو آخری حرف کو ساکن کردیں	عِدْ، ضَعْ، اِفْعَلْ، اِضْرِبْ، اُنْصُرْ
۸	چار صیغوں میں نون اِعرابی گرادیں	اُنْصُرَا
۹	ایک صیغہ (تَفْعَلْنَ) میں نون کو اپنی حالت پر چھوڑ دیں	اُنْصُرْنَ

☆ چار صیغوں سے مراد: تَفْعَلَانِ، تَفْعَلُوْنَ، تَفْعَلِیْنَ، تَفْعَلَانِ

DarseNizami.MadinaAcademy.pk

کتاب خریدنے کے لئے رابطہ کریں
mazahirhujveri@gmail.com
0336 - 4146 934

مرکز علی بن عثمان

مرکز علی بن عثمان

صیغہ و معنٰی میں تبدیلی

فعل مضارع		فعل امر حاضر	
صیغہ	معنٰی	صیغہ	معنٰی
تَـقِیْ	تو ایک مذکر بچاتا ہے/بچائے گا	قِ	بچ تو ایک مذکر
تَعِدُ	تو ایک مذکر وعدہ کرتا ہے/کرے گا	عِدْ	وعدہ کر تو ایک مذکر
تَضَعُ	تو ایک مذکر رکھتا ہے/رکھے گا	ضَعْ	رکھ تو ایک مذکر
تَدْعُوْ	تو ایک مذکر پکارتا ہے/پکارے گا	اُدْعُ	پکار تو ایک مذکر
تَفْعَلُ	تو ایک مذکر کرتا ہے/کرے گا	اِفْعَلْ	کر تو ایک مذکر

مرکز علی بن عثمان

گردان فعل امر حاضر معروف

	واحد	تثنیہ	جمع
مذکر حاضر	اِفْعَلْ تو ایک مذکر کر [واحد مذکر حاضر]	اِفْعَلَا تم دو مذکر کرو [تثنیہ مذکر حاضر]	اِفْعَلُوْا تم کئی مذکر کرو [جمع مذکر حاضر]
مؤنث حاضر	اِفْعَلِیْ تو ایک مؤنث کر [واحد مؤنث حاضر]	اِفْعَلَا تم دو مؤنث کرو [تثنیہ مؤنث حاضر]	اِفْعَلْنَ تم کئی مؤنث کرو [جمع مؤنث حاضر]

DarseNizami.MadinaAcademy.pk

کتاب خریدنے کے لئے رابطہ کریں
mazahirhujveri@gmail.com
0336 - 4146 934

مرکز علی بن عثمان

مرکز علی بن عثمان

سوالات

سوال نمبر۱: فعل امر کی تعریف کریں۔

سوال نمبر۲: فعل امر حاضر معروف بنانے کا طریقہ مع امثلہ بیان کریں۔

تمرینات

تمرین نمبر۱: فعل امر حاضر معروف کی گردان سپرد قلم کریں۔

(۱)تَسْمَعُ (تو ایک مذکر سنتا ہے/سنے گا) (۲)تَنْصُرُ (تو ایک مذکر مدد کرتا ہے/کرے گا)

تمرین نمبر۲: صیغہ بتائیں۔

(۱)اِضْرِبِیْ (۲)اِسْمَعُوْا (۳) اِفْتَحْنَ

تمرین نمبر۳: ترجمہ کریں۔

(۱)اِسْمَعْ (۲)اُنْصُرُوْا (۳)اِفْعَلَا

مرکز علی بن عثمان

ایک دوسرے کے ساتھ نہ حسد کرو، نہ مکر وفریب سے کام لو، نہ غصہ کرو

[الحدیث]

DarseNizami.MadinaAcademy.pk

کتاب خریدنے کے لئے رابطہ کریں
mazahirhujveri@gmail.com
0336 - 4146 934

مرکز علی بن عثمان

مرکز علی بن عثمان

فصل ۔ ۲۲

فعل امر غائب و متَکَلِّم معروف

بنانے کا طریقہ

مراحل	عمل	مثال
۱	فعل مضارع مثبت کا صیغہ لائیں	یَفْعَلُ، اَفْعَلُ
۲	غائب اور متکلم کے آٹھ صیغوں کے شروع میں لامِ امر مکسور لے آئیں	لِیَفْعَل، لِاَفْعَل
۳	اگر چار صیغوں کا آخری حرف حرفِ علت نہ ہو تو اس کو جزم دیں	لِیَعِدْ، لِیَضَعْ، لِیَضْرِبْ، لِیَفْعَلْ، لِیَنْصُرْ
۴	اگر چار صیغوں کا آخری حرف حرفِ علت ہو تو حرفِ علت کو گرا دیں	لِیَقِ، لِیَرِمِ، لِیَخْشَ، لِیَدْعُ
۵	تین جگہوں سے نون اعرابی گرا دیں	لِیَفْعَلَا
۶	ایک صیغہ میں نون کو اپنی حالت پر چھوڑ دیں	لِیَفْعَلْنَ

مرکز علی بن عثمان

☆ **چار صیغوں** سے مراد: یَفْعَلُ، تَفْعَلُ، اَفْعَلُ، نَفْعَل؛ **تین جگہوں** سے مراد: یَفْعَلَانِ، یَفْعَلُوْنَ، تَفْعَلَانِ؛ **ایک صیغہ** سے مراد: یَفْعَلْنَ

صیغہ و معنٰی میں تبدیلی

فعل مضارع		امر غائب و متکلم معروف	
صیغہ	معنٰی	صیغہ	معنٰی
یَفْعَلُ	وہ ایک مذکر کرتا ہے/کرے گا	لِیَفْعَلْ	چاہئے کہ وہ ایک مذکر کرے

DarseNizami.MadinaAcademy.pk

کتاب خریدنے کے لئے رابطہ کریں
mazahirhujveri@gmail.com
0336 - 4146 934

مرکز علی بن عثمان

مرکز علی بن عثمان

گردان فعل امر غائب و متکلّم معروف

	واحد	تثنیہ	جمع
مذکر غائب	لِيَفْعَلْ چاہئے کہ وہ ایک مذکر کرے [واحد مذکر غائب]	لِيَفْعَلَا چاہئے کہ وہ دو مذکر کریں [تثنیہ مذکر غائب]	لِيَفْعَلُوْا چاہئے کہ وہ کئی مذکر کریں [جمع مذکر غائب]
مؤنث غائب	لِتَفْعَلْ چاہئے کہ وہ ایک مؤنث کرے [واحد مؤنث غائب]	لِتَفْعَلَا چاہئے کہ وہ دو مؤنث کریں [تثنیہ مؤنث غائب]	لِيَفْعَلْنَ چاہئے کہ وہ کئی مؤنث کریں [جمع مؤنث غائب]
مذکر و مؤنث متکلم	لِاَفْعَلْ چاہئے کہ میں (ایک مذکر/مؤنث) کروں [واحد متکلم]	لِنَفْعَلْ چاہئے کہ ہم (دو/کئی؛ مذکر/مؤنث) کریں [متکلم مع الغیر]	

مرکز علی بن عثمان

تمرینات

تمرین نمبر۱: يَسْمَعُ سے فعل امر غائب و متکلم بنائیں۔

تمرین نمبر۲: يَنْصُرُ سے فعل امر غائب و متکلم کی گردان لکھیں۔

تمرین نمبر۳: صیغہ بتائیں۔

(۱) لِتَنْصُرَا (۲) لِيَسْمَعْ (۳) لِيَفْعَلْنَ (۴) لِاَفْتَحْ

DarseNizami.MadinaAcademy.pk

کتاب خریدنے کے لئے رابطہ کریں
mazahirhujveri@gmail.com
0336 - 4146 934

مرکز علی بن عثمان

مرکز علی بن عثمان

فصل ۔ ۲۳

فعل امر مجہول

بنانے کا طریقہ

مراحل	عمل	مثال
۱	فعل مضارع مثبت مجہول کا صیغہ لائیں	یُفْعَلُ، یُرْمٰی
۲	شروع میں لامِ امر مکسور لے آئیں	لِیُفْعَل، لِیُرْمٰی
۳	اگر پانچ صیغوں کا آخری حرف حرفِ علت نہ ہو تو اس کو جزم دیں	لِیُفْعَلْ
۴	اگر پانچ صیغوں کا آخری حرف حرفِ علت ہو تو حرفِ علت کو گرا دیں	لِیُرْمَ
۴	سات جگہوں سے نون اعرابی گرا دیں	لِیُفْعَلَا
۵	دو صیغوں میں نون کو اپنی حالت پر چھوڑ دیں	لِیُفْعَلْنَ

☆ **پانچ صیغوں** سے مراد: یَفْعَلُ، تَفْعَلُ، تَفْعَلُ، اَفْعَلُ، نَفْعَلُ؛ **سات صیغوں** سے مراد: یَفْعَلَانِ، یَفْعَلُوْنَ، تَفْعَلَانِ، تَفْعَلَانِ، تَفْعَلُوْنَ، تَفْعَلِیْنَ، تَفْعَلَانِ؛ **دو صیغوں** سے مراد: یَفْعَلْنَ، تَفْعَلْنَ

☆ امر حاضر ہو یا غائب و متکلم، مجہول بنانے کا طریقہ ایک ہی ہے۔

صیغہ و معنٰی میں تبدیلی

مضارع مجہول		امر مجہول	
صیغہ	معنٰی	صیغہ	معنٰی
یُفْعَلُ	وہ ایک مذکر کیا جاتا ہے/کیا جائے گا	لِیُفْعَلْ	چاہیئے کہ وہ ایک مذکر کیا جائے
یُرْمٰی	وہ ایک مذکر پھینکا جاتا ہے/پھینکا جائے گا	لِیُرْمَ	چاہیئے کہ وہ ایک مذکر پھینکا جائے

DarseNizami.MadinaAcademy.pk

کتاب خریدنے کے لئے رابطہ کریں
mazahirhujveri@gmail.com
0336 - 4146 934

مرکز علی بن عثمان

گردان فعل امر حاضر مجہول

	واحد	تثنیہ	جمع
مذکر حاضر	لِتُفْعَلْ چاہئے کہ کیا جائے تو ایک مذکر [واحد مذکر حاضر]	لِتُفْعَلَا چاہئے کہ کیے جاؤ تم دو مذکر [تثنیہ مذکر حاضر]	لِتُفْعَلُوْا چاہئے کہ کیے جاؤ تم کئی مذکر [جمع مذکر حاضر]
مؤنث حاضر	لِتُفْعَلِیْ چاہئے کہ کی جائے تو ایک مؤنث [واحد مؤنث حاضر]	لِتُفْعَلَا چاہئے کہ کی جاؤ تم دو مؤنث [تثنیہ مؤنث حاضر]	لِتُفْعَلْنَ چاہئے کہ کی جاؤ تم کئی مؤنث [جمع مؤنث حاضر]

گردان فعل امر غائب و متکلم مجہول

مرکز علی بن عثمان

	واحد	تثنیہ	جمع
مذکر غائب	لِیُفْعَلْ چاہئے کہ وہ ایک مذکر کیا جائے [واحد مذکر غائب]	لِیُفْعَلَا چاہئے کہ وہ دو مذکر کئے جائیں [تثنیہ مذکر غائب]	لِیُفْعَلُوْا چاہئے کہ وہ کئی مذکر کئے جائیں [جمع مذکر غائب]
مؤنث غائب	لِتُفْعَلْ چاہئے کہ وہ ایک مؤنث کی جائے [واحد مؤنث غائب]	لِتُفْعَلَا چاہئے کہ وہ دو مؤنث کی جائیں [تثنیہ مؤنث غائب]	لِیُفْعَلْنَ چاہئے کہ وہ کئی مؤنث کی جائیں [جمع مؤنث غائب]
مذکر و مؤنث متکلم	لِاُفْعَلْ چاہئے کہ میں (ایک مذکر/مؤنث) کیا جاؤں [واحد متکلم]	لِنُفْعَلْ چاہئے کہ ہم (دو/کئی؛ مذکر/مؤنث) کئے جائیں [متکلم مع الغیر]	

DarseNizami.MadinaAcademy.pk

کتاب خریدنے کے لئے رابطہ کریں
mazahirhujveri@gmail.com
0336 - 4146 934

مرکز علی بن عثمان

مرکز علی بن عثمان

تمرینات

تمرین نمبر۱: تُفْتَحُ سے فعل امر حاضر مجہول بنائیں۔

تمرین نمبر۲: یَقْتُلُ سے فعل امر غائب و متکلم معروف کی گردان لکھیں۔

تمرین نمبر۲: صیغہ بتائیں۔

(۱)لِتُضْرَبْنَ (۲)لِیُنْصَرُوْا (۳) لِاُفْعَلْ

تمرین نمبر۳: ترجمہ کریں۔

(۱)لِاُسْمَعْ (۲)لِتُفْتَحْ (۳)لِیُفْعَلُوْا

مرکز علی بن عثمان

''جو شخص اس بات کو پسند کرتا ہے کہ جب اسے موت آئے تو وہ حالتِ ایمان میں ہو اور اسے دوزخ سے دور کر کے جنت میں داخل کیا جائے تو پھر لوگوں کے لئے بھی وہی پسند کرے جو وہ اپنے لئے کرتا ہے''

[الحدیث]

DarseNizami.MadinaAcademy.pk

کتاب خریدنے کے لئے رابطہ کریں
mazahirhujveri@gmail.com
0336 - 4146 934

مرکز علی بن عثمان

مرکز علی بن عثمان

فصل ۔ ۲۴

فعل امر بانون تاکید

بنانے کا طریقہ

نون تاکید (ثقیلہ/خفیفہ) جس طرح فعل مضارع میں آتا ہے اسی طرح فعل امر میں بھی آتا ہے فرق صرف یہ ہے کہ فعل مضارع کے شروع میں لام مفتوح ہوتا ہے اور فعل امر کے صیغوں کے شروع میں لامِ امر مکسور آتا ہے البتہ امر حاضر معروف کے صیغوں میں لام آتا ہی نہیں۔

صیغہ و معنٰی میں تبدیلی

فعل امر		بانون تاکید ثقیلہ/خفیفہ	
صیغہ	معنٰی	صیغہ	معنٰی
اِفْعَلْ	تو ایک مذکر کر	اِفْعَلَنَّ	ضرور ضرور تو ایک مذکر کر
لِتُفْعَلْ	چاہیئے کہ تو ایک مذکر کیا جائے	لِتُفْعَلَنَّ	ضرور ضرور چاہیئے کہ تو ایک مذکر کیا جائے
لِيَفْعَلْ	چاہیئے کہ وہ ایک مذکر کرے	لِيَفْعَلَنْ	ضرور چاہیئے کہ وہ ایک مذکر کرے
لِيُفْعَلْ	چاہیئے کہ وہ ایک مذکر کیا جائے	لِيُفْعَلَنْ	ضرور چاہیئے کہ وہ ایک مذکر کیا جائے

"کسی کے لئے بھی حلال نہیں کہ وہ اپنے ساتھی کے بارے میں ایسی بات کرے جو اسے ناپسند ہو"

[الحدیث]

DarseNizami.MadinaAcademy.pk

کتاب خریدنے کے لئے رابطہ کریں
mazahirhujveri@gmail.com
0336 - 4146 934

مرکز علی بن عثمان

گردان فعل امر حاضر معروف
بانون تاکید ثقیلہ

	واحد	تثنیہ	جمع
مذکر حاضر	اِفْعَلَنَّ ضرور ضرور کر تو ایک مذکر [واحد مذکر حاضر]	اِفْعَلَانِّ ضرور ضرور کرو تم دو مذکر [تثنیہ مذکر حاضر]	اِفْعَلُنَّ ضرور ضرور کرو تم کئی مذکر [جمع مذکر حاضر]
مؤنث حاضر	اِفْعَلِنَّ ضرور ضرور کر تو ایک مؤنث [واحد مؤنث حاضر]	اِفْعَلَانِّ ضرور ضرور کرو تم دو مؤنث [تثنیہ مؤنث حاضر]	اِفْعَلْنَانِّ ضرور ضرور کرو تم کئی مؤنث [جمع مؤنث حاضر]

مرکز علی بن عثمان

گردان فعل امر حاضر مجہول
بانون تاکید ثقیلہ

	واحد	تثنیہ	جمع
مذکر حاضر	لِتُفْعَلَنَّ چاہئے کہ ضرور ضرور کیا جائے تو ایک مذکر [واحد مذکر حاضر]	لِتُفْعَلَانِّ چاہئے کہ ضرور ضرور کیے جاؤ تم دو مذکر [تثنیہ مذکر حاضر]	لِتُفْعَلُنَّ چاہئے کہ ضرور ضرور کیے جاؤ تم کئی مذکر [جمع مذکر حاضر]
مؤنث حاضر	لِتُفْعَلِنَّ چاہئے کہ ضرور ضرور کی جائے تو ایک مؤنث [واحد مؤنث حاضر]	لِتُفْعَلَانِّ چاہئے کہ ضرور ضرور کی جاؤ تم دو مؤنث [تثنیہ مؤنث حاضر]	لِتُفْعَلْنَانِّ چاہئے کہ ضرور ضرور کی جاؤ تم کئی مؤنث [جمع مؤنث حاضر]

DarseNizami.MadinaAcademy.pk

کتاب خریدنے کے لئے رابطہ کریں
mazahirhujveri@gmail.com
0336 - 4146 934

مرکز علی بن عثمان

گردان فعل امر حاضر معروف
بانون تاکید خفیفہ

	واحد	تثنیہ	جمع
مذکر حاضر	اِفْعَلَنْ ضرور کر تو ایک مذکر [واحد مذکر حاضر]	X [تثنیہ مذکر حاضر]	اِفْعَلُنْ ضرور کرو تم کئی مذکر [جمع مذکر حاضر]
مؤنث حاضر	اِفْعَلِنْ ضرور کر تو ایک مؤنث [واحد مؤنث حاضر]	X [تثنیہ مؤنث حاضر]	X [جمع مؤنث حاضر]

مرکز علی بن عثمان

گردان فعل امر حاضر مجہول
بانون تاکید خفیفہ

	واحد	تثنیہ	جمع
مذکر حاضر	لِتُفْعَلَنْ چاہئے کہ ضرور کیا جائے تو ایک مذکر [واحد مذکر حاضر]	X [تثنیہ مذکر حاضر]	لِتُفْعَلُنْ چاہئے کہ ضرور کیے جاؤ تم کئی مذکر [جمع مذکر حاضر]
مؤنث حاضر	لِتُفْعَلِنْ چاہئے کہ ضرور کی جائے تو ایک مؤنث [واحد مؤنث حاضر]	X [تثنیہ مؤنث حاضر]	X [جمع مؤنث حاضر]

DarseNizami.MadinaAcademy.pk

کتاب خریدنے کے لئے رابطہ کریں
mazahirhujveri@gmail.com
0336 - 4146 934
مرکز علی بن عثمان

گردان فعل امر غائب و متکلّم معروف
بانون تاکید ثقیلہ

	واحد	تثنیہ	جمع
مذکر غائب	لِيَفْعَلَنَّ چاہئے کہ ضرور ضرور وہ ایک مذکر کرے [واحد مذکر غائب]	لِيَفْعَلَانِّ چاہئے کہ ضرور ضرور وہ دو مذکر کریں [تثنیہ مذکر غائب]	لِيَفْعَلُنَّ چاہئے کہ ضرور ضرور وہ کئی مذکر کریں [جمع مذکر غائب]
مؤنث غائب	لِتَفْعَلَنَّ چاہئے کہ ضرور ضرور وہ ایک مؤنث کرے [واحد مؤنث غائب]	لِتَفْعَلَانِّ چاہئے کہ ضرور ضرور وہ دو مؤنث کریں [تثنیہ مؤنث غائب]	لِيَفْعَلْنَانِّ چاہئے کہ ضرور ضرور وہ کئی مؤنث کریں [جمع مؤنث غائب]
مذکر و مؤنث متکلم	لِاَفْعَلَنَّ چاہئے کہ ضرور ضرور میں (ایک مذکر مؤنث) کروں [واحد متکلم]	لِنَفْعَلَنَّ چاہئے کہ ضرور ضرور ہم (دو/کئی؛ مذکر/مؤنث) کریں [متکلم مع الغیر]	

مرکز علی بن عثمان

گردان فعل امر غائب و متکلم مجہول
بانون تاکید ثقیلہ

	واحد	تثنیہ	جمع
مذکر غائب	لِيُفْعَلَنَّ چاہئے کہ ضرور ضرور وہ ایک مذکر کیا جائے [واحد مذکر غائب]	لِيُفْعَلَانِّ چاہئے کہ ضرور ضرور وہ دو مذکر کئے جائیں [تثنیہ مذکر غائب]	لِيُفْعَلُنَّ چاہئے کہ ضرور ضرور وہ کئی مذکر کئے جائیں [جمع مذکر غائب]
مؤنث غائب	لِتُفْعَلَنَّ چاہئے کہ ضرور ضرور وہ ایک مؤنث کی جائے [واحد مؤنث غائب]	لِتُفْعَلَانِّ چاہئے کہ ضرور ضرور وہ دو مؤنث کی جائیں [تثنیہ مؤنث غائب]	لِيُفْعَلْنَانِّ چاہئے کہ ضرور ضرور وہ کئی مؤنث کی جائیں [جمع مؤنث غائب]
مذکر و مؤنث متکلم	لِاُفْعَلَنَّ چاہئے کہ ضرور ضرور میں (ایک مذکر مؤنث) کیا جاؤں [واحد متکلم]	لِنُفْعَلَنَّ چاہئے کہ ضرور ضرور ہم (دو/کئی؛ مذکر/مؤنث) کئے جائیں [متکلم مع الغیر]	

DarseNizami.MadinaAcademy.pk

کتاب خریدنے کے لئے رابطہ کریں
mazahirhujveri@gmail.com
0336 - 4146 934

مرکز علی بن عثمان

گردان فعل امر غائب و متکلم معروف
بانون تاکید خفیفہ

	واحد	تثنیہ	جمع
مذکر غائب	لِيَفْعَلَنْ چاہئے کہ ضرور وہ ایک مذکر کرے [واحد مذکر غائب]	X [تثنیہ مذکر غائب]	لِيَفْعَلُنْ چاہئے کہ ضرور وہ کئی مذکر کریں [جمع مذکر غائب]
مؤنث غائب	لِتَفْعَلَنْ چاہئے کہ ضرور وہ ایک مؤنث کرے [واحد مؤنث غائب]	X [تثنیہ مؤنث غائب]	X [جمع مؤنث غائب]
مذکر و مؤنث متکلم	لِاَفْعَلَنْ چاہئے کہ ضرور میں (ایک مذکر/مؤنث) کروں [واحد متکلم]	لِنَفْعَلَنْ چاہئے کہ ضرور ہم (دو/کئی؛ مذکر/مؤنث) کریں [متکلم مع الغیر]	

مرکز علی بن عثمان

گردان فعل امر غائب و متکلم مجہول
بانون تاکید خفیفہ

	واحد	تثنیہ	جمع
مذکر غائب	لِيُفْعَلَنْ چاہئے کہ ضرور وہ ایک مذکر کیا جائے [واحد مذکر غائب]	X [تثنیہ مذکر غائب]	لِيُفْعَلُنْ چاہئے کہ ضرور وہ کئی مذکر کئے جائیں [جمع مذکر غائب]
مؤنث غائب	لِتُفْعَلَنْ چاہئے کہ ضرور وہ ایک مؤنث کی جائے [واحد مؤنث غائب]	X [تثنیہ مؤنث غائب]	X [جمع مؤنث غائب]
مذکر و مؤنث متکلم	لِاُفْعَلَنْ چاہئے کہ ضرور میں (ایک مذکر/مؤنث) کیا جاؤں [واحد متکلم]	لِنُفْعَلَنْ چاہئے کہ ضرور ہم (دو/کئی؛ مذکر/مؤنث) کئے جائیں [متکلم مع الغیر]	

DarseNizami.MadinaAcademy.pk

کتاب خریدنے کے لئے رابطہ کریں
mazahirhujveri@gmail.com
0336 - 4146 934

مرکز علی بن عثمان

مرکز علی بن عثمان

سوالات

سوال نمبر۱: فعل امر با نون تاکید بنانے کا طریقہ بیان کریں۔

سوال نمبر۲: لامِ امر کن صیغوں کے شروع میں آتا ہے؟

تمرینات

تمرین نمبر۱: فعل امر حاضر معروف با نون تاکید ثقیلہ کی گردان سپرد قلم کریں۔

تمرین نمبر۲: فعل امر غائب و متکلم مجہول با نون تاکید خفیفہ کی گردان تحریر کریں۔

تمرین نمبر۳: صیغہ بتائیں۔

(۱) لِيَضْرِبَانِّ (۲) لِنُسْمَعَنَّ (۳) اِفْتَحُنْ

تمرین نمبر۴: ترجمہ کریں۔

(۱) اِسْمَعِنَّ (۲) لِيُنْصَرْنَانِّ (۳) اِفْعَلَنْ

مرکز علی بن عثمان

تمرین نمبر۵: عربی بنائیں۔

(۱) چاہیئے کہ ضرور ضرور وہ دو مؤنث مدد کی جائیں

(۲) چاہئے کہ ضرور وہ سب مذکر سنیں

(۳) ضرور ضرور کرو تم سب مذکر

> ''انسان لگاتار سچ بولتا رہتا ہے اور سچ بولنے کی کوشش میں لگا رہتا ہے، یہاں تک کہ وہ اللہ کے ہاں سچا لکھ دیا جاتا ہے''
>
> [الحدیث]

DarseNizami.MadinaAcademy.pk

کتاب خریدنے کے لئے رابطہ کریں
mazahirhujveri@gmail.com
0336 - 4146 934

مرکز علی بن عثمان

مرکز علی بن عثمان

فصل ۔ ۲۵

فعل نہی

بنانے کا طریقہ

مراحل	عمل	مثال
۱	فعل مضارع مثبت کا صیغہ لائیں	يَفْعَلُ، يَدْعُوْ يُفْعَلُ، يُدْعٰى
۲	شروع میں لائے نہی لے آئیں	لَا يَفْعَلُ، لَا يَدْعُوْ لَا يُفْعَلُ، لَا يُدْعٰى
۳	پانچ صیغوں کا آخر حرفِ علت نہ ہو تو اس کو جزم دیں	لَا يَفْعَلْ، لَا يُفْعَلْ
۴	پانچ صیغوں کا آخر حرفِ علت ہو تو اسے گرادیں	لَا يَدْعُ، لَا يُدْعَ
۵	سات جگہوں سے نون اعرابی گرادیں	لَا يَفْعَلَا، لَا يُفْعَلَا
۶	دو صیغوں کو اپنی حالت پر چھوڑ دیں	لَا يَفْعَلْنَ، لَا يُفْعَلْنَ

☆ پانچ صیغوں سے مراد: يَفْعَلُ، تَفْعَلُ، تَفْعَلُ، اَفْعَلُ، نَفْعَلُ؛ سات صیغوں سے مراد: يَفْعَلَانِ، يَفْعَلُوْنَ، تَفْعَلَانِ، تَفْعَلَانِ، تَفْعَلُوْنَ، تَفْعَلِيْنَ، تَفْعَلَانِ؛ دو صیغوں سے مراد: يَفْعَلْنَ، تَفْعَلْنَ

صیغہ و معنٰی میں تبدیلی

فعل مضارع		فعل نہی	
صیغہ	معنٰی	صیغہ	معنٰی
يَفْعَلُ	وہ ایک مذکر کرتا ہے/کرے گا	لَا يَفْعَلْ	وہ ایک مذکر نہ کرے
يُفْعَلُ	وہ ایک مذکر کیا جاتا ہے/کیا جائے گا	لَا يُفْعَلْ	وہ ایک مذکر نہ کیا جائے
يَدْعُوْ	وہ ایک مذکر پکارتا ہے/پکارے گا	لَا يَدْعُ	وہ ایک مذکر نہ پکارے
يُدْعٰى	وہ ایک مذکر پکارا جاتا ہے/پکارا جائے گا	لَا يُدْعَ	وہ ایک مذکر نہ پکارا جائے

DarseNizami.MadinaAcademy.pk

کتاب خریدنے کے لئے رابطہ کریں
mazahirhujveri@gmail.com
0336 - 4146 934

مرکز علی بن عثمان

مرکز علی بن عثمان

گردان فعل نہی حاضر معروف

	واحد	تثنیہ	جمع
مذکر حاضر	لَا تَفْعَلْ نہ کر تو ایک مذکر [واحد مذکر حاضر]	لَا تَفْعَلَا نہ کرو تم دو مذکر [تثنیہ مذکر حاضر]	لَا تَفْعَلُوْا نہ کرو تم کئی مذکر [جمع مذکر حاضر]
مؤنث حاضر	لَا تَفْعَلِیْ نہ کر تو ایک مؤنث [واحد مؤنث حاضر]	لَا تَفْعَلَا نہ کرو تم دو مؤنث [تثنیہ مؤنث حاضر]	لَا تَفْعَلْنَ نہ کرو تم کئی مؤنث [جمع مؤنث حاضر]

گردان فعل نہی غائب و متکلم معروف

مرکز علی بن عثمان

	واحد	تثنیہ	جمع
مذکر غائب	لَا یَفْعَلْ نہ کرے وہ ایک مذکر [واحد مذکر غائب]	لَا یَفْعَلَا نہ کریں وہ دو مذکر [تثنیہ مذکر غائب]	لَا یَفْعَلُوْا نہ کریں وہ کئی مذکر [جمع مذکر غائب]
مؤنث غائب	لَا تَفْعَلْ نہ کرے وہ ایک مؤنث [واحد مؤنث غائب]	لَا تَفْعَلَا نہ کریں وہ دو مؤنث [تثنیہ مؤنث غائب]	لَا یَفْعَلْنَ نہ کریں وہ کئی مؤنث [جمع مؤنث غائب]
مذکر و مؤنث متکلم	لَا اَفْعَلْ میں (ایک مذکر/مؤنث) نہ کروں [واحد متکلم]	لَا نَفْعَلْ ہم (دو/کئی؛ مذکر/مؤنث) نہ کریں [متکلم مع الغیر]	

DarseNizami.MadinaAcademy.pk

کتاب خریدنے کے لئے رابطہ کریں
mazahirhujveri@gmail.com
0336 - 4146 934

مرکز علی بن عثمان

مرکز علی بن عثمان

گردان فعل نہی حاضر مجہول

	واحد	تثنیہ	جمع
مذکر حاضر	لَا تُفْعَلْ نہ کیا جائے تو ایک مذکر [واحد مذکر حاضر]	لَا تُفْعَلَا نہ کیے جاؤ تم دو مذکر [تثنیہ مذکر حاضر]	لَا تُفْعَلُوْا نہ کیے جاؤ تم کئی مذکر [جمع مذکر حاضر]
مؤنث حاضر	لَا تُفْعَلِیْ نہ کی جائے تو ایک مؤنث [واحد مؤنث حاضر]	لَا تُفْعَلَا نہ کی جاؤ تم دو مؤنث [تثنیہ مؤنث حاضر]	لَا تُفْعَلْنَ نہ کی جاؤ تم کئی مؤنث [جمع مؤنث حاضر]

گردان فعل نہی غائب و متکلم مجہول

مرکز علی بن عثمان

	واحد	تثنیہ	جمع
مذکر غائب	لَا یُفْعَلْ وہ ایک مذکر نہ کیا جائے [واحد مذکر غائب]	لَا یُفْعَلَا وہ دو مذکر نہ کئے جائیں [تثنیہ مذکر غائب]	لَا یُفْعَلُوْا وہ کئی مذکر نہ کئے جائیں [جمع مذکر غائب]
مؤنث غائب	لَا تُفْعَلْ وہ ایک مؤنث نہ کی جائے [واحد مؤنث غائب]	لَا تُفْعَلَا وہ دو مؤنث نہ کی جائیں [تثنیہ مؤنث غائب]	لَا یُفْعَلْنَ وہ کئی مؤنث نہ کی جائیں [جمع مؤنث غائب]
مذکر و مؤنث متکلم	لَا اُفْعَلْ میں (ایک مذکر/مؤنث) نہ کیا جاؤں [واحد متکلم]	لَا نُفْعَلْ ہم (دو/کئی؛ مذکر/مؤنث) نہ کئے جائیں [متکلم مع الغیر]	

DarseNizami.MadinaAcademy.pk

کتاب خریدنے کے لئے رابطہ کریں
mazahirhujveri@gmail.com
0336 - 4146 934

مرکز علی بن عثمان

مرکز علی بن عثمان

سوالات

سوال نمبر۱: فعل نہی بنانے کا کیا طریقہ ہے؟

سوال نمبر۲: فعل مضارع منفی اور فعل نہی دونوں کے شروع میں لَا آتا ہے، بتایئے دونوں میں کیا فرق ہے؟

تمرینات

تمرین نمبر۱: فعل نہی حاضر مجہول کی گردان سپرد قلم کریں۔

تمرین نمبر۲: فعل نہی غائب و متکلم معروف کی گردان تحریر کریں۔

تمرین نمبر۳: صیغہ بتائیں۔

(۱)لَایَضْرِبَا (۲)لَاتُنْصَرِیْ (۳) لَا اَفْعَلْ

تمرین نمبر۴: ترجمہ کریں۔

(۱)لَا یَسْمَعْنَ (۲)لَاتُضْرَبَا (۳)لَا یَدْخُلْ

مرکز علی بن عثمان

تمرین نمبر۵: عربی بنائیں۔

(۱)وہ دو مذکر مدد نہ کیے جائیں

(۲)وہ کئی مذکر نہ کریں

(۳)تم سب مؤنث نہ سنو

”تم سے پہلے جن کو ہم نے کتاب دی تھی انہیں بھی یہی ہدایت کی تھی
اور اب تمہیں بھی یہی ہدایت کرتے ہیں کہ
اللہ سے ڈرتے رہو“

[القرآن]

DarseNizami.MadinaAcademy.pk

کتاب خریدنے کے لئے رابطہ کریں
mazahirhujveri@gmail.com
0336 - 4146 934

مرکز علی بن عثمان

مرکز علی بن عثمان

فصل ۔ ۲۶

فعل نہی بانون تاکید

بنانے کا طریقہ

نون تاکید (ثقیلہ/خفیفہ) جس طرح فعل مضارع میں آتا ہے اسی طرح فعل نہی میں بھی آتا ہے۔

صیغہ و معنٰی میں تبدیلی

فعل نہی		فعل نہی بانون تاکید ثقیلہ/خفیفہ	
صیغہ	معنٰی	صیغہ	معنٰی
لَا تَفْعَلْ	تو ایک مذکر نہ کر	لَا تَفْعَلَنَّ	ضرور ضرور تو ایک مذکر نہ کر
لَا يَفْعَلْ	وہ ایک مذکر نہ کرے	لَا يَفْعَلَنَّ	ضرور ضرور وہ ایک مذکر نہ کرے
لَا تَفْعَلْ	تو ایک مذکر نہ کیا جائے	لَا تُفْعَلَنْ	ضرور تو ایک مذکر نہ کیا جائے
لَا يُفْعَلْ	وہ ایک مذکر نہ کیا جائے	لَا يُفْعَلَنْ	ضرور وہ ایک مذکر نہ کیا جائے

مرکز علی بن عثمان

ایک دوسرے کے ساتھ نہ حسد کرو، نہ مکر و فریب سے کام لو، نہ غصہ کرو

[الحدیث]

DarseNizami.MadinaAcademy.pk

کتاب خریدنے کے لئے رابطہ کریں
mazahirhujveri@gmail.com
0336 - 4146 934

مرکز علی بن عثمان

گردان فعل نہی حاضر معروف
بانون تاکید ثقیلہ

	واحد	تثنیہ	جمع
مذکر حاضر	لَا تَفْعَلَنَّ ضرور ضرور نہ کر تو ایک مذکر [واحد مذکر حاضر]	لَا تَفْعَلَانِّ ضرور ضرور نہ کرو تم دو مذکر [تثنیہ مذکر حاضر]	لَا تَفْعَلُنَّ ضرور ضرور نہ کرو تم کئی مذکر [جمع مذکر حاضر]
مؤنث حاضر	لَا تَفْعَلِنَّ ضرور ضرور نہ کر تو ایک مؤنث [واحد مؤنث حاضر]	لَا تَفْعَلَانِّ ضرور ضرور نہ کرو تم دو مؤنث [تثنیہ مؤنث حاضر]	لَا تَفْعَلْنَانِّ ضرور ضرور نہ کرو تم کئی مؤنث [جمع مؤنث حاضر]

مرکز علی بن عثمان

گردان فعل نہی حاضر مجہول
بانون تاکید ثقیلہ

	واحد	تثنیہ	جمع
مذکر حاضر	لَا تُفْعَلَنَّ ضرور ضرور نہ کیا جائے تو ایک مذکر [واحد مذکر حاضر]	لَا تُفْعَلَانِّ ضرور ضرور نہ کیے جاؤ تم دو مذکر [تثنیہ مذکر حاضر]	لَا تُفْعَلُنَّ ضرور ضرور نہ کیے جاؤ تم کئی مذکر [جمع مذکر حاضر]
مؤنث حاضر	لَا تُفْعَلِنَّ ضرور ضرور نہ کی جائے تو ایک مؤنث [واحد مؤنث حاضر]	لَا تُفْعَلَانِّ ضرور ضرور نہ کی جاؤ تم دو مؤنث [تثنیہ مؤنث حاضر]	لَا تُفْعَلْنَانِّ ضرور ضرور نہ کی جاؤ تم کئی مؤنث [جمع مؤنث حاضر]

DarseNizami.MadinaAcademy.pk

کتاب خریدنے کے لئے رابطہ کریں
mazahirhujveri@gmail.com
0336 - 4146 934

مرکز علی بن عثمان

گردان فعل نہی حاضر معروف
بانون تاکید خفیفہ

	واحد	تثنیہ	جمع
مذکر حاضر	لَاتَفْعَلَنْ ضرور نہ کر تو ایک مذکر [واحد مذکر حاضر]	X [تثنیہ مذکر حاضر]	لَاتَفْعَلُنْ ضرور نہ کرو تم کئی مذکر [جمع مذکر حاضر]
مؤنث حاضر	لَاتَفْعَلِنْ ضرور نہ کر تو ایک مؤنث [واحد مؤنث حاضر]	X [تثنیہ مؤنث حاضر]	X [جمع مؤنث حاضر]

مرکز علی بن عثمان

گردان فعل نہی حاضر مجہول
بانون تاکید خفیفہ

	واحد	تثنیہ	جمع
مذکر حاضر	لَاتُفْعَلَنْ ضرور نہ کیا جائے تو ایک مذکر [واحد مذکر حاضر]	X [تثنیہ مذکر حاضر]	لَاتُفْعَلُنْ ضرور نہ کیے جاؤ تم کئی مذکر [جمع مذکر حاضر]
مؤنث حاضر	لَاتُفْعَلِنْ ضرور نہ کی جائے تو ایک مؤنث [واحد مؤنث حاضر]	X [تثنیہ مؤنث حاضر]	X [جمع مؤنث حاضر]

DarseNizami.MadinaAcademy.pk

کتاب خریدنے کے لئے رابطہ کریں
mazahirhujveri@gmail.com
0336 - 4146 934
مرکز علی بن عثمان

گردان فعل نہی غائب و متکلم معروف
بانون تاکید ثقیلہ

	واحد	تثنیہ	جمع
مذکر غائب	لَا يَفْعَلَنَّ ضرور ضرور نہ کرے وہ ایک مذکر [واحد مذکر غائب]	لَا يَفْعَلَانِّ ضرور ضرور نہ کریں وہ دو مذکر [تثنیہ مذکر غائب]	لَا يَفْعَلُنَّ ضرور ضرور نہ کریں وہ کئی مذکر [جمع مذکر غائب]
مؤنث غائب	لَا تَفْعَلَنَّ ضرور ضرور نہ کرے وہ ایک مؤنث [واحد مؤنث غائب]	لَا تَفْعَلَانِّ ضرور ضرور نہ کریں وہ دو مؤنث [تثنیہ مؤنث غائب]	لَا يَفْعَلْنَانِّ ضرور ضرور نہ کریں وہ کئی مؤنث [جمع مؤنث غائب]
مذکر و مؤنث متکلم	لَا اَفْعَلَنَّ ضرور ضرور میں (ایک مذکر مؤنث) نہ کروں [واحد متکلم]	لَا نَفْعَلَنَّ ضرور ضرور نہ کریں ہم (دو کئی؛ مذکر مؤنث) [متکلم مع الغیر]	

گردان فعل نہی غائب و متکلم مجہول
بانون تاکید ثقیلہ

	واحد	تثنیہ	جمع
مذکر غائب	لَا يُفْعَلَنَّ ضرور ضرور وہ ایک مذکر نہ کیا جائے [واحد مذکر غائب]	لَا يُفْعَلَانِّ ضرور ضرور وہ دو مذکر نہ کئے جائیں [تثنیہ مذکر غائب]	لَا يُفْعَلُنَّ ضرور ضرور وہ کئی مذکر نہ کئے جائیں [جمع مذکر غائب]
مؤنث غائب	لَا تُفْعَلَنَّ ضرور ضرور وہ ایک مؤنث نہ کی جائے [واحد مؤنث غائب]	لَا تُفْعَلَانِّ ضرور ضرور وہ دو مؤنث نہ کی جائیں [تثنیہ مؤنث غائب]	لَا يُفْعَلْنَانِّ ضرور ضرور وہ کئی مؤنث نہ کی جائیں [جمع مؤنث غائب]
مذکر و مؤنث متکلم	لَا اُفْعَلَنَّ ضرور ضرور میں (ایک مذکر مؤنث) نہ کیا جاؤں [واحد متکلم]	لَا نُفْعَلَنَّ ضرور ضرور ہم (دو کئی؛ مذکر مؤنث) نہ کئے جائیں [متکلم مع الغیر]	

DarseNizami.MadinaAcademy.pk
کتاب خریدنے کے لئے رابطہ کریں
mazahirhujveri@gmail.com
0336 - 4146 934
مرکز علی بن عثمان

مرکز علی بن عثمان

گردان فعل نہی غائب و متکلم معروف
بانون تاکید خفیفہ

	واحد	تثنیہ	جمع
مذکر غائب	لَا يَفْعَلَنْ ضرور نہ کرے وہ ایک مذکر [واحد مذکر غائب]	X [تثنیہ مذکر غائب]	لَا يَفْعَلُنْ ضرور نہ کریں وہ کئی مذکر [جمع مذکر غائب]
مؤنث غائب	لَا تَفْعَلَنْ ضرور نہ کرے وہ ایک مؤنث [واحد مؤنث غائب]	X [تثنیہ مؤنث غائب]	X [جمع مؤنث غائب]
مذکر و مؤنث متکلم	لَا اَفْعَلَنْ ضرور میں (ایک مذکر/مؤنث) نہ کروں [واحد متکلم]	لَا نَفْعَلَنْ ضرور نہ کریں ہم (دو/کئی؛ مذکر/مؤنث) [متکلم مع الغیر]	

مرکز علی بن عثمان

گردان فعل نہی غائب و متکلم مجہول
بانون تاکید خفیفہ

	واحد	تثنیہ	جمع
مذکر غائب	لَا يُفْعَلَنْ ضرور وہ ایک مذکر نہ کیا جائے [واحد مذکر غائب]	X [تثنیہ مذکر غائب]	لَا يُفْعَلُنْ ضرور وہ کئی مذکر نہ کئے جائیں [جمع مذکر غائب]
مؤنث غائب	لَا تُفْعَلَنْ ضرور وہ ایک مؤنث نہ کی جائے [واحد مؤنث غائب]	X [تثنیہ مؤنث غائب]	X [جمع مؤنث غائب]
مذکر و مؤنث متکلم	لَا اُفْعَلَنْ ضرور میں (ایک مذکر/مؤنث) نہ کیا جاؤں [واحد متکلم]	لَا نُفْعَلَنْ ضرور ہم (دو/کئی؛ مذکر/مؤنث) نہ کئے جائیں [متکلم مع الغیر]	

DarseNizami.MadinaAcademy.pk

کتاب خریدنے کے لئے رابطہ کریں
mazahirhujveri@gmail.com
0336 - 4146 934

مرکز علی بن عثمان

مرکز علی بن عثمان

سوالات

سوال نمبر۱: فعل نہی بانون تاکید بنانے کا کیا طریقہ ہے؟

سوال نمبر۲: فعل نہی کی تعریف کریں۔

تمرینات

تمرین نمبر۱: فعل نہی حاضر معروف بانون تاکید خفیفہ کی گردان لکھیں۔

تمرین نمبر۲: فعل نہی غائب ومتکلم مجہول بانون تاکید ثقیلہ کی گردان تحریر کریں۔

تمرین نمبر۳: صیغہ بتائیں۔

(۱)لَایَضْرِبَانِّ (۲)لَاتُنْصَرِنْ (۳) لَا اَسْمَعَنَّ

تمرین نمبر۴: ترجمہ کریں۔

(۱)لَا یَسْمَعْنَانِّ (۲)لَا تَدْخُلُنَّ (۳)لَا یُفْعَلُنْ

مرکز علی بن عثمان

تمرین نمبر۵: عربی بنائیں۔

(۱)ہرگز ہم نہ مارے جائیں

(۲)ہرگز ہرگز تو ایک مؤنث مدد نہ کر

(۳)ضرور ضرور وہ دو مذکر نہ کئے جائیں

''تم میں ایک ایسی جماعت ضرور ہونی چاہئے جو خیر کی طرف بلائے،
نیک کام کرنے کا حکم دے اور برائی سے منع کرے''

[القرآن]

DarseNizami.MadinaAcademy.pk

کتاب خریدنے کے لئے رابطہ کریں
mazahirhujveri@gmail.com
0336 - 4146 934

مرکز علی بن عثمان

مرکز علی بن عثمان

فصل ۔ ۲۷

اسمِ فاعل

بنانے کا طریقہ

مراحل	عمل	مثال
۱	فعل مضارع مثبت معروف کا صیغہ لائیں	يَفْعَلُ، يَنْصُرُ
۲	اُس کی علامتِ مضارع کو حذف کر دیں	فْعَلُ، نْصُرُ
۳	فاء کلمہ کو فتحہ دیں	فَعَلُ، نَصُرُ
۴	فاء اور عین کلمہ کے درمیان اسم فاعل کا الف لے آئیں	فَاعَلُ، نَاصُرُ
۵	عین کلمہ اگر مکسور نہ ہو تو اس کو کسرہ دیں	فَاعِلُ، نَاصِرُ
۶	لام کلمہ کو تنوین دیں	فَاعِلٌ، نَاصِرٌ

☆ یہ ابوابِ ثلاثی مجرد سے اسمِ فاعل بنانے کا طریقہ ہے۔

صیغہ و معنٰی میں تبدیلی

فعل مضارع		اسمِ فاعل	
صیغہ	معنٰی	صیغہ	معنٰی
يَفْعَلُ	وہ ایک مذکر کرتا ہے/کرے گا	فَاعِلٌ	کرنے والا ایک مذکر
يَنْصُرُ	وہ ایک مذکر مدد کرتا ہے/کرے گا	نَاصِرٌ	مدد کرنے والا ایک مذکر

DarseNizami.MadinaAcademy.pk

کتاب خریدنے کے لئے رابطہ کریں
mazahirhujveri@gmail.com
0336 - 4146 934

مرکز علی بن عثمان

مرکز علی بن عثمان

گردان اسم فاعل

	واحد	تثنیہ	جمع
مذکر	فَاعِلٌ کرنے والا ایک مذکر [واحد مذکر]	فَاعِلَانِ فَاعِلَيْنِ کرنے والے دو مذکر [تثنیہ مذکر]	فَاعِلُوْنَ فَاعِلِيْنَ کرنے والے کئی مذکر [جمع مذکر]
مؤنث	فَاعِلَةٌ کرنے والی ایک مؤنث [واحد مؤنث]	فَاعِلَتَانِ فَاعِلَتَيْنِ کرنے والی دو مؤنث [تثنیہ مؤنث]	فَاعِلَاتٌ کرنے والی کئی مؤنث [جمع مؤنث]

مرکز علی بن عثمان

تمرینات

تمرین نمبر۱: يَفْتَحُ سے اسمِ فاعل بنائیں۔

تمرین نمبر۲: يَجْعَلُ سے اسمِ فاعل کی گردان تحریر کریں۔

تمرین نمبر۳: صیغہ بتائیں۔

(۱)ضَارِبَتَيْنِ (۲)سَامِعَانِ (۳) فَاتِحَاتٌ

تمرین نمبر۴: ترجمہ کریں۔

(۱)ضَارِبَيْنِ (۲)دَاخِلَةٌ (۳)نَاصِرِيْنَ

DarseNizami.MadinaAcademy.pk

کتاب خریدنے کے لئے رابطہ کریں
mazahirhujveri@gmail.com
0336 - 4146 934

مرکز علی بن عثمان

مرکز علی بن عثمان

فصل ۔ ۲۸

اسمِ مفعول

بنانے کا طریقہ

مراحل	عمل	مثال
۱	فعل مضارع مثبت مجہول کا صیغہ لائیں	یُفْعَلُ، یُضْرَبُ
۲	اس کی علامتِ مضارع کو حذف کر دیں	فُعَلُ، ضُرَبُ
۳	شروع میں اسم مفعول کا میم مفتوح لائیں	مَفْعَلُ، مَضْرَبُ
۴	عین کلمہ (اگر مضموم نہ ہو تو اُس) کو ضمہ دیں	مَفْعُلُ، مَضْرُبُ
۵	عین اور لام کلمہ کے درمیان اسم مفعول کی واؤ (ساکن) لے آئیں	مَفْعُوْلُ، مَضْرُوْبُ
۶	لام کلمہ کو تنوین دیں	مَفْعُوْلٌ، مَضْرُوْبٌ

☆ یہ ابوابِ ثلاثی مجرد سے اسمِ مفعول بنانے کا طریقہ ہے۔

صیغہ و معنٰی میں تبدیلی

فعل مضارع		اسمِ مفعول	
صیغہ	معنٰی	صیغہ	معنٰی
یُفْعَلُ	وہ ایک مذکر کیا جاتا ہے/کیا جائے گا	مَفْعُوْلٌ	کیا ہوا ایک مذکر
یُضْرَبُ	وہ ایک مذکر مارا جاتا ہے/مارا جائے گا	مَضْرُوْبٌ	مارا ہوا ایک مذکر

DarseNizami.MadinaAcademy.pk

کتاب خریدنے کے لئے رابطہ کریں
mazahirhujveri@gmail.com
0336 - 4146 934

مرکز علی بن عثمان

گردان اسم مفعول

	واحد	تثنیہ	جمع
مذکر	مَفْعُوْلٌ کیا ہوا ایک مذکر [واحد مذکر]	مَفْعُوْلَانِ مَفْعُوْلَيْنِ کئے ہوئے دو مذکر [تثنیہ مذکر]	مَفْعُوْلُوْنَ مَفْعُوْلِيْنَ کئے ہوئے کئی مذکر [جمع مذکر]
مؤنث	مَفْعُوْلَةٌ کی ہوئی ایک مؤنث [واحد مؤنث]	مَفْعُوْلَتَانِ مَفْعُوْلَتَيْنِ کی ہوئی دو مؤنث [تثنیہ مؤنث]	مَفْعُوْلَاتٌ کی ہوئی کئی مؤنث [جمع مؤنث]

مرکز علی بن عثمان

تمرینات

تمرین نمبر۱: يُقْتَلُ سے اسمِ مفعول بنائیں۔

تمرین نمبر۲: يُنْصَرُ سے اسمِ مفعول کی گردان تحریر کریں۔

تمرین نمبر۳: صیغہ بتائیں۔

(۱)مَفْتُوْحَتَيْنِ (۲)مَسْمُوْعَاتٌ (۳) مَقْبُوْلٌ

تمرین نمبر۴: ترجمہ کریں۔

(۱)مَنْصُوْرَانِ (۲)مَقْتُوْلِيْنَ (۳)مَفْعُوْلُوْنَ

DarseNizami.MadinaAcademy.pk

کتاب خریدنے کے لئے رابطہ کریں
mazahirhujveri@gmail.com
0336 - 4146 934

مرکز علی بن عثمان

مرکز علی بن عثمان

فصل ۔ ۲۹

اسمِ ظرف

بنانے کا طریقہ

مراحل	عمل	مثال
۱	فعل مضارع مثبت معروف کا صیغہ لائیں	يَفْعَلُ، يَرْمِيْ، يَمُدُّ، يَنْصُرُ، يَوْجَلُ
۲	اُس کی علامتِ مضارع کو حذف کر دیں	فَعَلُ، رَمِيْ، مُدُّ، نُصُرُ، وُجَلُ
۳	شروع میں میم مفتوح لے آئیں	مَفْعَلُ، مَرْمِيْ، مَمُدُّ، مَنْصُرُ، مَوْجَلُ
۴	اگر ناقص ہو یا مضاعف ہو یا عین کلمہ مضموم ہو تو ان تینوں حالتوں میں عین کلمہ کو فتحہ دیں	مَرْمَيْ، مَمَدُّ، مَنْصَرُ
۵	مثال میں عین کلمہ کو ہمیشہ کسرہ دیں	مَوْجِلُ
۶	لام کلمہ کو تنوین دیں	مَفْعَلٌ، مَرْمَيٌ، مَمَدٌّ، مَنْصَرٌ، مَوْجِلٌ

☆ یہ ابوابِ ثلاثی مجرد سے اسمِ ظرف بنانے کا طریقہ ہے۔

☆ مَرْمَيٌ کو تنوین کی صورت میں مَرْمًى اور اگر تنوین نہ ہو تو اَلْمَرْمٰى اور مَرْمَاكُمْ پڑھا جاتا ہے۔ وضاحت علم الصّیغہ وغیرہ میں ہے۔

DarseNizami.MadinaAcademy.pk

کتاب خریدنے کے لئے رابطہ کریں
mazahirhujveri@gmail.com
0336 - 4146 934

مرکز علی بن عثمان

مرکز علی بن عثمان

صیغہ و معنٰی میں تبدیلی

فعل مضارع		اسمِ ظرف	
صیغہ	معنٰی	صیغہ	معنٰی
یَفْعَلُ	وہ ایک مذکر کرتا ہے/کرے گا	مَفْعَلٌ	کرنے کا ایک وقت/جگہ
یَرْمِیْ	وہ ایک مذکر پھینکتا ہے/پھینکے گا	مَرْمَیٌ	پھینکنے کا ایک وقت/جگہ

گردان اسم ظرف

واحد	تثنیہ	جمع
مَفْعَلٌ کرنے کا ایک وقت/ایک جگہ [واحد]	مَفْعَلَانِ کرنے کے دو وقت/دو جگہیں [تثنیہ]	مَفَاعِلُ کرنے کے کئی وقت/کئی جگہیں [جمع]

تمرینات

تمرین نمبر۱: یَوْجَلُ سے اسمِ ظرف بنائیں۔

تمرین نمبر۲: یَدْخُلُ سے اسمِ ظرف کی گردان تحریر کریں۔

"مسلمانوں کے راستے سے ہر تکلیف دہ چیز کو دور کر"

[الحدیث]

DarseNizami.MadinaAcademy.pk

کتاب خریدنے کے لئے رابطہ کریں
mazahirhujveri@gmail.com
0336 - 4146 934

مرکز علی بن عثمان

مرکز علی بن عثمان

فصل ۔ ۳۰

اسمِ آلہ

بنانے کا طریقہ

مراحل	عمل	مثال
۱	فعل مضارع مثبت معروف کا صیغہ لائیں	یَفْعَلُ
۲	اُس کی علامتِ مضارع کو حذف کر دیں	فَعَلُ
۳	شروع میں میم مکسور لے آئیں	مِفْعَلُ
۴	عین کلمہ کو فتحہ دیں	مِفْعَل
۵	لام کلمہ کو تنوین دیں	مِفْعَلٌ

☆ اسمِ آلہ کے واحد کے صیغے میں عین کلمہ کے بعد اگر الف لگا دیں یا لام کلمہ کے بعد تاء لگا دیں تو واحد اسمِ آلہ کے دو صیغے اور بن جائیں گے جیسے مِفْعَلٌ سے مِفْعَلَةٌ اور مِفْعَالٌ۔ (مذکر اور مؤنث کا کسی ایک میں بھی لحاظ نہیں بلکہ تینوں کا معنیٰ ایک ہی ہوگا ''کرنے کا ایک آلہ'')۔

صیغہ و معنیٰ میں تبدیلی

فعل مضارع		اسمِ آلہ	
صیغہ	معنیٰ	صیغہ	معنیٰ
یَفْعَلُ	وہ ایک مذکر کرتا ہے/کرے گا	مِفْعَلٌ	کرنے کا ایک آلہ

DarseNizami.MadinaAcademy.pk

کتاب خریدنے کے لئے رابطہ کریں
mazahirhujveri@gmail.com
0336 - 4146 934

مرکز علی بن عثمان

مرکز علی بن عثمان

گردان اسم آلہ

واحد	تثنیہ	جمع
مِفْعَلٌ کرنے کا ایک آلہ [واحد]	مِفْعَلَانِ کرنے کے دو آلے [تثنیہ]	مَفَاعِلُ کرنے کے کئی آلے [جمع]
مِفْعَلَةٌ	مِفْعَلَتَانِ	مَفَاعِلُ
مِفْعَالٌ	مِفْعَالَانِ	مَفَاعِيْلُ

تمرینات

تمرین نمبر۱: يَفْتَحُ اسمِ آلہ بنانے کا طریقہ سپرد قلم کریں۔

تمرین نمبر۲: يَمْنَعُ سے اسمِ آلہ کی گردان تحریر کریں۔

مرکز علی بن عثمان

''دنیا مومن کے لئے قید خانہ اور کافر کے لیے جنت ہے''

[الحدیث]

DarseNizami.MadinaAcademy.pk

کتاب خریدنے کے لئے رابطہ کریں
mazahirhujveri@gmail.com
0336 - 4146 934

مرکز علی بن عثمان

مرکز علی بن عثمان

فصل ۔ ۳۱

اسمِ تفضیل مذکر

بنانے کا طریقہ

مراحل	عمل	مثال
۱	فعل مضارع مثبت معروف کا صیغہ لائیں	يَفْعَلُ
۲	اُس کی علامتِ مضارع کو حذف کر دیں	فَعَلُ
۳	شروع میں اسمِ تفضیل کا ہمزہ (مفتوح) لے آئیں	اَفْعَلُ
۴	عین کلمہ کو فتحہ دیں	اَفْعَلُ
۵	لام کلمہ کو اپنی حالت پر چھوڑ دیں	اَفْعَلُ

صیغہ و معنٰی میں تبدیلی

فعل مضارع		اسمِ تفضیل	
صیغہ	معنٰی	صیغہ	معنٰی
يَفْعَلُ	وہ ایک مذکر کرتا ہے/کرے گا	اَفْعَلُ	زیادہ کرنے والا ایک مذکر

اسمِ تفضیل مؤنث

بنانے کا طریقہ

مراحل	عمل	مثال
۱	فعل مضارع مثبت معروف کا صیغہ لائیں	يَفْعَلُ
۲	اُس کی علامتِ مضارع کو حذف کر دیں	فَعَلُ
۳	فاء کلمہ کو ضمہ دیں	فُعَلُ
۴	عین کلمہ کو ساکن کریں	فُعْلُ
۵	لام کلمہ کو فتحہ دیں	فُعْلَ
۶	لام کلمہ کے بعد الف مقصورہ لگائیں	فُعْلٰى

DarseNizami.MadinaAcademy.pk

کتاب خریدنے کے لئے رابطہ کریں
mazahirhujveri@gmail.com
0336 - 4146 934

مرکز علی بن عثمان

مرکز علی بن عثمان

صیغہ و معنٰی میں تبدیلی

فعل مضارع		اسمِ تفضیل	
صیغہ	معنٰی	صیغہ	معنٰی
یَفْعَلُ	وہ ایک مذکر کرتا ہے/کرے گا	فُعْلٰی	زیادہ کرنے والی ایک مؤنث

گردان اسم تفضیل

	واحد	تثنیہ	جمع (سالم)	جمع (مکسر)
مذکر	اَفْعَلُ زیادہ کرنے والا ایک مذکر [واحد مذکر]	اَفْعَلَانِ زیادہ کرنے والے دو مذکر [تثنیہ مذکر]	اَفْعَلُوْنَ زیادہ کرنے والے کئی مذکر [جمع مذکر سالم]	اَفَاعِلُ زیادہ کرنے والے کئی مذکر [جمع مذکر مکسر]
مؤنث	فُعْلٰی زیادہ کرنے والی ایک مؤنث [واحد مؤنث]	فُعْلَیَانِ زیادہ کرنے والی دو مؤنث [تثنیہ مؤنث]	فُعْلَیَاتٌ زیادہ کرنے والی کئی مؤنث [جمع مؤنث سالم]	فُعَلٌ زیادہ کرنے والی کئی مؤنث [جمع مؤنث مکسر]

مرکز علی بن عثمان

☆ اسمِ تفضیل صرف ابوابِ ثلاثی مجرد سے ہی آتا ہے۔

تمرینات

تمرین نمبر۱: یَنْصُرُ سے اسمِ تفضیل مؤنث بنانے کا طریقہ لکھیں۔

تمرین نمبر۲: یَسْمَعُ سے اسمِ تفضیل مذکر کی گردان تحریر کریں۔

تمرین نمبر۳: صیغہ بتائیں۔

(۱)اَحْسَنُ (۲)بُشْرٰی (۳) سُمْعَیَانِ

تمرین نمبر۴: ترجمہ کریں۔

(۱)اَجْمَلُ (۲)اَنَاصِرُ (۳)فُتَحٌ

تمرین نمبر۵: عربی بنائیں۔

(۱)زیادہ مارنے والا ایک مذکر (۲)زیادہ سننے والی دو مؤنث

DarseNizami.MadinaAcademy.pk

کتاب خریدنے کے لئے رابطہ کریں
mazahirhujveri@gmail.com
0336 - 4146 934

مرکز علی بن عثمان

مرکز علی بن عثمان

عرفان الصرف ـــــ حصہ سوم

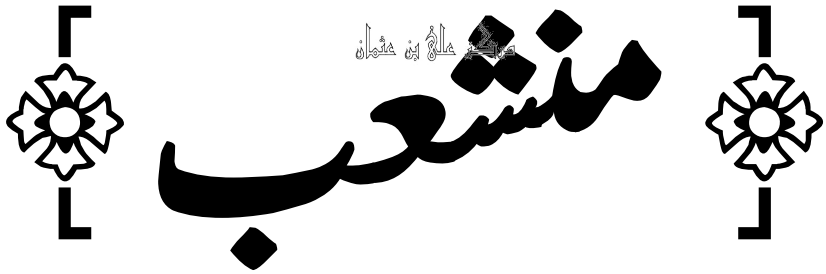

DarseNizami.MadinaAcademy.pk

کتاب خریدنے کے لئے رابطہ کریں
mazahirhujveri@gmail.com
0336 - 4146 934

مرکز علی بن عثمان

مرکز علی بن عثمان

متن و ترجمہ منشعب

بِسۡمِ اللّٰہِ الرَّحۡمٰنِ الرَّحِیۡم

اللہ کے نام سے شروع جو بہت مہربان نہایت رحمت والا

اَلۡحَمۡدُ لِلّٰہِ رَبِّ الۡعَالَمِیۡنَ، وَالۡعَاقِبَۃُ لِلۡمُتَّقِیۡنَ، وَالصَّلٰوۃُ
تمام تعریفیں اللہ تعالیٰ کے لئے ہیں، جو تمام جہانوں کا پالنے والا ہے، اور اچھا انجام متقی لوگوں کے لئے، اور درود
وَالسَّلَامُ عَلٰی رَسُوۡلِہٖ مُحَمَّدٍ وَّاٰلِہٖ وَاَصۡحَابِہٖ اَجۡمَعِیۡنَ
وسلام (نازل ہو) اس کے رسول محمد صلی اللہ علیہ والہ وسلم پر اور آپ کی تمام آل اور اصحاب پر۔
بِداں ــــ **اَسۡعَدَکَ اللّٰہُ تَعَالٰی فِی الدَّارَیۡنِ** ــــ کہ جُملہ اَفعالِ مُتَصَرِّفہ
تو جان... اللہ تعالیٰ تجھے دونوں جہانوں میں سعادت مند بنائے! تمام افعالِ متصرفہ (گردان ہونے والے افعال)
وَاَسمائے مُتَمَکِّنَہ اَز رُوئے تَرکِیبِ حُروفِ اَصلی بَر دو گونَہ اَست: ثُلاثی وَرُباعی۔
اور اسمائے متمکنہ (اِعراب کو جگہ دینے والے اسماء) حروفِ اصلی کی ترکیب کے اعتبار سے دو قسم پر ہیں: ثلاثی اور رباعی۔
اَمّا ثُلاثی: آں باشَد کہ دَر ماضی اُو سِہ حرفِ اصلی باشَد، چُوں: **نَصَرَ و ضَرَبَ،**
بہر حال ثلاثی: وہ (فعل) ہے کہ جس کی ماضی میں تین حرف اصلی ہوں، جیسے: نَصَرَ اور ضَرَبَ،
وَرُباعی: آں باشَد کہ دَر ماضی اُو چَہار حرفِ اصلی باشَد، چُوں: **بَعۡثَرَ و**
اور رباعی: وہ (فعل) ہے کہ جس کی ماضی میں چار حرف اصلی ہوں، جیسے: بَعۡثَرَ اور

DarseNizami.MadinaAcademy.pk

کتاب خریدنے کے لئے رابطہ کریں
mazahirhujveri@gmail.com
0336 - 4146 934

مرکز علی بن عثمان

عَرْقَبَ. اَمّا ثُلاثی بَر د و گونَه اسْت: یَکے مُجَرَّد که دَر ماضی اُو حرفِ زائد

عَرْقَبَ۔ بہرحال ثلاثی دوقسم پر ہے: ایک مجرد کہ جس کی ماضی میں زائد حرف

نَباشَد، وَدِیگر مزیدفیه که دَر ماضی اُو حروفِ زائد نِیز باشنَد۔ اَمّا آنکه دَر رُو

نہ ہو، اور دوسری (قسم) مزید فیہ کہ جس کی ماضی میں زائد حروف بھی ہوں۔ بہرحال وہ (ثلاثی) کہ جس میں

حروفِ زائد نَباشَد آں نِیز بَر د و گونَه اسْت: یَکے مُطَّرِد که وزنِ اُو بیشتَر

زائد حروف نہ ہوں، وہ بھی دوقسم پر ہے: ایک مطرد کہ جس کا وزن زیادہ

آیَد، وَدِیگر شاذ که وزنِ اُو کَمتَر آیَد۔ اَمّا مُطَّرِد را پَنج باب اسْت۔

آتا ہے، اور دوسری (قسم) شاذ کہ اس کا وزن بہت کم آتا ہے۔ بہرحال مطرد کے پانچ باب ہیں۔

بابِ اوّل: بَر وَزنِ فَعَلَ یَفْعُلُ، بِفَتْحِ الْعَیْنِ فِی الْمَاضِیْ وَضَمِّهَا فِی الْغَابِر ،

پہلا باب: فَعَلَ یَفْعُلُ کے وزن پر، ماضی میں عین (کلمہ) کے فتحہ، اور مضارع میں اسکے ضمہ کے ساتھ،

چُون: اَلنَّصْرُ وَالنُّصْرَةُ: یاری کَردَن۔ تَصْرِیْفُهٗ: (صفحه ۲۵۹)

جیسے: اَلنَّصْرُ وَالنُّصْرَةُ: مدد کرنا۔ اس کی گردان: (صفحہ ۲۵۹ پر ہے)

اَلطَّلَبُ: جُستَن، اَلدُّخُوْلُ: دَرآمَدَن، اَلْقَتْلُ: کشتَن، اَلْفَتْلُ: تافتَن۔

اَلطَّلَبُ: ڈھونڈنا، اَلدُّخُوْلُ: داخل ہونا، اَلْقَتْلُ: مار ڈالنا، اَلْفَتْلُ: بٹنا۔

بابِ دُوُم: بَروَزنِ فَعَلَ یَفْعِلُ، بِفَتْحِ الْعَیْنِ فِی الْمَاضِی وَکَسْرِهَا فِی الْغَابِر

دوسرا باب: فَعَلَ یَفْعِلُ کے وزن پر، ماضی میں عین (کلمہ) کے فتحہ اور مضارع میں اس کے کسرہ کے ساتھ،

چُون: اَلضَّرْبُ وَالضَّرْبَةُ: زَدَن، وَرَفتَن بَر رُوئے زَمِین،

جیسے: اَلضَّرْبُ وَالضَّرْبَةُ: مارنا، اور زمین پر چلنا،

وَپَدِید کَردَن مَثَلْ. تَصْرِیْفُهٗ: (صفحه ۲۷۰)۔ اَلْغَسْلُ: شُستَن،

اور مثال بیان کرنا۔ اس کی گردان: (صفحہ ۲۷۰ پر ہے)۔ اَلْغَسْلُ، دھونا،

کتاب خریدنے کے لئے رابطہ کریں
mazahirhujveri@gmail.com
0336 - 4146 934
DarseNizami.MadinaAcademy.pk

مرکز علی بن عثمان

اَلْغَلْبُ: غَلبَه کَردَن، اَلظُّلْمُ: سِتَم کَردَن، اَلْفَصْلُ: جُدا کَردَن۔

اَلْغَلْبُ: غلبہ کرنا، اَلظُّلْمُ: ظلم کرنا، اَلْفَصْلُ: جدا کرنا۔

بابِ سِوُم: بَروَزنِ فَعِلَ یَفْعَلُ، بِکَسْرِ الْعَیْنِ فِی الْمَاضِیْ وَفَتْحِهَا فِی الْغَابِرِ،

تیسرا باب: فَعِلَ یَفْعَلُ کے وزن پر، ماضی میں عین کلمہ کے کسرہ اور مضارع میں اس کے فتحہ کے ساتھ،

چُون: اَلسَّمْعُ وَالسَّمَاعُ: شُنِیدَن، وَگوش فراداشتَن۔ تَصْرِیْفُهٗ:

جیسے: اَلسَّمْعُ وَالسَّمَاعُ: سننا، اور کان لگانا۔ اس کی گردان:

(صفحه ۲۸۱)۔ اَلْعِلْمُ: دانِستَن، اَلْفَهْمُ: دَریافتَن، اَلْحِفْظُ: نِگا ہداشتَن،

(صفحہ ۲۸۱ پر ہے)۔ اَلْعِلْمُ: جاننا، اَلْفَهْمُ: سمجھنا، اَلْحِفْظُ: حفاظت کرنا،

اَلشَّهَادَةُ: گواہی دادَن، اَلْحَمْدُ: سَتودَن، اَلْجَهْلُ: نادانِستَن۔

اَلشَّهَادَةُ: گواہی دینا، اَلْحَمْدُ: تعریف کرنا، اَلْجَهْلُ: نہ جاننا۔

مرکز علی بن عثمان

بابِ چَهارُم: بَروَزنِ فَعَلَ یَفْعَلُ، بِفَتْحِ الْعَیْنِ فِیْهِمَا، چُون:

چوتھا باب: فَعَلَ یَفْعَلُ کے وزن پر، ان دونوں (ماضی اور مضارع) میں عین (کلمہ) کی فتحہ کے ساتھ، جیسے:

اَلْفَتْحُ: کُشادَن۔ تَصْرِیْفُهٗ: (صفحه ۲۹۲) اَلْمَنْعُ: باز داشتَن، اَلصِّبْغُ:

اَلْفَتْحُ: کھولنا۔ اس کی گردان: (صفحہ ۲۹۲ پر ہے) اَلْمَنْعُ: روکنا، اَلصِّبْغُ:

رَنگ کَردَن، اَلرَّهْنُ: گِروی داشتَن، اَلسَّلْخُ: پوست کَشِیدَن۔

رنگ کرنا، اَلرَّهْنُ: گروی رکھنا، اَلسَّلْخُ: کھال کھینچنا۔

بِدانکه هَر فِعلیکه بَرِیں وَزن آیَد بَجائے عَیْنِ فِعل یا لامِ فِعلِ اُو حَرفے باشَد اَز

تو جان کہ ہر وہ فعل جو اس وزن پر آتا ہے اس کے فعل کے عین یا فعل کے لام (کلمہ) کی جگہ کوئی حرف ہوتا ہے

حُروفِ حَلق، وَ حُروفِ حَلق شَش اسْت: اَلْحاء وَالْخاء وَالْعَین وَالْغین وَالْهاء

حروفِ حلقی میں سے، اور حروفِ حلقی چھ ہیں: حاء، خاء، عین، غین، ہاء

DarseNizami.MadinaAcademy.pk

کتاب خریدنے کے لئے رابطہ کریں
mazahirhujveri@gmail.com
0336 - 4146 934

مرکز علی بن عثمان

وَالْهَمزة كه مَجمُوع وَے اَغَحْ خَعَهْ باشَد، اَمَّا رَكَنَ يَرْكَنُ وَاَبٰى يَاْبٰى فَشَاذٌّ

اور ہمزہ کہ ان کا مجموعہ اَغَحْ خَعَهْ ہے، رہی بات رَكَنَ يَرْكَنُ اور اَبٰى يَاْبٰى کی تو وہ شاذ ہیں۔

بابِ پَنجُم: بَر وَزنِ فَعُلَ يَفْعُلُ، بِضَمِّ الْعَيْنِ فِيْهِمَا ۔ بِدانكه اِيں باب لازِمَ

پانچواں باب: فَعُلَ يَفْعُلُ کے وزن پر، ان دونوں (ماضی اور مضارع) میں عین (کلمہ) کے ضمہ کے ساتھ، تو جان کہ یہ باب لازم

سُت، وَبيشتَر اِسمِ فاعِل اِيں باب بَر وَزنِ فَعِيْلٌ مے آيَد چُون: اَلْكَرُمُ

ہے، اور اکثر اسمِ فاعل اس باب سے فَعِيْلٌ کے وزن پر آتا ہے، جیسے: اَلْكَرُمُ

وَالْكَرَامَةُ: بُزُرگ شُدَن۔ تَصْرِيْفَهٗ: (صفحه ۳۰۴)۔ اَللُّطْفُ وَاللَّطَافَةُ:

وَالْكَرَامَةُ: بزرگ ہونا۔ اس کی گردان: (صفحہ ۳۰۴ پر ہے)۔ اَللُّطْفُ وَاللَّطَافَةُ:

پاكِيزَه شُدَن، اَلْقُرْبُ: نَزدِيك شُدَن، اَلْبُعْدُ: دُور شُدَن، اَلْكَثْرَةُ: بِسيار شُدَن۔

پاکیزہ ہونا، اَلْقُرْبُ: قریب ہونا، اَلْبُعْدُ: دور ہونا، اَلْكَثْرَةُ: زیادہ ہونا۔

اَمّا شاذ آنكه وَزنِ اُو كَمتَر آيَد، آنرا سِه بابَ سُت۔

بہرحال شاذ وہ کہ جس کا وزن بہت کم آتا ہے، اس کے تین باب ہیں۔

بابِ اَوّل: بَر وَزنِ فَعِلَ يَفْعِلُ، بِكَسْرِ الْعَيْنِ فِيْهِمَا، چُون: اَلْحَسْبُ وَالْحِسْبَانُ:

پہلا باب: فَعِلَ يَفْعِلُ کے وزن پر، ان دونوں (ماضی اور مضارع) میں عین (کلمہ) کے کسرہ کے ساتھ، جیسے: اَلْحَسْبُ وَالْحِسْبَانُ:

پَنداشتَن۔ تَصْرِيْفَهٗ: (صفحه ۳۱۵)۔ بِدانكه كه صَحِيح اَزِيں باب جُز حَسِبَ

سمجھنا۔ اس کی گردان: (صفحہ ۳۱۵ پر ہے)۔ تو جان کہ صحیح اس باب سے سوائے حَسِبَ

يَحْسِبُ و نَعِمَ يَنْعِمُ دِيگر نَيامَدَه سُت۔ اَلنَّعْمُ وَالنَّعْمَةُ: خُوش عَيش شُدَن۔

يَحْسِبُ اور نَعِمَ يَنْعِمُ کے کوئی اور نہیں آتا۔ اَلنَّعْمُ وَالنَّعْمَةُ: اچھی زندگی ہونا۔

بابِ دُوُم: بَر وَزنِ فَعِلَ يَفْعُلُ، بِكَسْرِ الْعَيْنِ فِي الْمَاضِيْ وَضَمِّهَا فِي الْغَابِرِ۔

دوسرا باب: فَعِلَ يَفْعُلُ کے وزن پر، ماضی میں عین (کلمہ) کے کسرہ اور مضارع میں اس کے ضمہ کے ساتھ۔

DarseNizami.MadinaAcademy.pk
کتاب خریدنے کے لئے رابطہ کریں
mazahirhujveri@gmail.com
0336 - 4146 934

بِدانکه صَحِیح اَزِیں باب جُز فَضِلَ یَفْضُلُ دِیگر نَیا مَدَه اسْت، وَبَعضے

تو جان کہ صحیح اس باب سے سوائے فَضِلَ یَفْضُلُ کے اور کوئی نہیں آتا، اور بعض حضرات

حَضِرَ یَحْضُرُ و نَعِمَ یَنْعُمُ را نِیز اَزِیں باب گویَند چُوں: اَلْفَضْلُ اَفزُوں

حَضِرَ یَحْضُرُ اور نَعِمَ یَنْعُمُ کو بھی اِسی باب سے کہتے ہیں، جیسے: اَلْفَضْلُ: زیادہ

شُدَن وَ غَلبَه کَردَن۔ تَصْرِیْفُهٗ: (صفحه ۳۲۵)۔ اَلْحُضُوْرُ: حاضِر شُدَن۔

ہونا اور غلبہ کرنا۔ اس کی گردان (صفحہ ۳۲۵ پر ہے)۔ اَلْحُضُوْرُ: حاضر ہونا۔

بابِ سِوُم: بَر وَزنِ فَعُلَ یَفْعَلُ، بِضَمِّ الْعَیْنِ فِی الْمَاضِی وَفَتْحِهَا فِی الْغَابِر۔

تیسرا باب: فَعُلَ یَفْعَلُ کے وزن پر، ماضی میں عین (کلمہ) کے ضمہ اور مضارع میں اس کے فتحہ کے ساتھ۔

بِدانکه هَر ماضی که مَضمُوم الْعَین بَوَد مُستَقبِلِ اُو نِیز مَضمُوم الْعَین

تو جان کہ ہر ماضی جس کا عین (کلمہ) مضموم ہو اس کے مستقبل کا عین (کلمہ) بھی مضموم

آیَد، مَگر دَر صِرف واحِد اَز مُعتَل عَین واوی، مانِند: کُدْتَّ و تَکَادُ

آتا ہے، مگر صرف معتل العین واوی سے ایک (گردان) میں، جیسے: کُدْتَّ اور تَکَادُ

چُوں: اَلْکَوْدُ وَالْکَیْدُوْدَةُ: خواستَن، وَنَزدِیك شُدَن۔ تَصْرِیْفُهٗ: (صفحه ۳۳۵)۔

جیسے: اَلْکَوْدُ وَالْکَیْدُوْدَةُ: چاہنا، اور نزدیک ہونا۔ اس کی گردان: (صفحہ ۳۳۵ پر ہے)۔

بِدانکه کُدْتَّ دَراَصل کَوُدْتَ بُود، ضَمَّه بَر واوُ دُشوار داشتَه، نَقل کَردَه

تو جان کہ کُدْتَّ اصل میں کَوُدْتَ تھا، ضمہ واؤ پر ثقیل تھا، نقل کرکے

بَما قبل دادَند بَعد اَز اِزالۂ حَرکتِ ماقَبل، واوُ اَز جِهَتِ اِجتِماعِ ساکِنَین اُفتاد،

ماقبل کو دے دیا ماقبل کی حرکت گرانے کے بعد، واؤ دو ساکنوں کے اکٹھا ہونے کی وجہ سے گرگئی،

بَعدهٗ دال را بتا بَدل کَردَند، وتا را دَر تا اِدغام کَردَند، کُدْتَّ شُد۔ و تَکَادُ

اس کے بعد دال کو تا سے تبدیل کردیا، اور تاء کا تاء میں ادغام کردیا، کُدْتَّ ہوگیا۔ اور تَکَادُ

کتاب خریدنے کے لئے رابطہ کریں
mazahirhujveri@gmail.com
0336 - 4146 934
DarseNizami.MadinaAcademy.pk

مرکز علی بن عثمان

دَر اَصل تَکْوَدُ بُود، حَرکَتِ واؤ نَقل کَردَہ بَما قَبل دادَند، پَس اَز جِہَتِ فَتحَہ

اصل میں تَکْوَدُ تھا، واؤ کی حرکت نقل کرکے ماقبل کو دے دی، تو ماقبل فتحہ کی وجہ سے

ماقَبل واؤ اَلِف گشت، تَکَادُ شُد، اِیں لُغَت را بَعضے اَز سَمِعَ یَسْمَعُ نِیز گویَند۔

واؤ الف بن گیا، تَکَادُ ہوگیا، اس لغت کو بعض سَمِعَ یَسْمَعُ سے بھی کہتے ہیں۔

اَمّا مُنشَعِب ثُلاثی کہ دَر رُو حَرفِ زائد نِیز باشَد بَر دو گونَہ سُت: یَکے آنکہ

بہرحال ثلاثی منشعب کہ جس میں زائد حرف بھی ہو دو قسم پر ہے: ایک وہ کہ

مُلحَق بَرُباعی باشَد، دُوُم آنکہ مُلحَق بَرُباعی نَباشَد، اَمّا آنکہ مُلحَق بَرُباعی

رباعی سے ملحق ہو، دوسری (قسم) وہ کہ رباعی سے ملحق نہ ہو، بہرحال وہ جو رباعی سے ملحق

نَباشَد نِیز بَر دو گونَہ اسُت: یَکے آنکہ دَر رُو اَلِفِ وَصل دَر آیَد، وَ دِیگر آنکہ دَر رو

نہ ہو، (وہ) بھی دو قسم پر ہے: ایک وہ کہ اس میں ہمزہ وصلی آتا ہے، اور دوسری (قسم) وہ کہ اس میں

اَلِفِ وَصل دَر نَیایَد، اَمّا آنکہ دَر رُو اَلِفِ وَصل دَر آیَد آں را نُہ باب سُت۔

ہمزہ وصلی نہیں آتا، بہرحال جس میں ہمزہ وصلی آتا ہے اس کے نو باب ہیں۔

بابِ اوّل: بَروَزنِ اِفْتِعَالٌ: چُون: اَلاِجْتِنَابُ: پَرہیز کَردَن۔ تَصْرِیْفُہٗ: (صفحہ ۳۴۶)۔

پہلا باب: اِفْتِعَالٌ کے وزن پر، جیسے: اَلاِجْتِنَابُ پرہیز کرنا۔ اس کی گردان: (صفحہ ۳۴۶ پر ہے)۔

اَلاِقْتِبَاسُ: پارۂ نُور چیدَن، اَلاِقْتِنَاصُ: صَید کَردَن، اَلاِلْتِمَاسُ: جُستَن،

اَلاِقْتِبَاسُ: نور کا ٹکڑا چننا، اَلاِقْتِنَاصُ: شکار کرنا، اَلاِلْتِمَاسُ: ڈھونڈنا،

اَلاِعْتِزَالُ: یَکسُو شُدَن، اَلاِحْتِمَالُ: بَرداشتَن، اَلاِختِطَافُ: رُبُودَن۔

اَلاِعْتِزَالُ: الگ ہونا، اَلاِحْتِمَالُ: اٹھانا، اَلاِخْتِطَافُ: لے بھاگنا۔

بابِ دُوُم: اِسْتِفْعَالٌ، چُون: اَلاِسْتِنْصَارُ: طَلب یاری کَردَن۔ تَصْرِیْفُہٗ: (صفحہ ۳۶۰)۔

دوسرا باب: اِسْتِفْعَالٌ، جیسے: اَلاِسْتِنْصَارُ: مدد طلب کرنا۔ اس کی گردان: (صفحہ ۳۶۰ پر ہے)

DarseNizami.MadinaAcademy.pk

کتاب خریدنے کے لئے رابطہ کریں
mazahirhujveri@gmail.com
0336 - 4146 934

مرکز علی بن عثمان

اَلِاسْتِغْفَارُ: آمُرزِش خواستَن، اَلِاسْتِفْسَارُ: پُرسِیدَ ن، اَلِاسْتِنْفَارُ:

اَلِاسْتِغْفَارُ: معافی چاہنا، اَلِاسْتِفْسَارُ: پوچھنا، اَلِاسْتِنْفَارُ:

رَمِیدَن ورَمانِیدَن، اَلاِسْتِخْلَافُ: کَسی را بَجائے خویش یا بَجائے دِیگر

بھاگنا اور بھگانا، اَلِاسْتِخْلَافُ: کسی کو اپنی جگہ یا دوسرے کی جگہ

نِشانِیدَن، اَلِاسْتِمْتَاعُ: بَرخُورداری گرِفتَن بَکَسے یا بَچیزے۔

بٹھانا، اَلِاسْتِمْتَاعُ: نفع حاصل کرنا کسی آدمی سے یا کسی چیز سے۔

بِدانکہ ہَر دو باب لازِم ومُتَعَدِّی آمَدَہ اَند۔

تو جان! کہ یہ دونوں باب لازم اور متعدی آئے ہیں۔

بابِ سِوُم: بَروَزنِ اِنْفِعَالٌ، چُون: اَلِانْفِطَارُ: شَگافتَہ شُدَ ن۔ بِدانکہ ہَر فِعلیکہ

تیسرا باب: اِنْفِعَالٌ کے وزن پر، جیسے: اَلِانْفِطَارُ: پھٹنا۔تو جان! کہ ہر وہ فعل جو

بَرِیں وَزن آیَد لازِم باشَد۔ تَصْرِیفُہٗ: (صفحہ ۳۷۱)۔ اَلِانْصِرَافُ: باز گشتَن، اَلِانْقِلَابُ:

اس وزن پر آئے لازم ہے۔اس کی گردان: (صفحہ ۳۷۱ پر ہے)۔ اَلِانْصِرَافُ: لوٹنا، اَلِانْقِلَابُ:

بَر گشتَہ شُدَن، اَلِانْخِفَافُ: سَبُک شُدَ ن، اَلِانْشِعَابُ: شاخ دَ ر شاخ شُدَن۔

پلٹنا، اَلِانْخِفَافُ: ہلکا ہونا، اَلِانْشِعَابُ: شاخ در شاخ ہونا۔

بابِ چَہَا رُم: بَر وَزنِ اِفْعِلَالٌ. بِدانکہ اِیں باب نِیز لازِمَ سُت۔ چُون اَلِاحْمِرَارُ:

چوتھا باب: اِفْعِلَالٌ کے وزن پر۔ تو جان! کہ یہ باب بھی لازم ہے۔ جیسے: اَلِاحْمِرَارُ:

سُرخ شُدَ ن۔ تَصْرِیفُہٗ: (صفحہ ۳۸۱)۔ اَلِاخْضِرَارُ: سَبز شُدَ ن، اَلِاصْفِرَارُ:

سرخ ہونا۔ اس کی گردان: (صفحہ ۳۸۱ پر ہے)۔ اَلِاخْضِرَارُ: سبز ہونا، اَلِاصْفِرَارُ:

زَرد شُدَ ن، اَلِاغْبِرَارُ: گرد آلُودَ شُدَن، اَلِابْلِقَاقُ: اَبلَق شُدَن اَسپ۔

زرد ہونا، اَلِاغْبِرَارُ: گرد آلود ہونا، اَلِابْلِقَاقُ: گھوڑے کا چتکبرا ہونا۔

کتاب خریدنے کے لئے رابطہ کریں
mazahirhujveri@gmail.com
0336 - 4146 934
DarseNizami.MadinaAcademy.pk

مرکز علی بن عثمان

بابِ پَنجُم: بَر وَزنِ اِفْعِیْلَالٌ، چُون: اَلِادْهِیمَامُ: سَخت سیاه شُدَن۔

پانچواں باب: اِفْعِیْلَالٌ کے وزن پر، جیسے: اَلِادْهِیمَامُ: سخت سیاہ ہونا۔

تَصْرِیْفُهٗ: (صفحه ۳۹۰)۔ اَلِاسْمِیْرَارُ: گندم گُون شُدَن، اَلِاکْمِیْتَاتُ: کُمَیت

اس کی گردان: (صفحہ ۳۹۰ پر ہے)۔ اَلِاسْمِیْرَارُ: گندمی رنگ ہونا، اَلِاکْمِیْتَاتُ: سیاہی مائل سرخ

شُدَن اَسپ، اَلِاشْهِیْبَابُ: سَفِید شُدَن اَسپ، اَلِاصْحِیْرَارُ: خُشك شُدَن

ہونا گھوڑے کا، اَلِاشْهِیْبَابُ: سفید ہونا گھوڑے کا، اَلِاصْحِیْرَارُ: خشک ہونا

نَبات، اَلِاسْحِیْرَارُ: هَمراز شُدَن۔ بِدانکه اِیں باب لازِمَ سُت۔

کھیتی کا، اَلِاسْحِیْرَارُ: ہمراز ہونا۔ تو جان! کہ یہ باب لازم ہے۔

بابِ شِشُم: بَر وَزنِ اِفْعِیْعَالٌ، چُون: اَلِاخْشِیْشَانُ: سَخت دُرُشت شُدَن۔

چھٹا باب: اِفْعِیْعَالٌ کے وزن پر، جیسے: اَلِاخْشِیْشَانُ: سخت کھردرا ہونا۔

تَصْرِیْفُهٗ: (صفحه ۳۹۹)۔ اَلِاخْرِیْرَاقُ: دَرِیدَه شُدَن جامَه، اَلِاخْلِیْلَاقُ: کُهنَه

اس کی گردان: (صفحہ ۳۹۹ پر ہے)۔ اَلِاخْرِیْرَاقُ: پھٹا ہوا ہونا کپڑے کا، اَلِاخْلِیْلَاقُ: پرانا

شُدَن جامَه، اَلِامْلِیْلَاحُ: شور شُدَن آب، اَلِاحْدِیْدَابُ: کُوزَه پُشت شُدَن۔

ہونا کپڑے کا، اَلِامْلِیْلَاحُ: کھارا ہونا پانی کا، اَلِاحْدِیْدَابُ: کبڑا ہونا۔

بِدانکه اِیں باب هَم لازِمَ سُت، وَدَر قرآن شریف نَیامدَه اسُت۔

تو جان! کہ یہ باب بھی لازم ہے، اور قرآن شریف میں نہیں آیا ہے۔

بابِ هَفتُم: بَر وَزنِ اِفْعِوَّال، چُون: اَلِاجْلِوَّاذُ: شِتافتَن شُتَر۔ تَصْرِیْفُهٗ: (صفحه ۴۰۸)۔

ساتواں باب: اِفْعِوَّالٌ کے وزن پر، جیسے: اَلِاجْلِوَّاذُ: دوڑنا اونٹ کا۔ اس کی گردان: (صفحہ ۴۰۸ پر ہے)۔

اَلِاخْرِوَّاطُ: چُوب تَراشِیدَن، اَلِاعْلِوَّاطُ: قِلادَه دَر گردَن شُتَر بَستَن، یُقَالُ اِعْلَوَّطَ الْبَعِیْرَ

اَلِاخْرِوَّاطُ: لکڑی تراشنا، اَلِاعْلِوَّاطُ: اونٹ کے گلے میں قلادہ باندھنا، اِعْلَوَّطَ الْبَعِیْرُ (اس وقت) کہا جاتا ہے

DarseNizami.MadinaAcademy.pk

کتاب خریدنے کے لئے رابطہ کریں
mazahirhujveri@gmail.com
0336 - 4146 934

مرکز علی بن عثمان

اِذَا تَعَلَّقَ بِعُنُقِهٖ قِلَادَةً۔ بِدانکه اِیں باب ہَم لازِمَ اسُت وَدَر قرآن شریف نَیامدَه۔

جب کوئی اونٹ کے گلے میں قلادہ باندھے۔تو جان! کہ یہ باب بھی لازم ہے اور قرآن شریف میں نہیں آیا۔

بابِ ہَشتُم: بَر وَزنِ اِفَّاعُلٌ، چُون: اَلِاثَّاقُلُ: گِراں بار شُدَن وَ خُود را گِراں بار ساختَن۔

آٹھواں باب: اِفَّاعُلٌ کے وزن پر، جیسے: اَلِاثَّاقُلُ: بھاری ہونا اور اپنے آپ کو بھاری بنانا

تَصْرِیْفُهٗ: (صفحه ۴۱۷)۔ اَلِادَّارُکُ: دَر رَسِیدَن وَ دَر رَسانِیدَن، اَلِاسَّاقُطُ:

اس کی گردان: (صفحہ ۴۱۷ پر ہے)۔ اَلِادَّارُکُ: پہنچنا اور پہنچانا، اَلِاسَّاقُطُ:

میوَه اَز دَرَخت اَفگندَن، اَلِاشَّابُهُ: ہَم شَکل شُدَن، اَلِاصَّالُحُ: با یَك دِیگر آشتی کَردَن۔

درخت سے پھل گرنا، اَلِاشَّابُهُ: ہم شکل ہونا، اَلِاصَّالُحُ: ایک دوسرے کے ساتھ صلح کرنا۔

بابِ نُہُم: بَر وَزنِ اِفَّعُّلٌ، چُون: اَلِاطَّهُّرُ: پاك شُدَن۔ تَصْرِیْفُهٗ:

نواں باب: اِفَّعُّلٌ کے وزن پر، جیسے: اَلِاطَّهُّرُ: پاک ہونا۔ اس کی گردا

(صفحه ۴۲۶)۔ اَلِازَّمُّلُ: جامَه بَر سَر کَشِیدَن، اَلِاضَّرُّعُ: زاری

(صفحہ ۴۲۶ پر ہے)۔ اَلِازَّمُّلُ: سر پر کپڑا اوڑھنا، اَلِاضَّرُّعُ: عاجزی

کَردَن، اَلِاجَّنُّبُ: دُور شُدَن، اَلِاذَّکُّرُ: پَند پَذِیرَفتَن وَیاد کَردَن۔

کرنا، اَلِاجَّنُّبُ: دور ہونا، اَلِاذَّکُّرُ: نصیحت قبول کرنا اور یاد کرنا

بِدانکه اَصلِ بابِ اِفَّاعُل و اِفَّعُّل، تَفَاعُل و تَفَعُّل بُودَه، تا را ساکِن کَردَه بَفاء

تو جان! کہ باب اِفَّاعُلٌ اور اِفَّعُّلٌ کا اصل تَفَاعُلٌ اور تَفَعُّلٌ تھا، تاء کو ساکن کرکے فاء سے

بَدَل کَردَند، وَفاء را دَر فاء اِدغام نمُودَند اَز جِهَتِ مُجانَست دَر مَخرَج، پَس

تبدیل کردیا، اور فاء کا فاء میں ادغام کیا مخرج میں ہم جنس ہونے کی وجہ سے، پھر

ہَمزَهٔ وَصل مَکسُور دَر اوّلِ اُو دَر آوَردَند تا اِبتِداء بَسُکُون لازِم نَیایَد

ہمزہ وصلی مکسور اس کے شروع میں لے آئے تاکہ سکون کے ساتھ ابتداء لازم نہ آئے

کتاب خریدنے کے لئے رابطہ کریں
mazahirhujveri@gmail.com
0336 - 4146 934
DarseNizami.MadinaAcademy.pk

مرکز علی بن عثمان

اِفَّاعُل و اِفَّعُّل شُد۔ اَمّا آنکه دَر رُو اَلِفِ وَصل دَر نَیایَد آنرا پَنج باب اسُت۔

اِفَّاعُلٌ اور اِفَّعُّلٌ ہوگیا۔ بہرحال وہ (ثلاثی منشعب غیر ملحق برباعی) جس میں ہمزہ وصلی نہیں آتا اس کے پانچ باب ہیں۔

بابِ اوّل: بَر وَزنِ اِفْعَالٌ، چُون: اَلْاِکْرَامُ: گرامی کَردَن۔ تَصْرِیْفُهٗ:

پہلا باب: اِفْعَالٌ کے وزن پر، جیسے: اَلْاِکْرَامُ: عزت کرنا۔ اس کی گردان:

(صفحه ۴۳۶)۔ اَلْاِسْلَامُ: مسلمان شُدَن وَ گردَن نِهادَن بَطاعَت،

(صفحہ ۴۳۶ پر ہے)۔ اَلْاِسْلَامُ: مسلمان ہونا اور فرمانبرداری کے لئے گردن جھکا دینا،

اَلْاِذْهَابُ: بُردَن، اَلْاِعْلَانُ: آشکارا کَردَن، اَلْاِکْمَالُ: تَمام کَردَن۔

اَلْاِذْهَابُ: لے جانا، اَلْاِعْلَانُ: ظاہر کرنا، اَلْاِکْمَالُ: پورا کرنا۔

بِدانکه هَمزَۂ اَمر حاضِر اِیں باب وَصلی نیسُت، بَلکه هَمزَه قَطعی

تو جان! کہ امر حاضر کا ہمزہ اس باب میں وصلی نہیں ہے، بلکہ ہمزہ قطعی

سُت که حَذف کَردَه شُدَه اسُت اَز مُضارِعِ اُو یَعنی تُکْرِمُ که

ہے جو حذف کیا گیا ہے اس کے مضارع سے یعنی تُکْرِمُ کہ

دَراَصل تُاَکْرِمُ بُودَه اسُت، اَز بَرائے مُوافَقَتِ اُکْرِمُ که دَراَصل اُأَکْرِمُ

اصل میں تُاَکْرِمُ تھا، اُکْرِمُ سے موافقت کے لئے جو اصل میں اُأَکْرِمُ

بُودَه اسُت، هَمزَه ثانی اَز جِهَتِ اِجتِماعِ هَمزَتَین اُفتاد، اُکْرِمُ شُد۔

تھا، دوسرا ہمزہ دو ہمزوں کے جمع ہونے کے وجہ سے گرگیا، اُکْرِمُ ہوگیا۔

بابِ دُوُم: بَروَزنِ تَفْعِیْلٌ، چُون: اَلتَّصْرِیْفُ: گردانِیدَن۔ تَصْرِیْفُهٗ: (صفحه ۴۴۷)۔

دوسرا باب: تَفْعِیْلٌ کے وزن پر، جیسے: اَلتَّصْرِیْفُ: پھیرنا۔ اس کی گردان: (صفحہ ۴۴۷ پر ہے)۔

اَلتَّکْذِیْبُ وَالْکِذَّابُ: کَسے را دُرُوغ زَن داشتَن، اَلتَّقْدِیْمُ: پیش شُدَن و پیش کَردَن،

اَلتَّکْذِیْبُ وَالْکِذَّابُ: کسی کو جھٹلانا، اَلتَّقْدِیْمُ: آگے ہونا اور آگے کرنا،

DarseNizami.MadinaAcademy.pk

کتاب خریدنے کے لئے رابطہ کریں
mazahirhujveri@gmail.com
0336 - 4146 934

مرکز علی بن عثمان

اَلتَّمْكِيْنُ: جائے دادن، اَلتَّعْظِيْمُ: بُزُرگ داشتن، اَلتَّعْجِيْلُ: شِتابی کَردَن۔

اَلتَّمْكِيْنُ: جگہ دینا، اَلتَّعْظِيْمُ: بزرگ سمجھنا، اَلتَّعْجِيْلُ: جلدی کرنا۔

بابِ سِوُم: بَر وَزنِ تَفَعُّلٌ، چُون: اَلتَّقَبُّلُ: پَذِیرَفتَن۔ تَصْرِيْفُهٗ: (صفحہ ۴۵۹)۔ اَلتَّفَكُّهُ:

تیسرا باب: تَفَعُّلٌ کے وزن پر، جیسے: اَلتَّقَبُّلُ: قبول کرنا۔ اس کی گردان: (صفحہ ۴۵۹ پر ہے)۔ اَلتَّفَكُّهُ:

میوَہ خُوردَن، اَلتَّلَبُّثُ: دِرَنگ کَردَن، اَلتَّعَجُّلُ: شِتافتَن، اَلتَّبَسُّمُ: دَندانِ سَفِید کَردَن۔

پھل کھانا، اَلتَّلَبُّثُ: دیر کرنا، اَلتَّعَجُّلُ: جلدی کرنا، اَلتَّبَسُّمُ: مسکرانا۔

بِدانکه دَر بابِ تَفَعُّل و تَفَاعُل و تَفَعْلُل هَر جا که دو تاء دَر اَوّل

تو جان! کہ باب تَفَعُّل اور تَفَاعُل اور تَفَعْلُل میں جس جگہ دو تاء

كَلِمه بَهَم آيَند، رَوا باشَد كه يَك تارا حَذف كُنَند۔

کلمہ کے شروع میں اکٹھی آجائیں، جائز ہے کہ ایک تاء کو حذف کیا جائے۔

بابِ چَهارُم: بَر وَزنِ مُفَاعَلَةٌ، چُون: اَلْمُقَاتَلَةُ وَالْقِتَالُ: بایَكدِیگر كارزار

چوتھا باب: مُفَاعَلَةٌ کے وزن پر، جیسے: اَلْمُقَاتَلَةُ وَالْقِتَالُ: ایک دوسرے سے لڑائی

كَردَن۔ تَصْرِيْفُهٗ: (صفحه ۴۷۱)۔ اَلْمُعَاقَبَةُ وَالْعِقَابُ: بایَك دِیگر عَذاب

کرنا۔ اس کی گردان: (صفحہ ۴۷۱ پر ہے)۔ اَلْمُعَاقَبَةُ وَالْعِقَابُ: ایک دوسرے کو

كَردَن، اَلْمُخَادَعَةُ وَالْخِدَاعُ: فَرِيفتَن، اَلْمُلَازَمَةُ وَاللِّزَامُ: باهَم لازِم

دینا، اَلْمُخَادَعَةُ وَالْخِدَاعُ: دھوکہ دینا، اَلْمُلَازَمَةُ وَاللِّزَامُ: ایک دوسرے کو لازم

گرِفتَن، اَلْمُبَارَكَةُ: بَرَكَت گرِفتَن بَخُدائے عَزَّوَجَلَّ یا بَكَسے یا بَچیزے۔

پکڑنا، اَلْمُبَارَكَةُ: برکت حاصل کرنا اللہ عزوجل سے یا کسی شخص سے یا کسی چیز سے۔

بابِ پَنجُم: بَر وَزنِ تَفَاعُلٌ، چُون: اَلتَّقَابُلُ بایَك دِیگر رُو بَرُوشُدَن۔

پانچواں باب: تَفَاعُلٌ کے وزن پر، جیسے: اَلتَّقَابُلُ ایک دوسرے کے سامنے ہونا۔

DarseNizami.MadinaAcademy.pk
کتاب خریدنے کے لئے رابطہ کریں
mazahirhujveri@gmail.com
0336 - 4146 934

مرکز علی بن عثمان

تَصْرِیْفُهٗ: (صفحه ۴۸۱)۔ اَلتَّخَافُتُ: بایَك دِیگر سُخَن پِنهاں گُفتَن،

اس کی گردان: (صفحہ ۴۸۱ پر ہے)۔ اَلتَّخَافُتُ: ایک دوسرے سے پوشیدہ گفتگو کرنا،

اَلتَّعَارُفُ: بایَك دِیگر شِناختَن، اَلتَّفَاخُرُ: بایَك دِیگر فَخر کَردَن۔

اَلتَّعَارُفُ: ایک دوسرے کی شناخت کرنا، اَلتَّفَاخُرُ: ایک دوسرے پر فخر کرنا۔

اَمّا رُباعی نِیز بَر دو گونَه اسْت: یَکے مُجَرَّد که دَر وُحَرفِ زائد نَباشَد۔

بہرحال رباعی بھی دو قسم پر ہے: ایک مجرد کہ اس میں زائد حرف نہ ہو

دُوُم مُنشَعِب که دَرُو حَرفِ زائد ہَم باشَد۔ اَمّا آنکه دَرُو حَرفِ زائد

دوسری (قسم) منشعب کہ اس میں زائد حرف بھی ہو۔ بہرحال وہ (رباعی) کہ اس میں زائد حرف

نَباشَد آنرا یَك بابَ سْت، وَایں باب لازِم و مُتَعَدِّی نِیز آمَدَه سْت۔

نہ ہو اس کا ایک باب ہے، اور یہ باب لازم ہے اور متعدی بھی آیا ہے۔

بابِ اَوّل: بَر وَزنِ فَعْلَلَةٌ، چُون: اَلْبَعْثَرَةُ: بَرانگیختَن۔ تَصْرِیْفُهٗ:

پہلا باب: فَعْلَلَةٌ کے وزن پر، جیسے: اَلْبَعْثَرَةُ: ابھارنا۔ اس کی گردان:

(صفحه ۴۹۲)۔ اَلدَّحْرَجَةُ: بِسیار گردانِیدَن، اَلْعَسْکَرَةُ: لَشکَر

(صفحہ ۴۹۲ پر ہے)۔ اَلدَّحْرَجَةُ: بہت پھیرنا، اَلْعَسْکَرَةُ: لشکر

ساختَن، اَلْقَنْطَرَةُ: پُل بَستَن، اَلزَّعْفَرَةُ: رَنگ کَردَن بَزَعفَران۔

بنانا، اَلْقَنْطَرَةُ: پل باندھنا، اَلزَّعْفَرَةُ: رنگ کرنا زعفران کے ساتھ۔

اَمّا رُباعی مُنشَعِب که دَر وُ حَرفِ زائد باشَد، آں نِیز بَر دو گونَه اسْت: یَکے آنکه

بہرحال رباعی منشعب کہ اس میں زائد حرف ہو، وہ بھی دو قسم پر ہے: ایک وہ کہ

دَر وُ ہَمزَه وَصل نَباشَد، وَدِیگر آنکه دَر وُ ہَمزَه وَصل باشَد، اَمّا آنکه دَر وُ ہَمزَه وَصل

اس میں ہمزہ وصلی نہ ہو، اور دوسری (قسم) وہ کہ اس میں ہمزہ وصلی ہو، بہرحال وہ کہ اس میں ہمزہ وصلی

DarseNizami.MadinaAcademy.pk

کتاب خریدنے کے لئے رابطہ کریں
mazahirhujveri@gmail.com
0336 - 4146 934

مرکز علی بن عثمان

مرکز علی بن عثمان

نَباشَد آنرا نِیز یَك باب اسُت، وَایں باب لازِم اسُت، وَدَر قرآن شریف نَیامدَہ اسُت۔

نہ ہو اس کا بھی ایک باب ہے، اور یہ باب لازم ہے، اور قرآن شریف میں نہیں آیا ہے۔

بابِ اَوّل: بَر وَزنِ تَفَعْلُلٌ، چُون: اَلتَّسَرْبُلُ: پَیراہَن پوشِیدَن۔

پہلا باب: تَفَعْلُلٌ کے وزن پر، جیسے: اَلتَّسَرْبُلُ: کرتہ پہننا۔

تَصرِیفُہٗ: (صفحہ ۵۰۲)۔ اَلتَّبَرْقُعُ: بُرقَع پوشِیدَن، اَلتَّمَقْهُرُ: مَقهُور

اس کی گردان: (صفحہ۵۰۲ پر ہے)۔ اَلتَّبَرْقُعُ: برقع پہننا، اَلتَّمَقْهُرُ: قہر زدہ

شُدَن، اَلتَّزَنْدُقُ: زِندِیق شُدَن، اَلتَّبَخْتُرُ: بَناز خَرامِیدَن۔

ہونا، اَلتَّزَنْدُقُ: بے دین ہونا، اَلتَّبَخْتُرُ: مٹک کر چلنا۔

اَمّا آنکہ دَر رُو ہَمزَہ وَصل دَر آیَد آنرا دو باب سُت، وآں ہَر دو باب لازِم سُت۔

بہرحال وہ (رباعی منشعب) کہ اس میں ہمزہ وصلی آتا ہے اس کے دو باب ہیں، اور وہ دونوں باب لازم ہیں۔

مرکز علی بن عثمان

بابِ اَوّل: بَر وَزنِ اِفْعِنْلالٌ، چُون: اَلاِبْرِنْشَاقُ: شاد شُدَن۔ تَصرِیفُہٗ:

پہلا باب: اِفْعِنْلالٌ کے وزن پر، جیسے: اَلاِبْرِنْشَاقُ: خوش ہونا۔ اس کی گردان:

(صفحہ ۵۱۲)۔ اَلاِحْرِنْجَامُ: جَمع شُدَن، اَلاِبْلِنْدَاحُ: فراخ شُدَن

(صفحہ ۵۱۲ پر ہے)۔ اَلاِحْرِنْجَامُ: اکٹھا ہونا، اَلاِبْلِنْدَاحُ: کشادہ ہونا

جائگاہ، اَلاِسْلِنْطَاحُ: بَرقَفا خُفتَن، اَلاِعْرِنْکَاسُ: سیاہ شُدَن

جگہ کا، اَلاِسْلِنْطَاحُ: گدی کے بل سونا، اَلاِعْرِنْکَاسُ: کالا ہونا

مُوئے۔ بِدانکہ اِیں باب دَر قرآن شریف نَیامَدَہ اسُت۔

بالوں کا۔ تو جان! کہ یہ باب قرآن شریف میں نہیں آیا ہے۔

بابِ دُوُم: بَر وَزنِ اِفْعِلَّالٌ، چُون: اَلاِقْشِعْرَارُ: مُوئے بَرتَن خاستَن۔

دوسرا باب: اِفْعِلَّالٌ کے وزن پر، جیسے: اَلاِقْشِعْرَارُ: رونگٹے کھڑے ہونا۔

DarseNizami.MadinaAcademy.pk

کتاب خریدنے کے لئے رابطہ کریں
mazahirhujveri@gmail.com
0336 - 4146 934

مرکز علی بن عثمان

مرکز علی بن عثمان

تَصْرِيْفُهٗ: (صفحه ۵۲۱)۔ اَلِاقْمِطْرَارُ: سَخت ناخُوش شُدَن، اَلِاشْفِتْرَارُ:

اس کی گردان: (صفحہ ۵۲۱ پر ہے)۔ اَلِاقْمِطْرَارُ: شدید ناراض ہونا، اَلِاشْفِتْرَارُ:

پَراگنده شُدَن، اَلِازْمِهْرَارُ: سُرخ شُدَن چَشم، اَلِاسْمِهْرَارُ: سَخت شُدَن

بکھرنا، اَلِازْمِهْرَارُ: سرخ ہونا آنکھ کا، اَلِاسْمِهْرَارُ: سخت ہونا

خار، اَلِاشْمِخْرَارُ: بُلَند شُدَن۔ بِدانکه اِیں باب دَر قرآن شریف

کانٹے کا، اَلِاشْمِخْرَارُ: اونچا ہونا۔ تو جان! کہ یہ باب قرآن شریف میں

آمَدَه سُت، كَمَا قَالَ اللّٰهُ تَعَالٰى: تَقْشَعِرُّ مِنْهُ جُلُوْدُ الَّذِيْنَ يَخْشَوْنَ رَبَّهُمْ

آتا ہے، جیسا کہ اللہ تعالیٰ نے فرمایا: اس (کتاب) سے رونگٹے کھڑے ہوتے ہیں ان کے بدن پر جو اپنے رب سے ڈرتے ہیں۔

اَمّا ثُلاثی مُنشَعِب كه مُلحَق بَرُباعی اسُت نِیز بَر دو گونَه اسُت: یَکے

بہرحال ثلاثی منشعب جو رباعی سے ملحق ہے (وہ) بھی دو قسم پر ہے: ایک

آنکه مُلحَق بَرُباعی مُجَرَّد باشَد، وَدُوُم آنکه مُلحَق بَرُباعی مُجَرَّد

وہ کہ رباعی مجرد سے ملحق ہو، اور دوسری (قسم) وہ کہ رباعی مجرد سے ملحق

نَباشَد، اَمّا آنکه مُلحَق بَرُباعی مُجَرَّد باشَد آنرا هَفت بابَ سُت۔

نہ ہو، بہرحال وہ (ثلاثی منشعب) کہ ملحق ہو رباعی مجرد سے اس کے سات باب ہیں۔

بابِ اَوّل: بَر وَزنِ فَعْلَلَةٌ، بِتَكْرَارِ اللَّامِ، چُون: اَلْجَلْبَبَةُ: چاد ر پوشِیدَن۔

پہلا باب: فَعْلَلَةٌ کے وزن پر، لام (کلمہ) کے تکرار کے ساتھ، جیسے: اَلْجَلْبَبَةُ: چادر اوڑھنا۔

تَصْرِيْفُهٗ: (صفحه ۵۳۱)۔ اَلشَّمْلَلَةُ: شِتافتَن، وَلَيْسَ هٰذَا الْبَابُ فِي الْقُرْاٰن.

اس کی گردان: (صفحہ ۵۳۱ پر ہے)۔ اَلشَّمْلَلَةُ: دوڑنا، اور یہ باب قرآن مجید میں نہیں ہے۔

بابِ دُوُم: بَروزنِ فَعْنَلَةٌ، بِزِيَادَةِ النُّوْنِ بَيْنَ الْعَيْنِ وَاللَّامِ، چُون:

دوسرا باب: فَعْنَلَةٌ کے وزن پر، عین اور لام (کلمہ) کے درمیان نون کے اضافے کے ساتھ، جیسے:

DarseNizami.MadinaAcademy.pk

کتاب خریدنے کے لئے رابطہ کریں
mazahirhujveri@gmail.com
0336 - 4146 934

مرکز علی بن عثمان

مرکز علی بن عثمان

اَلْقَلْنَسَةُ: کُلاہ پوشِیدَن۔ تَصْرِیْفُهٗ: (صفحہ ۵۴۰)۔ وَلَیْسَ فِیْ الْقُرْاٰن.

اَلْقَلْنَسَةُ: ٹوپی پہننا۔ اس کی گردان: (صفحہ ۵۴۰ پر ہے)۔ اور یہ قرآن مجید میں نہیں ہے۔

بَابِ سِوُم: بَر وَزنِ فَوْعَلَةٌ، بِزِیَادَةِ الْوَاوِ بَیْنَ الْفَاءِ وَالْعَیْنِ،

تیسرا باب: فَوْعَلَةٌ کے وزن پر، فاء اور عین (کلمہ) کے درمیان واؤ کے اضافے کے ساتھ،

چُوں: اَلْجَوْرَبَةُ: پائتا بَه پوشِیدَن۔ تَصْرِیْفُهٗ: (صفحہ ۵۴۹)۔

جیسے: اَلْجَوْرَبَةُ: جراب پہننا۔ اس کی گردان: (صفحہ ۵۴۹ پر ہے)۔

اَلْحَوْقَلَةُ: سَخت پِیر شُدَن، وَلَیْسَ فِی الْقُراٰن۔

اَلْحَوْقَلَةُ: بہت بوڑھا ہونا، اور یہ (باب) قرآن مجید میں نہیں ہے۔

بَابِ چَهَارُم: بَر وَزنِ فَعْوَلَةٌ، بِزِیَادَةِ الْوَاوِ بَیْنَ الْعَیْنِ وَاللَّامِ،

چوتھا باب: فَعْوَلَةٌ کے وزن پر، عین اور لام (کلمہ) کے درمیان واؤ کے اضافے کے ساتھ،

مرکز علی بن عثمان

چُوں: اَلسَّرْوَلَةُ: اِزار پوشِیدَن۔ تَصْرِیْفُهٗ: (صفحہ ۵۵۸)۔

جیسے: اَلسَّرْوَلَةُ: شلوار پہننا۔ اس کی گردان: (صفحہ ۵۵۸ پر ہے)۔

اَلْجَهْوَرَةُ: آواز بُلَند کَردَن، وَلَیْسَ فِی الْقُرآن۔

اَلْجَهْوَرَةُ: آواز بلند کرنا، اور یہ (باب) قرآن مجید میں نہیں ہے۔

بابِ پَنجُم: بَر وَزنِ فَیْعَلَةٌ، بِزِیَادَةِ الْیَاءِ بَیْنَ الْفَاءِ وَالْعَیْنِ، چُوں: اَلْخَیْعَلَةُ:

پانچواں باب: فَیْعَلَةٌ کے وزن پر، فاء اور عین (کلمہ) کے درمیان یاء کے اضافے کے ساتھ، جیسے: اَلْخَیْعَلَةُ:

پَیراہَن بے آستِین پوشِیدَن۔ تَصْرِیْفُهٗ: (صفحہ ۵۶۷)۔ اَلْهَیْمَنَةُ: گواہ شُدَن:

بغیر آستین کے کرتا پہننا۔ اس کی گردان: (صفحہ ۵۶۷ پر ہے)۔ اَلْهَیْمَنَةُ: گواہ ہونا:

یُقَالُ: اِنَّ الْهَاءَ فِیْهِ مُبَدَّلَةٌ مِّنَ الْهَمْزَةِ. اَلصَّیْطَرَةُ: بَر گُماشتَه شُدَن، وَجَاءَ

کہا جاتا ہے: اس (اَلْهَیْمَنَةُ) میں ہاء ہمزہ سے بدلی ہوئی ہے۔ اَلصَّیْطَرَةُ: نگہبان ہونا، اور یہ (باب) آیا ہے

کتاب خریدنے کے لئے رابطہ کریں
mazahirhujveri@gmail.com
0336 - 4146 934
مرکز علی بن عثمان
DarseNizami.MadinaAcademy.pk

مرکز علی بن عثمان

فِی الْقُرْاٰنِ کَمَا قَالَ اللّٰہُ تَعَالٰی: لَسْتَ عَلَیْھِمْ بِمُصَیْطِرٍ۔ بِدانکہ خُوْعِلَ

قرآن مجید میں جیسا کہ اللہ تعالیٰ نے ارشاد فرمایا: لَسْتَ عَلَیْھِمْ بِمُصَیْطِرٍ۔ جان تو! کہ خُوْعِلَ

دَ راَصل خُیْعِلَ بُود، اَز جِہَتِ ضَمَّہ ما قَبل یاء واو گشت، خُوْعِلَ شُد۔

اصل میں خُیْعِلَ تھا، ما قبل ضمہ کی وجہ سے یاء واؤ ہو گئی، خُوْعِلَ ہوگیا۔

بَابِ شَشُم: بَر وَزنِ فَعْیَلَۃٌ، بِزِیَادَۃِ الْیَاءِ بَیْنَ الْعَیْنِ وَالَّلامِ ،

چھٹا باب: فَعْیَلَۃٌ کے وزن پر، عین اور لام کلمہ کے درمیان یاء کے اضافے کے ساتھ،

چُون: اَلشَّرْیَفَۃُ: اَفزُونی بَر گیاہائے کَشت بُریدَن۔ تَصْرِیْفُہٗ:

جیسے: اَلشَّرْیَفَۃُ: کھیتی کے بڑھے ہوئے پتوں کو کاٹنا۔ اس کی گردان:

(صفحہ ۵۷۶)۔ اَلْجَزْیَلَۃُ: زَرانْدُ ودَن، وَلَیْسَ فِی الْقُرْاٰن۔

(صفحہ ۵۷۶ پر ہے)۔ اَلْجَزْیَلَۃُ: سونا چڑھانا، اور نہیں ہے یہ (باب) قرآن میں۔

مرکز علی بن عثمان

بابِ ہَفتُم: بَر وَزنِ فَعْلَاۃٌ، بِزِیَادَۃِ الْاَلِفِ الْمُبَدَّلَۃِ مِنَ الْیَاءِ بَعْدَ اللَّام ، چُون:

ساتواں باب: فَعْلَاۃٌ کے وزن پر، لام (کلمہ) کے بعد یاء سے بدلے ہوئے الف کے اضافے کے ساتھ، جیسے:

اَلْقَلْسَاۃُ: کُلاہ پوشِیدَن، اَصْلُہٗ قَلْسَیَۃٌ فَانْقَلَبَتِ الْیَاءُ اَلِفًا لِتَحَرُّکِھَا وَانْفِتَاحِ

اَلْقَلْسَاۃُ: ٹوپی پہننا، قَلْسَاۃٌ دراصل قَلْسَیَۃٌ تھا، یاء الف سے بدل گئی اپنے متحرک ہونے اور

مَا قَبْلَھَا. تَصْرِیْفُہٗ: (صفحہ ۵۸۵)۔ اَلْجَعْبَاۃُ: اَفگندَن، وَلَیْسَ فِی الْقُرْاٰن۔

ماقبل مفتوح ہونے کی وجہ سے۔ اس کی گردان: (صفحہ ۵۸۵ پر ہے)۔ اَلْجَعْبَاۃُ: پھینکنا، اور نہیں ہے یہ قرآن میں۔

یُقَلْسِیُ دَ راَصل یُقَلْسِیُ بُود، ضَمَّہ بَر یاء دُشوار داشتَہ ساکِن

یُقَلْسِیُ اصل میں یُقَلْسِیُ تھا، ضمہ یاء پر ثقیل تھا ساکن

کَردَ ند، یُقَلْسِیُ شُد، مُقَلْسٍ دَ راَصل مُقَلْسِیٌ بُود، ضَمَّہ بَر یاء دُ شوار

کردیا، یُقَلْسِیُ ہوگیا، مُقَلْسٍ اصل میں مُقَلْسِیٌ تھا، ضمہ یاء پر ثقیل

DarseNizami.MadinaAcademy.pk

کتاب خریدنے کے لئے رابطہ کریں
mazahirhujveri@gmail.com
0336 - 4146 934

مرکز علی بن عثمان

مرکز علی بن عثمان

داشتہ ساکِن کَردَ ند، اِلتِقائے ساکِنَین شُد مِیانِ یاء وتَنوِین، یا اُفتاد،

تھا ساکن کردیا، یاء اور تنوین کے درمیان دو ساکن اکٹھے ہوگئے، یا گرگئی،

مُقَلْسٍ شُد، و قُلْسِیَ بَر اَصلِ خُودَ سُت، یُقَلْسٰی دَ راَصل یُقَلْسَیُ بُود،

مُقَلْسٍ ہوگیا، و قُلْسِیَ اپنی اصل پر ہے، یُقَلْسٰی اصل میں یُقَلْسَیُ تھا،

یاء مُتَحَرِّك ماقبلَش مَفتُوح، یاء اَلِف گشت، یُقَلْسٰی شُد، مُقَلْسًی دَ راَصل

یاء متحرک (اور) اس کا ماقبل مفتوح (تھا تو) یاء الف ہوگئی، یُقَلْسٰی ہوگیا، مُقَلْسًی اصل میں

مُقَلْسَیٌ بُود، یاء را اَز جِہَتِ فَتحَہ ما قَبل بَاَلِف بَدل کَردَ ند، اِلتِقائے

مُقَلْسَیٌ تھا، یاء کو ماقبل فتحہ کی وجہ سے الف سے تبدیل کردیا، مِل گئے

ساکِنَین شُد مِیانِ اَلِف وتَنوِین، اَلِف اُفتاد، مُقَلْسًی شُد، قَلْسِ دَراَصل

دو ساکن الف اور تنوین کے درمیان، الف گر گیا، مُقَلْسًی ہوگیا، قَلْسِ اصل میں

قَلْسِیُ بُود، یاء بَعَلامَت جَزمی اُفتاد، قَلْسِ شُد، لَا تُقَلْسِ دَ راَصل

قَلْسِیُ تھا، یاء علامت جزمی کی وجہ سے گرگئی، قَلْسِ ہوگیا، لَا تُقَلْسِ اصل میں

لَا تُقَلْسِیُ بُودَ ہ اسُت، اِینجا نِیز یاء بَعَلامَتِ جَزمی اُفتاد، لَا تُقَلْسِ شُد۔

لَا تُقَلْسِیُ تھا، اس جگہ بھی یاء علامت جزمی کی وجہ سے گرگئی، لَا تُقَلْسِ ہوگیا۔

اَمّا آنکہ مُلحَق بَرُباعی مُنشَعِب باشَد آں نِیز بَر د و گونَہ سُت:

بہرحال وہ (ثلاثی منشعب) جو رباعی منشعب سے ملحق ہو وہ بھی دو قسم پر ہے:

یَکے آنکہ مُلحَق بَہ تَدَحرُجَ باشَد، دُوُم آنکہ مُلحَق بَہ اِحرَنجَمَ

ایک وہ جو تَدَحرُجَ کے ساتھ ملحق ہو، دوسری (قسم) وہ جو اِحرَنجَمَ کے ساتھ ملحق

باشَد، اَمّا آنکہ مُلحَق بَہ تَدَحرُجَ باشَد آنرا ہَشت بابَ سُت۔

ہو، بہرحال وہ جو ملحق بہ تَدَحرُجَ ہے اس کے آٹھ باب ہیں۔

DarseNizami.MadinaAcademy.pk

کتاب خریدنے کے لئے رابطہ کریں
mazahirhujveri@gmail.com
0336 - 4146 934

مرکز علی بن عثمان

مرکز علی بن عثمان

باب اوّل: بر وزن تَفَعْلُلٌ، بِزِيَادَةِ التَّاءِ قَبْلَ الْفَاءِ وَتَكْرَارِ اللَّام، چُون: اَلتَّجَلْبُبُ:

پہلا باب: تَفَعْلُلٌ کے وزن پر، فاء (کلمہ) سے پہلے تاء کے اضافے اور لام (کلمہ) کے تکرار کے ساتھ، جیسے: اَلتَّجَلْبُبُ:

چادر پوشیدن۔ تَصْرِيْفُهٗ: (صفحه ۵۹۶)۔ اَلتَّغَبْرُرُ: گرد آلودہ شدن، وَلَيْسَ فِي الْقُرْاٰن۔

چادر اوڑھنا۔ اس کی گردان: (صفحہ ۵۹۶ پر ہے)۔ اَلتَّغَبْرُرُ: گرد آلود ہونا، اور نہیں ہے یہ قرآن مجید میں۔

باب دُوُم: بر وزن تَفَعْنُلٌ، بِزِيَادَةِ التَّاءِ قَبْلَ الْفَاءِ وَالنُّوْنِ بَيْنَ الْعَيْنِ وَاللَّام،

دوسرا باب: تَفَعْنُلٌ کے وزن پر، فاء (کلمہ) سے پہلے تاء کے اضافے اور عین اور لام (کلمہ) کے درمیان نون کے اضافے کے ساتھ،

چُون: اَلتَّقَلْنُسُ: كُلاه پوشيدن۔ تَصْرِيْفُهٗ: (صفحه ۶۰۵)۔ وَلَيْسَ فِي الْقُرْاٰن۔

جیسے: اَلتَّقَلْنُسُ: ٹوپی پہننا۔ اس کی گردان: (صفحہ ۶۰۵ پر ہے)۔ اور نہیں ہے یہ قرآن مجید میں۔

باب سِوُم: بر وزن تَمَفْعُلٌ بِزِيَادَةِ التَّاءِ وَالْمِيْمِ قَبْلَ الْفَاءِ، چُون:

تیسرا باب: تَمَفْعُلٌ کے وزن پر، فاء (کلمہ) سے پہلے تاء اور میم کے اضافے کے ساتھ، جیسے:

مرکز علی بن عثمان

اَلتَّمَسْكُنُ: حالت خوارى پيدا كردن۔ تَصْرِيْفُهٗ: (صفحه ۶۱۴)۔ اَلتَّمَنْدُلُ:

اَلتَّمَسْكُنُ: عاجزی کی حالت پیدا کرنا۔ اس کی گردان: (صفحہ ۶۱۴ پر ہے)۔ اَلتَّمَنْدُلُ:

مَسح كردن دست بمِنديل، يُقَالُ: تَمَنْدَلَ الرَّجُلُ اِذَا مَسَحَ بِيَدِهِ الْمِنْدِيْل۔

تولیے سے ہاتھ صاف کرنا، کہا جاتا ہے: ''تَمَنْدَلَ الرَّجُلُ'' جب کوئی اپنے ہاتھ صاف کرے رومال کے ساتھ۔

اِعْلَمْ اَنَّ هٰذَا الْبَابَ شَاذٌّ، بَلْ مِنْ قَبِيْلِ الْغَلَطِ عَلٰى تَوَهُّمِ الْمِيْمِ اَصْلًا.

تو جان کہ یہ باب شاذ ہے، بلکہ میم کو اصلی گمان کرنے پر غلطی کے قبیل سے ہوگا۔

باب چہارُم: بر وزن تَفَعْلُةٌ، بِزِيَادَةِ التَّاءِ قَبْلَ الْفَاءِ وَبَعْدَ اللَّام، چُون:

چوتھا باب: تَفَعْلُةٌ کے وزن پر، فاء (کلمہ) سے پہلے اور لام (کلمہ) کے بعد تاء کے اضافے کے ساتھ، جیسے:

اَلتَّعَفْرُتُ: عِفريت شدن، يُقَالُ: تَعَفْرَتَ الرَّجُلُ اِذَا صَارَ عِفْرِيْتًا اَىْ خَبِيْثًا۔

اَلتَّعَفْرُتُ: خبیث ہونا، کہا جاتا ہے: ''تَعَفْرَتَ الرَّجُلُ'' جب کوئی عفریت یعنی خبیث ہو جائے۔

DarseNizami.MadinaAcademy.pk

کتاب خریدنے کے لئے رابطہ کریں
mazahirhujveri@gmail.com
0336 - 4146 934

مرکز علی بن عثمان

مرکز علی بن عثمان

تَصْرِيْفُهٗ: (صفحه ٦٢٣)۔ اِعْلَمْ اَنَّ هٰذَا الْمِثَالَ غَرِيْبٌ، وَلَيْسَ فِي الْقُرْاٰن۔

اس کی گردان: (صفحہ ۶۲۳ پر ہے)۔ تو جان کہ یہ مثال غریب ہے (یعنی یہ باب شاذ ہے)، اور نہیں ہے یہ قرآن مجید میں۔

بابِ پَنجُم: بَر وَزنِ تَفَوْعُلٌ، بِزِيَادَةِ التَّاءِ قَبْلَ الْفَاءِ وَالْوَاوِ بَيْنَ الْفَاءِ

پانچواں باب: تَفَوْعُلٌ کے وزن پر، فاء (کلمہ) سے پہلے تاء اور فاء

وَالْعَيْن، چُون: اَلتَّجَوْرُبُ: پائتابَه پوشِيدَن۔ تَصْرِيْفُهٗ:

اور عین (کلمہ) کے درمیان واؤ کے اضافے کے ساتھ، جیسے: اَلتَّجَوْرُبُ: جراب پہننا۔ اس کی گردان:

(صفحه ٦٣٢)۔ اَلتَّكَوْثُرُ: بِسيار شُدَن، وَلَيْسَ فِي الْقُرْاٰن۔

(صفحہ ۶۳۲ پر ہے)۔ اَلتَّكَوْثُرُ: بہت ہونا، اور نہیں ہے یہ (باب) قرآن مجید میں۔

بابِ شَشُم: بَر وَزنِ تَفَعْوُلٌ، بِزِيَادَةِ التَّاءِ قَبْلَ الْفَاءِ وَالْوَاوِ بَيْنَ

چھٹا باب: تَفَعْوُلٌ کے وزن پر، فاء (کلمہ) سے پہلے تاء کے اور

الْعَيْنِ وَاللَّام، چُون: اَلتَّسَرْوُلُ: اِزار پوشِيدَن۔ تَصْرِيْفُهٗ:

عین اور لام (کلمہ) کے درمیان واؤ کے اضافے کے ساتھ، جیسے: اَلتَّسَرْوُلُ: سلوار پہننا۔ اس کی گردان:

(صفحه ٦٤١)۔ اَلتَّدَهْوُرُ: گُذَشتَن شَب، وَلَيْسَ فِي الْقُرْاٰن۔

(صفحہ ۶۴۱ پر ہے)۔ اَلتَّدَهْوُرُ: گزرنا رات کا، اور نہیں ہے یہ (باب) قرآن مجید میں۔

بابِ هَفتُم: بَر وَزنِ تَفَيْعُلٌ، بِزِيَادَةِ التَّاءِ قَبْلَ الْفَاءِ وَالْيَاءِ بَيْنَ

ساتواں باب: تَفَيْعُلٌ کے وزن پر، فاء (کلمہ) سے پہلے تاء کے، اور

الْفَاءِ وَالْعَيْن، چُون: اَلتَّخَيْعُلُ: پيراهَن بے آستِين پوشِيدَن۔

فاء اور عین (کلمہ) کے درمیان یاء کے اضافے کے ساتھ، جیسے: اَلتَّخَيْعُلُ: بغیر آستین کے کرتا پہننا۔

تَصْرِيْفُهٗ: (صفحه ٦٥٠)۔ اَلتَّعَيْهُرُ: بے سامان شُدَن، اَلتَّشَيْطُنُ:

اس کی گردان: (صفحہ ۶۵۰ پر ہے)۔ اَلتَّعَيْهُرُ: بغیر سامان کے ہونا، اَلتَّشَيْطُنُ:

DarseNizami.MadinaAcademy.pk

کتاب خریدنے کے لئے رابطہ کریں
mazahirhujveri@gmail.com
0336 - 4146 934

مرکز علی بن عثمان

نا فرمانی کردن۔ بدانکه اِیں باب دَر قرآن شریف نیامدَه است۔

نافرمانی کرنا۔ تو جان کہ یہ باب قرآن شریف میں نہیں آیا ہے۔

بابِ ہشتم: بر وزنِ تَفَعْلٍ، بِزِیادَةِ التّاءِ قَبْلَ الْفاءِ وَالْیاءِ بَعْدَ اللّام،

آٹھواں باب: تَفَعْلٍ کے وزن پر، فاء (کلمہ) سے پہلے تاء اور لام (کلمہ) کے بعد یاء کے اضافے کے ساتھ،

که دَر اَصل تَفَعْلُیٌ بُودَه است، ضَمَّهٔ لام را بکسره بدل کردَند

کہ اصل میں تَفَعْلُیٌ تھا، لام کے ضمہ کو کسرہ سے تبدیل کردیا

برائے مُوافَقَتِ یاء، پس ضَمَّه بر یاء دُشوار داشته، ساکِن کردَند،

یاء کی موافقت کے لئے، تو یاء پر ضمہ ثقیل تھا، ساکن کردیا،

اِلتِقائے ساکِنَین شُد مِیانِ یاء وتَنوِین، یاء اُفتاد، تَفَعْلٍ شُد، چُون

دو ساکن مِل گئے یاء اور تنوین کے درمیان، تو یاء گرگئی، تَفَعْلٍ ہوگیا، جیسے

اَلتَّقَلْسِیُ: کُلاه پوشِیدَن۔ تَصْرِیفُهٗ: (صفحه ۶۵۹)۔ وَلَیْسَ فِی الْقُرْاٰن.

اَلتَّقَلْسِیُ: ٹوپی پہننا۔ اس کی گردان: (صفحہ ۶۵۹ پر ہے)۔ اور نہیں ہے یہ قرآن مجید میں۔

بدانکه زِیادَتِ تاء دَر اَوّلِ اِیں اَبواب بَرائے اِلحاق نیست، بَلکه بَرائے مَعنٰی مُطاوَعَت

تو جان کہ ان ابواب کے شروع میں تاء کا اضافہ الحاق کے لئے نہیں ہے، بلکہ مطاوعت کے معنٰی کے لئے

سُت، چُنانکه دَر تَدَحْرَجَ بُود، زیرا که اِلحاق بَزِیادَت حُروف دَر اَوّل کَلِمه نَیامَدَه است۔

ہے، جس طرح تَدَحْرَجَ میں تھا، اس لئے کہ الحاق حروف کے اضافے کے ساتھ کلمہ کے شروع میں نہیں آتا ہے۔

اَمّا آنکه مُلحَق بَه اِحْرَنْجَمَ باشَد، دو بابَ سُت،

بہرحال وہ (ثلاثی منشعب) جو اِحْرَنْجَمَ کے ساتھ ملحق ہے، دو باب ہیں:

وَاِیں ہَر دو باب دَر قرآن شریف نَیامَدَه است۔

اور یہ دونوں باب قرآن شریف میں نہیں آئے ہیں۔

کتاب خریدنے کے لئے رابطہ کریں
mazahirhujveri@gmail.com
0336 - 4146 934
مرکز علی بن عثمان
DarseNizami.MadinaAcademy.pk

مرکز علی بن عثمان

بابِ اَوّل: بَروَزنِ اِفْعِنْلَالٌ، بِزِیَادَۃِ ھَمْزَۃِ الْوَصْلِ قَبْلَ الْفَاءِ وَالنُّوْنِ

پہلا باب: اِفْعِنْلَالٌ کے وزن پر، فاء (کلمہ) سے پہلے ہمزہ وصلی اور

بَعْدَ الْعَیْنِ وَتَکْرَارِ اللَّام، چُوں اِلاقْعِنْسَاسُ: سَخت وا پَس

عین (کلمہ) کے بعد نون کے اضافے اور لام (کلمہ) کے تکرار کے ساتھ، جیسے: اِلاقْعِنْسَاسُ: بہت پیچھے

شُدَن۔ تَصْرِیْفُہٗ: (صفحۃ ۶۶۹)۔ اِلاعْرِنْکَاکُ: سیاہ شُدَن مُوئے۔

ہونا۔ اس کی گردان: (صفحۃ ۶۶۹ پر ہے)۔ اِلاعْرِنْکَاکُ: سیاہ ہونا بالوں کا۔

بابِ دُوُم: بَر وَزنِ اِفْعِنْلَاءٌ، بِزِیَادَۃِ ھَمْزَۃِ الْوَصْلِ قَبْلَ الْفَاءِ وَالنُّوْنِ بَیْنَ الْعَیْنِ

دوسرا باب: اِفْعِنْلَاءٌ کے وزن پر، فاء (کلمہ) سے پہلے ہمزہ وصلی کے اضافے اور عین

وَاللَّامِ وَالْیَاءِ بَعْدَ اللَّامِ، چُوں: اِلاسْلِنْقَاءُ: سِتان با ز خُفتَن۔ بدانکہ اِسْلِنْقَاءٌ

اور لام (کلمہ) کے درمیان نون اور لام (کلمہ) کے بعد یاء کے اضافے کے ساتھ، جیسے: اِلاسْلِنْقَاءُ: چت سونا۔ تو جان کہ اِسْلِنْقَاءٌ

مرکز علی بن عثمان

دَراَصل اِسْلِنْقَایٌ بُودَہ اسْت، یاء بَعدِ اَلِف اُفتاد پَس ہَمزَہ گشت،

اصل میں اِسْلِنْقَایٌ تھا، یاء الف کے بعد واقع ہوئی تو ہمزہ ہو گئی،

اِسْلِنْقَاءٌ شُد۔ تَصْرِیْفُہٗ: (صفحہ ۶۷۸)۔ اِلاسْرِنْدَاءُ: غَلبَہ کَردَن خواب بَرمَردَم۔

اِسْلِنْقَاءٌ ہوگیا۔ اس کی گردان: (صفحہ ۶۷۸ پر ہے)۔ اِلاسْرِنْدَاءُ: لوگوں پر نیند کا غلبہ کرنا۔

بِداں ــــ اَلْحَقَکَ اللّٰہُ تَعَالٰی بِالصَّالِحِیْن ــــ کہ اِلحاق دَر لُغَت بَمَعنٰی

تو جان... اللہ تعالیٰ تجھے نیکوں کے ساتھ ملائے! کہ لغت میں الحاق کا معنٰی

دَر رَسِیدَن و دَر رَسانِیدَن سْت، وَ دَر اِصطِلاحِ اَہلِ صَرف آنسْت کہ دَر

پہنچنا اور پہنچانا ہے، اور صرفیوں کی اصطلاح میں یہ ہے کہ

کَلِمَہ حَرفے زِیادَہ کُنَند تا آں کَلِمہ بَر وَزنِ کَلِمَہ دِیگر شَوَد، اَز بَرائے

کلمہ میں کوئی حرف زیادہ کیا جائے تاکہ وہ کلمہ دوسرے کلمہ کے وزن پر ہوجائے،

DarseNizami.MadinaAcademy.pk

کتاب خریدنے کے لئے رابطہ کریں
mazahirhujveri@gmail.com
0336 - 4146 934

مرکز علی بن عثمان

مرکز علی بن عثمان

آنکه مُعا مَلَه که با مُلحَق بِهٖ کَردَه شَوَد با مُلحَق نِیز کَردَه آیَد، وَشَرطِ
اس واسطے کہ وہ معاملہ جو ملحق بہ کے ساتھ کیا جائے وہ ملحق کے ساتھ بھی کیا جائے، اور شرط
اِلحاق آنسُت که مَصدَرِ مُلحَق با مَصدَرِ مُلحَق بِهٖ مُوافِق باشَد نَه مُخالِف۔
الحاق کی یہ ہے کہ ملحق کا مصدر ملحق بہ کے مصدر کے موافق ہو مخالف نہ ہو۔

مرکز علی بن عثمان

شرح منشعب

DarseNizami.MadinaAcademy.pk

کتاب خریدنے کے لئے رابطہ کریں
mazahirhujveri@gmail.com
0336 - 4146 934

مرکز علی بن عثمان

مرکز علی بن عثمان

فصل ۔ ۱

افعال کی اقسام (باعتبارِ تعدادِ حروفِ اصلیہ)

تمام گردان کئے جانے والے افعال اور اسمائے متمکنہ حروفِ اصلی کی ترکیب کے اعتبار سے دو قسم پر ہیں: ۱۔ثلاثی ۲۔رباعی

☆ یہاں اسمائے متمکنہ سے مراد مصادر اور مشتقات ہیں۔

۱۔ثلاثی:

جس کے فعل ماضی کے واحد مذکر غائب کے صیغے میں تین حروف اصلی ہوں جیسے نَصَرَ، ضَرَبَ۔

۲۔ رباعی:

مرکز علی بن عثمان

جس کے فعل ماضی کے واحد مذکر غائب کے صیغے میں چار حروف اصلی ہوں جیسے بَعْثَرَ، عَرْقَبَ۔

ثلاثی کی اقسام:

ثلاثی کی دو قسمیں ہیں: ۱۔مجرد ۲۔مزید فیہ

۱۔مجرد:

جس کے فعل ماضی کے واحد مذکر غائب کے صیغے میں تین حروفِ اصلیہ کے علاوہ کوئی حرف زائد نہ ہو۔

۲۔مزید فیہ:

جس کے فعل ماضی کے واحد مذکر غائب کے صیغے میں تین حروفِ اصلیہ کے علاوہ کوئی حرف زائد بھی ہو۔

DarseNizami.MadinaAcademy.pk

کتاب خریدنے کے لئے رابطہ کریں
mazahirhujveri@gmail.com
0336 - 4146 934

مرکز علی بن عثمان

مرکز علی بن عثمان

ثلاثی مجرد کی اقسام:

ابواب ثلاثی مجرد دو قسم پر ہیں: ۱۔مطّرِد ۲۔شاذ

۱۔مطّرِد:

ثلاثی مجرد کے وہ ابواب جن کے اوزان کا استعمال بہت ہو۔

۲۔ شاذ:

ثلاثی مجرد کے وہ ابواب جن کے اوزان کا استعمال کم ہو۔

سوالات

سوال نمبر۱: ثلاثی اور رباعی سے کیا مراد ہے؟ مثالوں کی مدد سے بتائیں۔

سوال نمبر۲: مجرد اور مزید فیہ کسے کہتے ہیں؟ نیز بتائیں کہ ابواب ثلاثی مجرد کی کتنی اور کون کونسی قسمیں ہیں؟

مرکز علی بن عثمان

"جو شخص علم حاصل کرنے کے لئے گھر سے نکلے وہ جب تک واپس نہ آجائے خدا کی راہ میں ہے"

[الحدیث]

DarseNizami.MadinaAcademy.pk

کتاب خریدنے کے لئے رابطہ کریں
mazahirhujveri@gmail.com
0336 - 4146 934

مرکز علی بن عثمان

مرکز علی بن عثمان

فصل ۔۲

ثلاثی مجرّد مطّرِد کے ابواب

ابواب:

ابواب باب کی جمع ہے۔لغت میں باب کا معنٰی ہے ''دروازہ''۔اور صرفیوں کی اصطلاح میں باب سے مراد ہے ماخذ اور اس کے تمام مشتقات کا مجموعہ جو آپس میں لفظی اور معنوی مناسبت رکھتے ہوں۔جیسے مصدر اَلِاجْتِنَابُ اور اس کے مشتقات مثلاً اِجْتَنَبَ یَجْتَنِبُ مُجْتَنِبٌ ایک باب سے ہیں اور مصدر اَلْاِکْرَامُ اور اس کے مشتقات مثلاً مُکْرِمٌ، اَکْرِمْ دوسرا باب ہیں۔ [علامہ مفتی محمد انور القادری، صرفِ قادری، ص۸۰]

ثلاثی مجرد مطرد کے ابواب

مرکز علی بن عثمان

ابوابِ ثلاثی مجرد مطرد پانچ ہیں:

۱۔ نَصَرَ یَنْصُرُ بروزن فَعَلَ یَفْعُلُ

۲۔ ضَرَبَ یَضْرِبُ بروزن فَعَلَ یَفْعِلُ

۳۔ سَمِعَ یَسْمَعُ بروزن فَعِلَ یَفْعَلُ

۴۔ فَتَحَ یَفْتَحُ بروزن فَعَلَ یَفْعَلُ

۵۔ کَرُمَ یَکْرُمُ بروزن فَعُلَ یَفْعُلُ

علاماتِ ابواب ثلاثی مجرد مطّرِد

باب نَصَرَ یَنْصُرُ کی علامت:

ماضی مفتوح العین اور مضارع مضموم العین یعنی ماضی معروف میں دوسرا حرف مفتوح اور مضارع معروف میں تیسرا حرف مضموم ہوگا۔

DarseNizami.MadinaAcademy.pk

کتاب خریدنے کے لئے رابطہ کریں
mazahirhujveri@gmail.com
0336 - 4146 934

مرکز علی بن عثمان

مرکز علی بن عثمان

باب ضَرَبَ یَضْرِبُ کی علامت:

ماضی مفتوح العین اور مضارع مکسور العین یعنی ماضی معروف میں دوسرا حرف مفتوح اور مضارع معروف میں تیسرا حرف مکسور ہوگا۔

باب سَمِعَ یَسْمَعُ کی علامت:

ماضی مکسور العین اور مضارع مفتوح العین یعنی ماضی معروف میں دوسرا حرف مکسور اور مضارع معروف میں تیسرا حرف مفتوح ہوگا۔

باب فَتَحَ یَفْتَحُ کی علامت:

ماضی اور مضارع دونوں مفتوح العین یعنی ماضی معروف میں دوسرا حرف مفتوح اور مضارع معروف میں تیسرا حرف مفتوح ہوگا۔

باب کَرُمَ یَکْرُمُ کی علامت:

مرکز علی بن عثمان

ماضی اور مضارع دونوں مضموم العین یعنی ماضی معروف میں دوسرا حرف مضموم اور مضارع معروف میں تیسرا حرف مضموم ہوگا۔

اصول/امّ الابواب:

اصول یا امّ الابواب یا دعائم الابواب تین ابواب کو کہا جاتا ہے:

۱۔ نَصَرَ یَنْصُرُ ۲۔ ضَرَبَ یَضْرِبُ ۳۔ سَمِعَ یَسْمَعُ

ان کو اصول یا امّ الابواب اس لئے کہتے ہیں کیونکہ ان تین ابواب کے خواص بہت ہیں اور یہ ابواب بہت زیادہ استعمال ہوتے ہیں، ان کی ماضی اور مضارع کے عین کلمہ کی حرکتیں بھی مختلف ہیں۔

فروع:

مطّرِد کے دو ابواب کو فروع کے ابواب کہا جاتا ہے:

۱۔ فَتَحَ یَفْتَحُ ۲۔ کَرُمَ یَکْرُمُ

DarseNizami.MadinaAcademy.pk

کتاب خریدنے کے لئے رابطہ کریں
mazahirhujveri@gmail.com
0336 - 4146 934

مرکز علی بن عثمان

مرکز علی بن عثمان

ان کو فروع کے ابواب اس لئے کہتے ہیں کیونکہ ان کے فعل ماضی اور فعل مضارع کے عین کلمہ کی حرکتیں ایک ہیں۔

سوالات

سوال نمبر۱: ثلاثی مجرد مطرد کے کتنے ابواب ہیں؟ نام بتائیں۔

سوال نمبر۲: اصول وفروع کے ابواب سے کیا مراد ہے؟

سوال نمبر۳: ثلاثی مجرد مطرد کے ہر باب کی علامت بتائیں۔

علم کا کمال یہ ہے کہ پڑھتے پڑھتے اس درجہ پر پہنچ جاؤ کہ بالآخر تمہیں یہ کہنا پڑے ''ہم کچھ بھی نہیں جانتے''

[حضرت داتا گنج بخش رحمۃ اللہ علیہ]

DarseNizami.MadinaAcademy.pk

کتاب خریدنے کے لئے رابطہ کریں
mazahirhujveri@gmail.com
0336 - 4146 934

مرکز علی بن عثمان

مرکز علی بن عثمان

فصل ۔ ۳

ثلاثی مجرد شاذ کے ابواب

ابوابِ ثلاثی مجرّد شاذ تین ہیں:

۱۔ حَسِبَ یَحْسِبُ بروزن فَعِلَ یَفْعِلُ

۲۔ فَضِلَ یَفْضُلُ بروزن فَعِلَ یَفْعُلُ

۳۔ کَادَ یَکَادُ بروزن فَعُلَ یَفْعَلُ

علاماتِ ابواب ثلاثی مجرد شاذ

باب حَسِبَ یَحْسِبُ کی علامت:

ماضی اور مضارع دونوں مکسور العین یعنی ماضی معروف میں دوسرا حرف مکسور اور مضارع معروف میں تیسرا حرف مکسور ہوگا۔

باب فَضِلَ یَفْضُلُ کی علامت:

ماضی مکسور العین اور مضارع مضموم العین یعنی ماضی معروف میں دوسرا حرف مکسور اور مضارع معروف میں تیسرا حرف مضموم ہوگا۔

باب کَادَ یَکَادُ کی علامت:

ماضی مضموم العین اور مضارع مفتوح العین یعنی ماضی معروف میں دوسرا حرف مضموم اور مضارع معروف میں تیسرا حرف مفتوح ہوگا۔

☆ کَادَ اصل میں کَوُدَ تھا اور یَکَادُ اصل میں یَکْوَدُ تھا۔

DarseNizami.MadinaAcademy.pk

کتاب خریدنے کے لئے رابطہ کریں
mazahirhujveri@gmail.com
0336 - 4146 934

مرکز علی بن عثمان

مرکز علی بن عثمان

☆بعض اس کو باب سَمِعَ یَسْمَعُ سے بھی کہتے ہیں۔

کیونکہ قرآنِ مجید میں ماضی اور مضارع دونوں استعمال ہوئے ہیں جو سَمِعَ یَسْمَعُ کے وزن پر آئے ہوئے ہیں۔ ماضی کی مثال لَقَدْ کِدْتَّ تَرْکَنُ اور مضارع کی مثال یَکَادُ الْبَرْقُ [علامہ عبدالرزاق بھترالوی، حاشیہ میزان الصّرف، ص۳۹]

سوالات

سوال نمبر۱: ثلاثی مجرد شاذ کے کتنے ابواب ہیں؟ نام بتائیں۔

سوال نمبر۲: کَادَ یَکَادُ اصل میں کیا تھے؟

سوال نمبر۳: ثلاثی مجرد شاذ کے ہر باب کی علامت بتائیں۔

مرکز علی بن عثمان

اَلْعِلْمُ بِلَا عَمَلٍ وَبَالٌ
وَالْعَمَلُ بِلَا عِلْمٍ ضَلَالٌ
وَالْجَمْعُ بَیْنَهُمَا کَمَالٌ

علم عمل کے بغیر وبال ہے، عمل علم کے بغیر گمراہی ہے اور ان دونوں کو جمع کرنا کمال ہے

DarseNizami.MadinaAcademy.pk

کتاب خریدنے کے لئے رابطہ کریں
mazahirhujveri@gmail.com
0336 - 4146 934

مرکز علی بن عثمان

مرکز علی بن عثمان

فصل ۔۴

ثلاثی مزید فیہ

ابواب ثلاثی مزید فیہ کی اقسام:

ابواب ثلاثی مزید فیہ دو قسم پر ہیں:

۱۔ملحق ۲۔غیر ملحق

۱۔ملحق:

ابواب ثلاثی مزید فیہ ملحق وہ ہیں جن کے فعل ماضی کے واحد مذکر غائب کے صیغے میں تین حروف اصلیہ کے علاوہ کوئی حرف زائد بھی ہو اور اس کی مصدر کا وزن رباعی مجرد یا رباعی منشعب (مزید فیہ) کے وزن کے مشابہ ہو۔

مرکز علی بن عثمان

اِلحاق:

لغت میں الحاق کے معنیٰ پہنچنے اور پہنچانے کے ہیں۔

صرفیوں کی اصطلاح میں الحاق کا معنی یہ ہے کہ کسی کلمہ میں کوئی حرف زیادہ کر دینا تا کہ یہ کلمہ دوسرے کلمے کے وزن پر ہو جائے تا کہ جو معاملہ ملحق بہ (جس کے ساتھ ملایا گیا ہے) کے ساتھ کیا جائے وہ ملحق (جس کو ملایا گیا ہے) کے ساتھ بھی ہو۔

☆الحاق کی شرط یہ ہے کہ ملحق کا مصدر ملحق بہ کے مصدر کے موافق ہو، مخالف نہ ہو۔

۲۔غیر ملحق:

ابواب ثلاثی مزید فیہ غیر ملحق وہ ہیں جن کے فعل ماضی کے واحد مذکر غائب کے صیغے میں تین حروف اصلیہ کے علاوہ کوئی حرف زائد بھی ہو لیکن اس کی مصدر کا وزن رباعی مجرد یا رباعی مزید فیہ کے وزن کے مشابہ نہ ہو۔

اَخْرَجَ، صَرَّفَ، قَاتَلَ اگرچہ دَحْرَجَ کے وزن کے مشابہ ہیں لیکن ان

DarseNizami.MadinaAcademy.pk

کتاب خریدنے کے لئے رابطہ کریں
mazahirhujveri@gmail.com
0336 - 4146 934

مرکز علی بن عثمان

مرکز علی بن عثمان

کے مصادر اِخْـرَاجٌ، تَـصْـرِيْفٌ، مُقَاتَلَةٌ رباعی کے مصدر دَحْرَجَةٌ کے مشابہ نہیں اس لئے یہ ملحق نہیں۔ [علامہ عبدالرزاق بھترالوی، حاشیہ میزان الصّرف، ص۳۹]

ابواب غیر ملحَق کی اقسام:

ابواب ثلاثی مزید فیہ غیر ملحَق کی دو قسمیں ہیں:

۱۔ باہمزۂ وصل (جس کے شروع میں ہمزہ وصلی ہو)

۲۔ بے ہمزۂ وصل (جس کے شروع میں ہمزہ وصلی نہ ہو)

سوالات

سوال نمبر۱: ابواب ثلاثی مزید فیہ کی کتنی اور کون کونسی قسمیں ہیں؟

سوال نمبر۲: ابواب ثلاثی مزید فیہ ملحَق اور غیر ملحَق سے کیا مراد ہے؟

سوال نمبر۳: ابواب ثلاثی مزید فیہ غیر ملحَق کی کتنی اور کون کونسی قسمیں ہیں؟

مرکز علی بن عثمان

اے اللہ! مجھ پر یا تیری مخلوق میں سے کسی پر بھی جو بھی نعمت ہوئی
وہ تنہا تیری ہی طرف سے،
ترا کوئی شریک نہیں، تیرے ہی لئے تعریف ہے اور تیرے ہی لئے شکر ہے
[الحدیث]

DarseNizami.MadinaAcademy.pk

کتاب خریدنے کے لئے رابطہ کریں
mazahirhujveri@gmail.com
0336 - 4146 934

مرکز علی بن عثمان

مرکز علی بن عثمان

فصل ۔ ۵

ثلاثی مزید فیہ غیر ملحق با ہمزۂ وصل کے ابواب

ثلاثی مزید فیہ غیر ملحق با ہمزۂ وصل کے نو ابواب ہیں:

۱۔اِفْتِعَالٌ	۲۔اِسْتِفْعَالٌ	۳۔اِنْفِعَالٌ
۴۔اِفْعِلَالٌ	۵۔اِفْعِيْلَالٌ	۶۔اِفْعِيْعَالٌ
۷۔اِفْعِوَّالٌ	۸۔اِفَّاعُلٌ	۹۔اِفَّعُّلٌ

علاماتِ ابواب ثلاثی مزید فیہ غیر ملحق با ہمزۂ وصل

باب اِفْتِعَال کی علامت:

ماضی، امر حاضر معروف اور مصدر کے شروع میں ہمزہ وصلی ہوگا۔ تمام صیغوں میں فاءکلمہ کے بعد تاء زائدہ ہوگی۔ یعنی تیسرا حرف تاء اور اس کے بعد دو حرف اصلی ہوں گے۔

جیسے اِجْتَنَبَ (ماضی)، اِجْتَنِبْ (امر حاضر معروف)، اِجْتِنَابٌ (مصدر) اور يَجْتَنِبُ (مضارع)۔

باب اِسْتِفْعَال کی علامت:

ماضی، امر حاضر معروف اور مصدر کے شروع میں ہمزہ وصلی ہوگا۔ تمام صیغوں میں فاءکلمہ سے پہلے سین اور تاء زائدہ ہوں گے۔ یعنی دوسرا حرف سین، تیسرا حرف تاء اور اس کے بعد تین حروف اصلی ہوں گے۔

جیسے اِسْتَنْصَرَ (ماضی)، اِسْتَنْصِرْ (امر حاضر معروف)، اِسْتِنْصَارٌ (مصدر) اور يَسْتَنْصِرُ (مضارع)۔

☆ اگر دوسرا حرف سین، تیسرا حرف تاء اور اس کے بعد صرف دو حرف اصلی ہوں تو وہ باب اِسْتِفْعَال نہیں ہوگا بلکہ باب اِفْتِعَال ہوگا۔ جیسے قرآنِ مجید میں ہے فَاسْتَمِعُوْا لَهٗ

کتاب خریدنے کے لئے رابطہ کریں
mazahirhujveri@gmail.com
0336 - 4146 934
مرکز علی بن عثمان
DarseNizami.MadinaAcademy.pk

مرکز علی بن عثمان

باب اِنْفِعَال کی علامت:

ماضی، امر حاضر معروف اور مصدر کے شروع میں ہمزہ وصلی ہوگا۔ تمام صیغوں میں فاء کلمہ سے پہلے نون زائدہ ہوگا۔ یعنی دوسرا حرف نون اور اس کے بعد تین حروف اصلی ہوں گے۔

جیسے اِنْفَطَرَ (ماضی)، اِنْفَطِرْ (امر حاضر معروف)، اِنْفِطَارٌ (مصدر) اور یَنْفَطِرُ (مضارع)۔

☆ اگر دوسرا حرف نون ہو اور تیسرا حرف تاء ہو یعنی باب افتعال اور انفعال دونوں کی علامات پائی جارہی ہوں تو وہ باب اِنْفِعَال نہیں ہوگا بلکہ باب اِفْتِعَال ہوگا۔ جیسے اِنْتَخَبَ

باب اِفْعِلَال کی علامت:

ماضی، امر حاضر معروف اور مصدر کے شروع میں ہمزہ وصلی ہوگا۔ تمام صیغوں میں لام کلمہ تکرار کے ساتھ ہوگا یعنی لام کلمہ کے بعد اسی کا ہم جنس لفظ زائد ہوگا۔

جیسے اِحْمَرَّ (ماضی)، اِحْمَرِّ (امر حاضر معروف)، اِحْمِرَارٌ (مصدر) اور یَحْمَرُّ (مضارع)۔

مرکز علی بن عثمان

باب اِفْعِیْلَال کی علامت:

ماضی، امر حاضر معروف اور مصدر کے شروع میں ہمزہ وصلی ہوگا۔ تمام صیغوں میں عین کلمہ کے بعد الف زائد ہوگا اور لام کلمہ کے بعد اسی کا ہم جنس لفظ زائد ہوگا۔

جیسے اِدْهَامَّ (ماضی)، اِدْهَامَّ اِدْهَامِّ اِدْهَامِمْ (امر حاضر معروف)، اِدْهِیْمَامٌ (مصدر) اور یَدْهَامُّ (مضارع)۔

☆ مصدر اِدْهِیْمَامٌ اصل میں اِدْهَامَامٌ تھا۔

باب اِفْعِیْعَال کی علامت:

ماضی، امر حاضر معروف اور مصدر کے شروع میں ہمزہ وصلی ہوگا۔ تمام صیغوں میں عین کلمہ کے بعد واؤ زائدہ ہوگی اور اس کے بعد عین کلمہ کا ہم جنس لفظ زائد ہوگا۔

جیسے اِخْشَوْشَنَ (ماضی)، اِخْشَوْشِنْ (امر حاضر معروف)،

DarseNizami.MadinaAcademy.pk

کتاب خریدنے کے لئے رابطہ کریں
mazahirhujveri@gmail.com
0336 - 4146 934

مرکز علی بن عثمان

مرکز علی بن عثمان

اِخْشِیْشَانٌ (مصدر) اور یَخْشَوْشِنُ (مضارع)۔

☆ مصدر اِخْشِیْشَانٌ اصل میں اِخْشِوْشَانٌ تھا

باب اِفْعِوَّال کی علامت:

ماضی، امر حاضر معروف اور مصدر کے شروع میں ہمزہ وصلی ہوگا۔ تمام صیغوں میں عین کلمہ کے بعد واؤ زائدہ مشدّدہ ہوگی۔

جیسے اِجْلَوَّذَ (ماضی)، اِجْلَوِّذْ (امر حاضر معروف)، اِجْلِوَّاذٌ (مصدر) اور یَجْلَوِّذُ (مضارع)۔

باب اِفَّاعُل کی علامت:

ماضی، امر حاضر معروف اور مصدر کے شروع میں ہمزہ وصلی ہوگا۔ تمام صیغوں میں فاء کلمہ مشدد ہوگا اور اس کے بعد الف زائد ہوگا۔

جیسے اِثَّاقَلَ (ماضی)، اِثَّاقَلْ (امر حاضر معروف)، اِثَّاقُلٌ (مصدر) اور یَثَّاقَلُ (مضارع)۔

☆ اِفَّاعُلٌ باب اصل میں تَفَاعُلٌ تھا۔ تاء کو ساکن کر کے فاء میں تبدیل کر دیا (فَفَاعُلٌ) اور مخرج میں ہم جنس ہونے کی وجہ سے فاء کا فاء میں ادغام کر دیا (فَّاعُلٌ) ہمزہ وصل مکسور اس کے شروع میں لے آئے تا کہ ابتداء سکون کے ساتھ لازم نہ آئے تو اِفَّاعُلٌ ہوگیا۔

باب اِفَّعُّل کی علامت:

ماضی، امر حاضر معروف اور مصدر کے شروع میں ہمزہ وصلی ہوگا۔ تمام صیغوں میں فاء اور عین کلمہ مشدد ہوگا۔

جیسے اِطَّهَّرَ (ماضی)، اِطَّهَّرْ (امر حاضر معروف)، اِطَّهُّرٌ (مصدر) اور یَطَّهَّرُ (مضارع)۔

☆ اِفَّعُّلٌ باب اصل میں تَفَعُّلٌ تھا۔ تاء کو ساکن کر کے فاء میں تبدیل کر دیا (فَفَعُّلٌ) اور مخرج میں ہم جنس ہونے کی وجہ سے فاء کا فاء میں ادغام کر دیا (فَّعُّلٌ) ہمزہ وصل مکسور اس کے شروع میں لے آئے تا کہ ابتداء سکون کے ساتھ لازم نہ آئے تو اِفَّعُّلٌ ہوگیا۔

DarseNizami.MadinaAcademy.pk

کتاب خریدنے کے لئے رابطہ کریں
mazahirhujveri@gmail.com
0336 - 4146 934

مرکز علی بن عثمان

مرکز علی بن عثمان

فصل ۔ ٦

ثلاثی مزید فیہ غیر ملحق بے ہمزۂ وصل کے ابواب

ثلاثی مزید فیہ غیر ملحق بے ہمزۂ وصل کے پانچ ابواب ہیں:

۱۔اِفْعَالٌ ۲۔تَفْعِیْلٌ ۳۔تَفَعُّلٌ

۴۔مُفَاعَلَۃٌ ۵۔تَفَاعُلٌ

علاماتِ ابواب ثلاثی مزید فیہ غیر ملحق بے ہمزۂ وصل

باب اِفْعَال کی علامت:

مرکز علی بن عثمان

ماضی، امر حاضر معروف اور مصدر کے شروع میں ہمزہ قطعی ہوگا۔مضارع میں علامتِ مضارع ہمیشہ مضموم ہوگی۔

جیسے اَکْرَمَ (ماضی)،اَکْرِمْ (امر حاضر معروف)،اِکْرَامٌ (مصدر) اور یُکْرِمُ (مضارع)۔

باب تَفْعِیْل کی علامت:

عین کلمہ مشدّد ہوگا اور فاء کلمہ سے پہلے تاء زائدہ نہیں ہوگی۔مضارع میں علامتِ مضارع ہمیشہ مضموم ہوگی۔

جیسے صَرَّفَ (ماضی)، صَرِّفْ (امر حاضر) اور یُصَرِّفُ (مضارع)۔

☆باب تفعیل کی یہ علامت مصدر کے علاوہ ہے کیونکہ اس باب کی مصدر کے مختلف اوزان ہیں:

تَفْعِیْلٌ (تَصْرِیْفٌ)، تَفْعِلَۃٌ (تَبْصِرَۃٌ)، فِعَّالٌ (کِذَّابٌ)، تَفْعَالٌ (تَکْرَارٌ)، تِفْعَالٌ (تِبْیَانٌ)۔

DarseNizami.MadinaAcademy.pk

کتاب خریدنے کے لئے رابطہ کریں
mazahirhujveri@gmail.com
0336 - 4146 934

مرکز علی بن عثمان

مرکز علی بن عثمان

باب تَفَعُّل کی علامت:

فاءکلمہ سے پہلے تاءزائدہ ہوگی اور عین کلمہ مشدّد ہوگا۔

جیسے تَقَبَّلَ (ماضی)، تَقَبَّلْ (امرحاضر)، تَقَبُّلٌ (مصدر) اور یَتَقَبَّلُ (مضارع)۔

باب مُفَاعَلَة کی علامت:

فاءکلمہ کے بعد الف زائد ہوگا اور فاءکلمہ سے پہلے تاءزائدہ نہیں ہوگی۔ مضارع میں علامتِ مضارع ہمیشہ مضموم ہوگی۔

جیسے قَاتَلَ (ماضی)، قَاتِلْ (امرحاضر)، مُقَاتَلَةٌ (مصدر) اور یُقَاتِلُ (مضارع)۔

باب تَفَاعُل کی علامت:

فاءکلمہ سے پہلے تاءزائدہ ہوگی اور فاءکلمہ کے بعد الف زائد ہوگا۔

جیسے تَقَابَلَ (ماضی)، تَقَابَلْ (امرحاضر)، تَقَابُلٌ (مصدر) اور یَتَقَابَلُ (مضارع)۔

☆ ماضی مجہول تُقُوْبِلَ میں واؤ الف سے بدلی ہوئی ہے۔

مرکز علی بن عثمان

سوالات

سوال نمبر۱: ثلاثی مزید فیہ غیر ملحق باہمزۂ وصل کے کتنے ابواب ہیں؟ نام بتائیں۔

سوال نمبر۲: ابواب ثلاثی مزید فیہ غیر ملحق باہمزۂ وصل کی علامات بتائیں۔

سوال نمبر۳: ثلاثی مزید فیہ غیر ملحق بے ہمزۂ وصل کے کتنے ابواب ہیں؟ نام بتائیں۔

سوال نمبر۴: ابواب ثلاثی مزید فیہ غیر ملحق بے ہمزۂ وصل کی علامات بیان کریں۔

"اگر تم نے اللہ تعالیٰ کو حق کے ساتھ پہچان لیا تو تمہاری دعا سے پہاڑ بھی ٹل جائیں گے"

[الحدیث]

DarseNizami.MadinaAcademy.pk

کتاب خریدنے کے لئے رابطہ کریں
mazahirhujveri@gmail.com
0336 - 4146 934

مرکز علی بن عثمان

مرکز علی بن عثمان

فصل ۔ ۷

رباعی مجرد و منشعب

رباعی کی اقسام:

رباعی کی دو قسمیں ہیں: ۱۔مجرد ۲۔منشعب (مزید فیہ)

۱۔مجرد:

جس کے فعل ماضی کے واحد مذکر غائب کے صیغے میں چار حروفِ اصلیہ کے علاوہ کوئی حرف زائد نہ ہو۔

۲۔منشعب (مزید فیہ):

جس کے فعل ماضی کے واحد مذکر غائب کے صیغے میں چار حروفِ اصلیہ کے علاوہ کوئی حرف زائد بھی ہو۔

مرکز علی بن عثمان

رباعی مجرد کا باب

رباعی مجرد کا صرف ایک باب ہے: فَعْلَلَةٌ

علامتِ باب رباعی مجرد

باب فَعْلَلَة کی علامت:

ماضی کے پہلے صیغہ میں صرف چار حروف اصلی ہوں گے۔علامتِ مضارع ہمیشہ مضموم ہوگی۔جیسے بَعْثَرَ یُبَعْثِرُ۔

رباعی منشعب

رباعی منشعب کی اقسام:

رباعی منشعب کی دو قسمیں ہیں: ۱۔بے ہمزۂ وصل ۲۔باہمزۂ وصل

DarseNizami.MadinaAcademy.pk

کتاب خریدنے کے لئے رابطہ کریں
mazahirhujveri@gmail.com
0336 - 4146 934

مرکز علی بن عثمان

مرکز علی بن عثمان

رباعی منشعب بے ہمزۂ وصل کا باب

رباعی منشعب بے ہمزۂ وصل کا صرف ایک باب ہے: تَفَعْلُلٌ

☆ یہ باب لازم ہے اور قرآن شریف میں نہیں آیا۔

علامتِ باب رباعی منشعب بے ہمزۂ وصل

باب تَفَعْلُل کی علامت:

چار حروفِ اصلیہ سے پہلے تاء زائدہ ہوگی۔

جیسے تَسَرْبَلَ (ماضی)، تَسَرْبَلْ (امر)، تَسَرْبُلٌ (مصدر) اور یَتَسَرْبَلُ (مضارع)۔

رباعی منشعب باہمزۂ وصل کے ابواب

رباعی منشعب باہمزۂ وصل کے دو باب ہیں: ۱۔اِفْعِنْلَالٌ ۲۔اِفْعِلَّالٌ

☆ یہ دونوں باب لازم ہیں۔

علاماتِ ابواب رباعی منشعب با ہمزۂ وصل

باب اِفْعِنْلَال کی علامت:

ماضی، امر حاضر معروف اور مصدر کے شروع میں ہمزہ وصلی ہوگا۔ تمام صیغوں میں عین کلمہ کے بعد نون زائدہ ہوگا۔

جیسے اِبْرَنْشَقَ (ماضی)، اِبْرَنْشِقْ (امر حاضر معروف)، اِبْرِنْشَاقٌ (مصدر) اور یَبْرَنْشِقُ (مضارع)۔

DarseNizami.MadinaAcademy.pk

کتاب خریدنے کے لئے رابطہ کریں
mazahirhujveri@gmail.com
0336 - 4146 934

مرکز علی بن عثمان

مرکز علی بن عثمان

باب اِفْعِلْلَال کی علامت:

ماضی، امر حاضر معروف اور مصدر کے شروع میں ہمزہ وصلی ہوگا۔تمام صیغوں میں دوسرا لام تکرار کے ساتھ ہوگا۔

جیسے اِقْشَعَرَّ (ماضی)، اِقْشَعِرَّ اِقْشَعِرِّ اِقْشَعْرِرْ (امر حاضر معروف)،اِقْشِعْرَارٌ (مصدر)اور یَقْشَعِرُّ (مضارع)۔

☆باب اِفْعِلْلَال میں چار حروفِ اصلیہ کے بعد آخری لام زائد ہے۔

سوالات

سوال نمبر۱: رباعی مجرد کے کتنے اور کون کون سے ابواب ہیں؟ ہر ایک کی علامت بتائیں۔

سوال نمبر۲: باب رباعی منشعب بے ہمزۂ وصل کی علامت بیان کریں۔

سوال نمبر۳: ابواب رباعی منشعب با ہمزۂ وصل کی کتنی اور کون کونسی قسمیں ہیں؟

سوال نمبر۳: ابواب رباعی منشعب با ہمزۂ وصل کی علامات بتائیں۔

مرکز علی بن عثمان

''اے اللہ! ہمیں اتنا خوف عطا فرما جو ہمارے اور گناہوں کے درمیان رکاوٹ بن جائے، اتنی طاقت عطا فرما جو تیری محبت تک پہنچا دے اور اتنا یقین عطا فرما جو ہمارے لئے دنیا کی مصیبتیں آسان کر دے''

[الحدیث]

DarseNizami.MadinaAcademy.pk

کتاب خریدنے کے لئے رابطہ کریں
mazahirhujveri@gmail.com
0336 - 4146 934

مرکز علی بن عثمان

مرکز علی بن عثمان

فصل ۔ ۸

ثلاثی مزید فیہ ملحق

ملحق:

ملحق اسے کہتے ہیں کہ کسی کلمہ میں تین حروفِ اصلیہ سے کوئی حرف زائد ہو اور اس کے مصدر کا وزن رباعی مجرد یا مزید فیہ کے وزن کے مشابہ ہو جائے۔ لہٰذا اَخْـــرَجَ، صَرَّفَ ، قَـاتَلَ ،اگرچہ دَحْرَجَ (رباعی مجرد) کے وزن کے مشابہ ہیں لیکن ان کے مصادر اِخْرَاجٌ، تَصْرِیْفٌ، مُقَاتَلَۃٌ رباعی مجرد کے مصدر دَحْرَجَۃٌ کے مشابہ نہیں اس لیے یہ ملحق نہیں۔

جَـلْبَبَ کو ملحق بِـدَحْرَجَ کہتے ہیں کیونکہ جَـلْبَبَ کی مصدر جَلْبَبَۃٌ ، دَحْرَجَ کی مصدر دَحْرَجَۃٌ کے موافق ہے۔

مرکز علی بن عثمان

ملحق کی اقسام:

ثلاثی مزید فیہ ملحق کی دو قسمیں ہیں:

۱۔ ملحق برباعی مجرد ۲۔ ملحق برباعی منشعب (مزید فیہ)

سوالات

سوال نمبر۱: ملحق سے کیا مراد ہے؟

سوال نمبر۲: ملحق کی کتنی اور کون کونسی قسمیں ہیں؟

"اگر تم شکر کرو گے تم میں تمہیں اور بھی دوں گا"

[القرآن]

DarseNizami.MadinaAcademy.pk

کتاب خریدنے کے لئے رابطہ کریں
mazahirhujveri@gmail.com
0336 - 4146 934

مرکز علی بن عثمان

مرکز علی بن عثمان

فصل ۔ ۹

ثلاثی مزید فیہ مُلحَق برباعی مجرد کے ابواب

ثلاثی مزید فیہ ملحَق برباعی مجرد کے سات ابواب ہیں:

۱۔فَعْلَلَةٌ ۲۔فَعْنَلَةٌ ۳۔فَوْعَلَةٌ ۴۔فَعْوَلَةٌ

۵۔فَيْعَلَةٌ ۶۔فَعْيَلَةٌ ۷۔فَعْلَاةٌ

☆ملحق برباعی مجرد کا کوئی باب قرآنِ مجید میں نہیں آیا صرف باب فَيْعَلَةٌ قرآن مجید میں آیا ہے جیسا کہ اللہ تعالیٰ نے ارشاد فرمایا لَسْتَ عَلَيْهِمْ بِمُصَيْطِرٍ

علاماتِ ابواب ثلاثی مزید فیہ ملحَق برباعی مجرد

باب فَعْلَلَة کی علامت:

مرکز علی بن عثمان

تمام صیغوں میں تین حروف اصلی ہوں گے اور لام کلمہ کا ہم جنس لفظ زائد ہوگا ۔مضارع میں علامتِ مضارع ہمیشہ مضموم ہوگی۔

جیسے جَلْبَبَ (ماضی)، جَلْبِبْ (امر)،جَلْبَبَةٌ (مصدر)اوریُجَلْبِبُ (مضارع)۔

باب فَعْنَلَة کی علامت:

تمام صیغوں میں تین حروف اصلی ہوں گے ۔عین اور لام کلمہ کے درمیان نون زائد ہوگا۔مضارع میں علامتِ مضارع ہمیشہ مضموم ہوگی۔

جیسے قَلْنَسَ (ماضی)، قَلْنِسْ (امر)،قَلْنَسَةٌ (مصدر)اوریُقَلْنِسُ (مضارع)۔

باب فَوْعَلَة کی علامت:

تمام صیغوں میں تین حروف اصلی ہوں گے ۔فاء اور عین کلمہ کے درمیان واؤ زائدہ ہوگی۔مضارع میں علامتِ مضارع ہمیشہ مضموم ہوگی۔

جیسے جَوْرَبَ (ماضی)، جَوْرِبْ (امر)،جَوْرَبَةٌ (مصدر)اوریُجَوْرِبُ (مضارع)۔

DarseNizami.MadinaAcademy.pk

کتاب خریدنے کے لئے رابطہ کریں
mazahirhujveri@gmail.com
0336 - 4146 934

مرکز علی بن عثمان

مرکز علی بن عثمان

باب فَعْوَلَة کی علامت:

تمام صیغوں میں تین حروف اصلی ہوں گے۔عین اور لام کلمہ کے درمیان واؤ زائدہ ہوگی۔مضارع میں علامتِ مضارع ہمیشہ مضموم ہوگی۔

جیسے سَرْوَلَ (ماضی)، سَرْوِلْ (امر)،سَرْوَلَةٌ (مصدر)اوریُسَرْوِلُ (مضارع)۔

باب فَیْعَلَة کی علامت:

تمام صیغوں میں تین حروف اصلی ہوں گے۔فاءاورعین کلمہ کے درمیان یاءزائدہ ہوگی۔مضارع میں علامتِ مضارع ہمیشہ مضموم ہوگی۔

جیسے خَیْعَلَ (ماضی)، خَیْعِلْ (امر)،خَیْعَلَةٌ (مصدر)اوریُخَیْعِلُ (مضارع)۔

☆ماضی مجہول خُوْعِلَ (واحد مذکر غائب)اصل میں خُیْعِلَ تھا۔یاءاپنے ماقبل ضمہ کی وجہ سے واؤ بن گئی خُوْعِلَ ہوگیا۔

باب فَعْیَلَة کی علامت:

مرکز علی بن عثمان

تمام صیغوں میں تین حروف اصلی ہوں گے۔عین اور لام کلمہ کے درمیان یاء زائدہ ہوگی۔مضارع میں علامتِ مضارع ہمیشہ مضموم ہوگی۔

جیسے شَرْیَفَ (ماضی)، شَرْیِفْ (امر)،شَرْیَفَةٌ (مصدر)اوریُشَرْیِفُ (مضارع)۔

باب فَعْلَاةٌ کی علامت:

تمام صیغوں میں تین حروف اصلی ہوں گے۔لام کلمہ کے بعد یاءزائدہ یااس سے بدلا ہواالف زائد ہوگا۔مضارع میں علامتِ مضارع ہمیشہ مضموم ہوگی۔

جیسے قَلْسٰی (ماضی)،قَلْسِ (امر)،قَلْسَاةٌ (مصدر)اوریُقَلْسِیْ (مضارع)۔

سوالات

سوال نمبر۱: ثلاثی مزید فیہ ملحق برباعی مجرد کے کتنے ابواب ہیں؟ نام بتائیں۔

سوال نمبر۲: ابواب ثلاثی مزید فیہ ملحق برباعی مجرد کی علامات بتائیں۔

DarseNizami.MadinaAcademy.pk

کتاب خریدنے کے لئے رابطہ کریں
mazahirhujveri@gmail.com
0336 - 4146 934

مرکز علی بن عثمان

مرکز علی بن عثمان

فصل ۔ ۱۰

ثلاثی مزید فیہ مُلحَق بربا عی منشعب

ملحَق برباعی منشعب کی اقسام:

ثلاثی مزید فیہ ملحَق برباعی منشعب (مزید فیہ) کی دو قسمیں ہیں:

۱۔ملحق بہ تَدَحْرَجَ (تَفَعْلُلٌ) ۲۔ملحق بہ اِحْرَنْجَمَ (اِفْعِنْلَالٌ)

ثلاثی مزید فیہ مُلحَق بہ تَدَحْرَجَ کے ابواب

ملحق بہ تَدَحْرَجَ (تَفَعْلُل) کے آٹھ باب ہیں:

۱۔تَفَعْلُلٌ ۲۔تَفَعْنُلٌ ۳۔تَمَفْعُل ۴۔تَفَعْلُةٌ

۵۔ تَفَوْعُلٌ ۶۔تَفَعْوُلٌ ۷۔تَفَيْعُلٌ ۸۔ تَفَعْلٍ

☆ملحق بہ تَدَحْرَجَ کا کوئی باب قرآنِ مجید میں نہیں آیا۔

ثلاثی مزید فیہ ملحق بہ تَدَحْرَجَ کے اِن آٹھ ابواب کے شروع میں تاء کی زیادتی الحاق کے لئے نہیں بلکہ مطاوعت کے معنی کے لئے ہے جس طرح تَدَحْرَجَ میں تھا۔ کیونکہ حروف کی زیادتی کے ساتھ الحاق کلمہ کے شروع میں نہیں آتا۔ جیسے فَعْنَلَةٌ میں عین اور لام کلمہ کے درمیان نون کی زیادتی اور تَمَفْعُلٌ میں فاء سے پہلے میم کی زیادتی الحاق کے لئے ہے تاکہ ملحق بہ کے وزن کے مشابہ ہو جائے جبکہ تَمَفْعُلٌ میں تاء مطاوعت کے لئے ہے۔

مطاوعت:

مطاوعت کا مطلب یہ ہے کہ ایک فعل کے بعد دوسرا فعل ذکر کیا جائے جو دلالت کرے کہ پہلے فعل کے فاعل کا اثر اس کے مفعول نے قبول کر لیا ہے جیسے بَشَّرْتُهُ

DarseNizami.MadinaAcademy.pk

کتاب خریدنے کے لئے رابطہ کریں
mazahirhujveri@gmail.com
0336 - 4146 934

مرکز علی بن عثمان

مرکز علی بن عثمان

فَاَبْشَرَ میں نے اُسے خوشخبری دی تو وہ خوش ہوگیا۔

اِسی طرح دَحْرَجْتُهُ فَتَدَحْرَجَ میں نے اس کو لڑھکایا تو وہ لڑھک گیا۔

علاماتِ ابواب ثلاثی مزید فیہ ملحق بہ تَدَحْرَجَ

باب تَفَعْلُل کی علامت:

تمام صیغوں میں تین حروف اصلی ہوں گے۔ فاء کلمہ سے پہلے تاء زائدہ ہوگی اور لام کلمہ کے بعد اسی کا ہم جنس لفظ زائد ہوگا۔

جیسے تَجَلْبَبَ (ماضی)، تَجَلْبَبْ (امر)، تَجَلْبُبٌ (مصدر) اور یَتَجَلْبَبُ (مضارع)۔

باب تَفَعْنُل کی علامت:

تمام صیغوں میں تین حروف اصلی ہوں گے۔ فاء کلمہ سے پہلے تاء زائدہ ہوگی اور عین اور لام کلمہ کے درمیان نون زائد ہوگا۔

مرکز علی بن عثمان

جیسے تَقَلْنَسَ (ماضی)، تَقَلْنَسْ (امر)، تَقَلْنُسٌ (مصدر) اور یَتَقَلْنَسُ (مضارع)۔

باب تَمَفْعُل کی علامت:

تمام صیغوں میں تین حروف اصلی ہوں گے۔ فاء کلمہ سے پہلے تاء اور میم زائدہ ہوگی۔

جیسے تَمَسْكَنَ (ماضی)، تَمَسْكَنْ (امر)، تَمَسْكُنٌ (مصدر) اور یَتَمَسْكَنُ (مضارع)۔

☆ یہ باب شاذ ہے بلکہ اگر میم کو اصلی گمان کیا جائے تو اس صورت میں یہ غلط شمار ہوگا۔

باب تَفَعْلُة کی علامت:

تمام صیغوں میں تین حروف اصلی ہوں گے۔ فاء کلمہ سے پہلے اور لام کلمہ کے بعد تاء زائدہ ہوگی۔

جیسے تَعَفْرَتَ (ماضی)، تَعَفْرَتْ (امر)، تَعَفْرُتٌ (مصدر) اور یَتَعَفْرَتُ (مضارع)۔

DarseNizami.MadinaAcademy.pk

کتاب خریدنے کے لئے رابطہ کریں
mazahirhujveri@gmail.com
0336 - 4146 934

مرکز علی بن عثمان

مرکز علی بن عثمان

باب تَفَوُعُل کی علامت:

تمام صیغوں میں تین حروف اصلی ہوں گے۔ فاء کلمہ سے پہلے تاء زائدہ، فاء اور عین کلمہ کے درمیان واؤ زائدہ ہوگی۔

جیسے تَجَوْرَبَ (ماضی)، تَجَوْرَبْ (امر)، تَجَوْرُبٌ (مصدر) اور یَتَجَوْرَبُ (مضارع)۔

باب تَفَعْوُل کی علامت:

تمام صیغوں میں تین حروف اصلی ہوں گے۔ فاء کلمہ سے پہلے تاء زائدہ، عین اور لام کلمہ کے درمیان واؤ زائدہ ہوگی۔

جیسے تَسَرْوَلَ (ماضی)، تَسَرْوَلْ (امر)، تَسَرْوُلٌ (مصدر) اور یَتَسَرْوَلُ (مضارع)۔

باب تَفَیْعُل کی علامت:

تمام صیغوں میں تین حروف اصلی ہوں گے۔ فاء کلمہ سے پہلے تاء زائدہ، فاء اور عین کلمہ کے درمیان یاء زائدہ ہوگی۔ مرکز علی بن عثمان

جیسے تَخَیْعَلَ (ماضی)، تَخَیْعَلْ (امر)، تَخَیْعُلٌ (مصدر) اور یَتَخَیْعَلُ (مضارع)۔

باب تَفَعْلِی کی علامت:

تمام صیغوں میں تین حروف اصلی ہوں گے۔ فاء کلمہ سے پہلے تاء زائدہ اور لام کلمہ کے بعد یاء زائدہ ہوگی۔

جیسے تَقَلْسٰی (ماضی)، تَقَلْسَ (امر)، تَقَلْسِیٌ (مصدر) اور یَتَقَلْسٰی (مضارع)۔

ثلاثی مزید فیہ مُلحَق بہ اِحْرَنْجَمَ کے ابواب

ملحق بہ اِحْرَنْجَمَ (اِفْعِنْلَالٌ) کے دو باب ہیں:

۱۔ اِفْعِنْلَالٌ ۲۔ اِفْعِنْلَاءٌ

☆ ملحق بہ اِحْرَنْجَمَ کے یہ دونوں باب قرآن مجید میں نہیں ہیں۔

DarseNizami.MadinaAcademy.pk

کتاب خریدنے کے لئے رابطہ کریں
mazahirhujveri@gmail.com
0336 - 4146 934

مرکز علی بن عثمان

مرکز علی بن عثمان

علاماتِ ابواب ثلاثی مزید فیہ ملحَق بہ اِحْرَنْجَمَ

باب اِفْعِنْلَال کی علامت:

ماضی، امر حاضر معروف اور مصدر کے شروع میں ہمزہ وصلی ہوگا۔تمام صیغوں میں تین حروف اصلی ہوں گے، عین کلمہ کے بعد نون زائد اور لام کلمہ کا ہم جنس لفظ زائد ہوگا۔

جیسے اِقْعَنْسَسَ (ماضی)، اِقْعَنْسِسْ (امر)، اِقْعِنْسَاسٌ (مصدر) اور یَقْعَنْسِسُ (مضارع)۔

باب اِفْعِنْلَاءٌ کی علامت:

ماضی، امر حاضر معروف اور مصدر کے شروع میں ہمزہ وصلی ہوگا۔تمام صیغوں میں تین حروف اصلی ہوں گے، عین اور لام کلمہ کے درمیان نون زائدہ ہوگی اور لام کلمہ کے بعد یاء زائدہ ہوگی۔

جیسے اِسْلَنْقٰی (ماضی)، اِسْلَنْقِ (امر)، اِسْلِنْقَاءٌ (مصدر) اور یَسْلَنْقِیْ (مضارع)۔

☆اِسْلِنْقَاءٌ اصل میں اِسْلِنْقَایٌ تھا۔

سوالات

سوال نمبر۱: ثلاثی مزید فیہ ملحق برباعی منشعب کی کتنی اور کون کون سی قسمیں ہیں؟

سوال نمبر۲: ابواب ثلاثی مزید فیہ ملحق بہ تدحرج کون کون سے ہیں؟ ہر ایک کی علامت بتائیں۔

سوال نمبر۳: ابواب ثلاثی مزید فیہ ملحق بہ احرنجم کون کون سے ہیں؟ ہر ایک کی علامت بتائیں۔

''تم پر سچ بولنا لازم ہے''

[الحدیث]

DarseNizami.MadinaAcademy.pk

کتاب خریدنے کے لئے رابطہ کریں
mazahirhujveri@gmail.com
0336 - 4146 934

مرکز علی بن عثمان

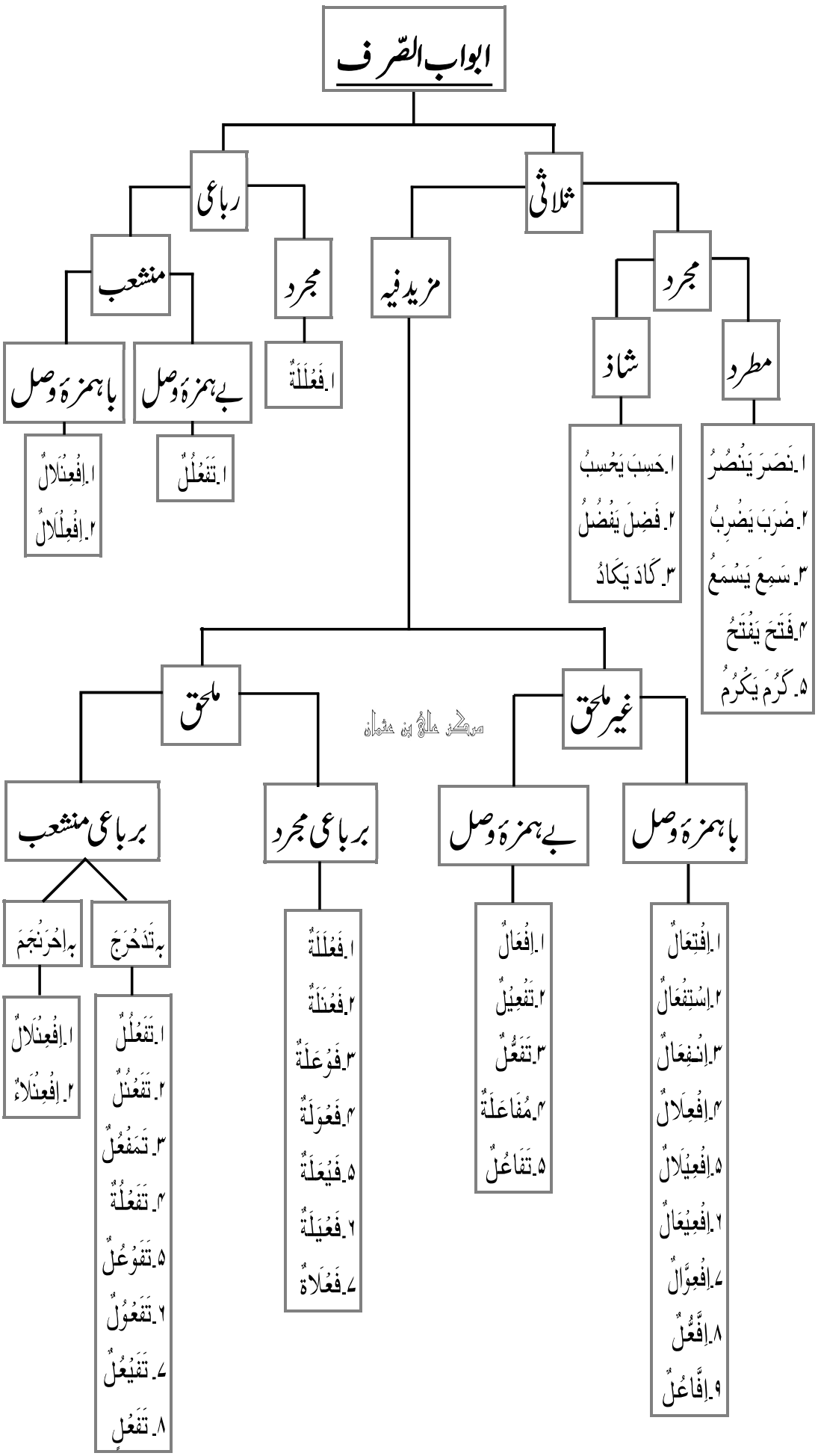

DarseNizami.MadinaAcademy.pk

کتاب خریدنے کے لئے رابطہ کریں
mazahirhujveri@gmail.com
0336 - 4146 934

مرکز علی بن عثمان

مرکز علی بن عثمان

فصل ۔ ۱۱

تصریف

تصریف کا لغوی معنٰی:

لغت میں تصریف کا معنٰی ہے پھیرنا۔

تصریف کا اصطلاحی معنٰی:

اصطلاح میں تصریف سے مراد ہے ایک لفظ کو مختلف صیغوں کی طرف پھیرنا تا کہ اس سے مختلف معانی حاصل ہو جائیں۔

☆ تصریف کو صرف اور گردان بھی کہتے ہیں۔

تصریف کی اقسام:

افعال اور اسماء مشتقہ کی مشق کے لئے تصریف کی دو صورتیں ہیں:

۱۔ صرف صغیر ۲۔ صرف کبیر

۱۔ صرف صغیر:

اس کا مطلب یہ ہے کہ تمام اصل افعال و اسماء میں سے ایک ایک ابتدائی صیغہ لے کر مسلسل گردان کی جائے۔

صرف صغیر کی مثال:

فَعَلَ يَفْعَلُ فَعْلًا فَهُوَ فَاعِلٌ وَفُعِلَ يُفْعَلُ فَعْلًا فَذَاكَ مَفْعُوْلٌ اَلْاَمْرُ مِنْهُ اِفْعَلْ وَالنَّهْيُ عَنْهُ لَا تَفْعَلْ اَلظَّرْفُ مِنْهُ مَفْعَلٌ وَالْاٰلَةُ مِنْهُ مِفْعَلٌ مِفْعَلَةٌ مِفْعَالٌ وَاِسْمُ التَّفْضِيْلِ لِلْمُذَكَّرِ مِنْهُ اَفْعَلُ وَالْمُؤَنَّثِ مِنْهُ فُعْلٰى

مصدر:

صرف صغیر میں مصدر کو دو دفعہ ذکر کیا جاتا ہے اس کی وجہ یہ ہے کہ مصدر اپنے معنٰی مصدری کے علاوہ کبھی اسمِ فاعل کے معنٰی میں آتی ہے اور کبھی اسمِ مفعول کے معنٰی میں۔ لہٰذا

DarseNizami.MadinaAcademy.pk

کتاب خریدنے کے لئے رابطہ کریں
mazahirhujveri@gmail.com
0336 - 4146 934

مرکز علی بن عثمان

مرکز علی بن عثمان

ایک دفعہ اسے افعال معروفہ کی گردان میں مبنی للفاعل کے طور پر ذکر کیا جاتا ہے اور دوسری دفعہ افعال مجہولہ کی گردان میں مبنی للمفعول کے طور پر لایا جاتا ہے۔

[علامہ مفتی محمد انور القادری، صرفِ قادری، ص ۱۷۱]

مصدر مبنی للفاعل:

اگر مصدر اپنے معنٰی مصدری کے علاوہ اسمِ فاعل کے معنٰی میں آئے تو اسے مبنی للفاعل کہتے ہیں، اس صورت میں مصدر کا معنٰی فاعل کے اعتبار سے ہوگا مثلاً اَلْفِعْلُ مصدر اگر مبنی للفاعل ہو تو معنٰی ہوگا ''کرنا''

مصدر مبنی للمفعول:

اگر مصدر اپنے معنٰی مصدری کے علاوہ اسمِ مفعول کے معنٰی میں آئے تو اسے مبنی للمفعول کہتے ہیں، اس صورت میں مصدر کا معنٰی مفعول کے اعتبار سے ہوگا مثلاً اَلْفِعْلُ مصدر اگر مبنی للمفعول ہو تو معنٰی ہوگا ''کیا جانا''

مرکز علی بن عثمان

۲۔ صرف کبیر:

اس کا مطلب یہ ہے کہ افعال اور اسمائے مشتقہ کے تمام صیغوں کی گردان کی جائے۔

افعالِ متصرفہ میں سے صرف کبیر کی مثال:

فعل ماضی مثبت معروف: فَعَلَ فَعَلَا فَعَلُوْا فَعَلَتْ فَعَلَتَا فَعَلْنَ فَعَلْتَ فَعَلْتُمَا فَعَلْتُمْ فَعَلْتِ فَعَلْتُمَا فَعَلْتُنَّ فَعَلْتُ فَعَلْنَا

اسمائے مشتقہ میں سے صرف کبیر کی مثال:

اسمِ فاعل: فَاعِلٌ فَاعِلَانِ فَاعِلُوْنَ فَاعِلَةٌ فَاعِلَتَانِ فَاعِلَاتٌ

سوالات

سوال نمبر۱: تصریف کا لغوی و اصطلاحی معنٰی بیان کریں۔

سوال نمبر۲: صرف صغیر اور صرف کبیر کی تعریف مع امثلہ بیان کریں۔

DarseNizami.MadinaAcademy.pk

کتاب خریدنے کے لئے رابطہ کریں
mazahirhujveri@gmail.com
0336 - 4146 934

مرکز علی بن عثمان

مرکز علی بن عثمان

فصل ۔ ۱۲

همزه وصلی و قطعی

ہمزہ وصلی:

اگر کلمہ کا پہلا حرف ساکن ہو تو اس کلمہ کو پڑھنے کے لئے جو ہمزہ لایا جاتا ہے، اسے ہمزہ وصلی کہتے ہیں۔ ہمزہ وصلی درج کلام میں گر جاتا ہے، لفظوں میں موجود رہتا ہے لیکن پڑھنے میں نہیں آتا جیسے اَلْ اِسْتِنْصَارُ لکھنے میں اَلِاسْتِنْصَارُ ہوتا ہے لیکن اسے اَلِسْتِنْصَارُ پڑھا جاتا ہے۔ مَا اِسْتَنْصَرَ لکھنے میں مَا اسْتَنْصَرَ ہوتا ہے لیکن اِسے مَسْتَنْصَرَ پڑھا جاتا ہے اسی طرح مَا اُسْتُنْصِرَ کو مَسْتُنْصِرَ پڑھا جاتا ہے۔

ہمزہ قطعی:

ہمزہ قطعی درج کلام میں لفظوں میں بھی موجود رہتا ہے اور پڑھنے میں بھی آتا ہے۔ جیسے اَکْرَم

مرکز علی بن عثمان

مقاماتِ ہمزہ وصلی:

جن مقامات کے شروع میں ہمزہ وصلی آتا ہے وہ درج ذیل ہیں:

۱۔ ثلاثی مجرد کے امر حاضر معروف جیسے اُنْصُرْ، اِضْرِبْ

۲۔ ابواب ثلاثی مزید فیہ با ہمزۂ وصل کی مصادر جیسے اِجْتِنَابٌ، اِسْتِغْفَارٌ

۳۔ ابواب ثلاثی مزید فیہ با ہمزۂ وصل کی فعل ماضی جیسے اِجْتَنَبَ، اِسْتَغْفَرَ

۴۔ ابواب ثلاثی مزید فیہ با ہمزۂ وصل کے امر حاضر معروف جیسے اِجْتَنِبْ، اِسْتَغْفِرْ

۵۔ اِبْن	۶۔ اِبْنَت	۷۔ اِبْنَم
۸۔ اِمْرُءٌ	۹۔ اِمْرَأَةٌ	۱۰۔ اَیْمُن
۱۱۔ اِسْم	۱۲۔ اَلْ تعریفی	۱۳۔ اِسْت
۱۴۔ اِثْنَان	۱۵۔ اِثْنَتَان	

DarseNizami.MadinaAcademy.pk

کتاب خریدنے کے لئے رابطہ کریں
mazahirhujveri@gmail.com
0336 - 4146 934

مرکز علی بن عثمان

مرکز علی بن عثمان

ہمزہ وصلی کے اِن پندرہ مقامات کو فقیہِ اعظم ابوالخیر مفتی محمد نور اللہ نعیمی بصیر پوری علیہ الرحمہ نے پنجابی اشعار میں یوں بیان فرمایا:

اِبْن تے اِبْنَم اِبْنَت اِمْرُءٌ اِمْرَءَۃٌ اِثْنَان
اَیْمُن اِسْم اَلْ تعریفی اِسْت اِثْنَتَان

چونہہ حرفوں زائدہ ماضی اتے اس دے امر مصادر
امر مجرد ثلاثی ہوون جتنے ہمزے صادر

[قانونچہ نور القوانین]

مقاماتِ ہمزہ قطعی:

پندرہ مقاماتِ ہمزہ وصلی کے علاوہ ہر جگہ ہمزہ قطعی آتا ہے جیسے باب افعال کا ہمزہ اَکْرَمَ، مضارع واحد متکلم کا ہمزہ اَضْرِبُ، اسم تفضیل کا ہمزہ اَضْرَبُ، جمع کا ہمزہ اَشْرَاف، عَلَم (نام) کا ہمزہ اسماعیل، فعل تعجب کا ہمزہ مَا اَحْسَنَہٗ، ہمزہ استفہام ءَ اَنْذَرْتَھُمْ، بِناء کا ہمزہ اِصْبَعٌ، ندا کا ہمزہ اَعَبْدَاللّٰہِ

سوالات

سوال نمبر۱: ہمزہ وصلی اور قطعی کی تعریف کریں۔

سوال نمبر۲: ہمزہ وصلی اور ہمزہ قطعی کہاں کہاں آتے ہیں؟

''سچے اہلِ ایمان تو وہ لوگ ہیں جن کے دل اللہ کا ذکر سن کر لرز جاتے ہیں''

[القرآن]

DarseNizami.MadinaAcademy.pk

کتاب خریدنے کے لئے رابطہ کریں
mazahirhujveri@gmail.com
0336 - 4146 934

مرکز علی بن عثمان

مرکز علی بن عثمان

فصل ۔ ۱۳

ثلاثی مجرد کے علاوہ ہرباب کے افعال و اسماء بنانے کا طریقہ

فعل ماضی معروف:

ثلاثی مجرد کے علاوہ ہر باب کی ماضی کا الگ الگ وزن ہے جیسے باب اِفْعَال کی ماضی کے لئے اَفْعَلَ اور باب تَفْعِیْل کی ماضی کے لئے فَعَّلَ وغیرہ۔

فعل ماضی مجہول:

ماضی معروف (اِجْتَنَبَ) میں آخری حرف کے ماقبل کو کسرہ دیں (اِجْتَنِبَ) اوراس سے پہلے تمام متحرک حروف کو ضمہ دیں (اُجْتُنِبَ)، ساکن اور آخری حرف کو اپنی حالت پر چھوڑ دیں (اُجْتُنِبَ)

مرکز علی بن عثمان

فعل مضارع معروف:

اگر ماضی کے شروع میں ہمزہ ہو (اَکْرَمَ ، اِجْتَنَبَ) تو اسے حذف کردیں (کْرَمَ، جْتَنَبَ) شروع میں علامتِ مضارع لے آئیں (یَکْرَمَ، یَجْتَنَبَ) فعل ماضی میں چار حرف ہوں تو علامتِ مضارع کو ضمہ دے دیں (یُکْرَمَ) ورنہ فتحہ دے دیں (یَجْتَنَبَ) فعل ماضی میں فاءکلمہ سے پہلے تاء نہ ہو تو مضارع کے عین کلمہ کو کسرہ دیں (یُکْرِمَ، یَجْتَنِبَ) آخری حرف کو ضمہ دیں (یُکْرِمُ، یَجْتَنِبُ)۔

فعل مضارع مجہول:

فعل مضارع معروف میں علامتِ مضارع اگر مضموم نہ ہو (یَجْتَنِبُ) تو اسے ضمہ دیں (یُجْتَنِبُ) اور آخری حرف کا ماقبل اگر مفتوح نہ ہو (یُجْتَنِبُ) تو اسے فتحہ دیں (یُجْتَنَبُ) باقی حرکات وسکنات اپنی حالت پر رہنے دیں۔

فعل امر:

فعل ماضی کے اوّل میں اگر تاء نہیں ہے (اَکْرَمَ ،صَرَّفَ ،اِجْتَنَبَ ،اِسْتَغْفَرَ) تو

کتاب خریدنے کے لئے رابطہ کریں
mazahirhujveri@gmail.com
0336 - 4146 934
مرکز علی بن عثمان
DarseNizami.MadinaAcademy.pk

مرکز علی بن عثمان

آخری حرف کو ساکن کر کے ماقبل کو کسرہ دیں (اَکْرِمْ، صَرِّفْ، اِجْتَنِبْ، اِسْتَغْفِرْ)۔ اور اگر ماضی کے اوّل میں تاء ہے (تَقَبَّلَ ،تَقَابَلَ) تو صرف آخر کو ساکن کریں (تَقَبَّلْ، تَقَابَلْ)۔

فعل نہی:

فعل نہی بنانے کا طریقہ تمام ابواب کے لئے وہی ہے جو ثلاثی مجرد کے ابواب کے لئے ہے۔

اسمِ فاعل:

فعل مضارع معروف (یَتَصَرَّفُ) میں علامتِ مضارع کی جگہ میم مضموم لے آئیں (مُتَصَرَّفُ) آخری حرف کا ماقبل اگر مکسور نہ ہو تو اسے کسرہ دے دیں (مُتَصَرِّفُ) اور آخر میں تنوین علامتِ اسم لاحق کر دیں (مُتَصَرِّفٌ)۔

اسمِ مفعول:

فعل مضارع مجہول (یُتَقَبَّلُ) میں علامتِ مضارع کی جگہ میم مضموم لے آئیں (مُتَقَبَّلُ) اور آخر میں تنوین علامتِ اسم لاحق کر دیں (مُتَقَبَّلٌ)۔

مرکز علی بن عثمان

اسمِ ظرف:

اسمِ مفعول کے وزن پر آتا ہے یعنی فعل مضارع مجہول (یُتَقَبَّلُ) میں علامتِ مضارع کی جگہ میم مضموم لے آئیں (مُتَقَبَّلُ) اور آخر میں تنوین علامتِ اسم لاحق کر دیں (مُتَقَبَّلٌ)۔

اسمِ آلہ/اسمِ تفضیل:

غیر ثلاثی مجرد سے اسمِ آلہ اور اسمِ تفضیل نہیں آتے۔

سوالات

سوال نمبر۱: ثلاثی مجرد کے علاوہ کسی بھی باب سے فعل ماضی بنانے کا کیا طریقہ ہے؟

سوال نمبر۲: ثلاثی مزید فیہ کے ابواب سے فعل مضارع بنانے کا طریقہ بتائیں۔

سوال نمبر۳: ثلاثی مجرد کے علاوہ ابواب سے اسم فاعل اور مفعول کیسے بناتے ہیں؟

DarseNizami.MadinaAcademy.pk

کتاب خریدنے کے لئے رابطہ کریں
mazahirhujveri@gmail.com
0336 - 4146 934

مرکز علی بن عثمان

مرکز علی بن عثمان

عرفان الصرف ـــــ حصہ چہارم

تصریفات

DarseNizami.MadinaAcademy.pk

کتاب خریدنے کے لئے رابطہ کریں
mazahirhujveri@gmail.com
0336 - 4146 934

مرکز علی بن عثمان

مرکز علی بن عثمان

☆☆☆

منشعب میں موجود صرفِ صغیر قدرے مشکل اور طویل ہے

لیکن

یہاں اس کو مختصر کر کے ذکر کیا جا رہا ہے

تا کہ طلباء کیلئے یاد کرنے میں آسانی ہو

مرکز علی بن عثمان

امام الصرف والنحو استاذ العلماء حضرت علامہ مولانا

ابوالاسد محمد ہاشم علی نوری بصیر پوری زید مجدہ

طلباء کو صرف صغیر کا یہی طریقہ تجویز فرماتے ہیں

☆☆☆

DarseNizami.MadinaAcademy.pk

کتاب خریدنے کے لئے رابطہ کریں
mazahirhujveri@gmail.com
0336 - 4146 934

مرکز علی بن عثمان

مرکز علی بن عثمان

ثلاثی مجرد
مطّرِد
کے ابواب

ابوابِ ثلاثی مجرّد مطّرِد پانچ ہیں:

۱۔ نَصَرَ یَنْصُرُ بروزن فَعَلَ یَفْعُلُ؛ ماضی مفتوح العین اور مضارع مضموم العین

۲۔ ضَرَبَ یَضْرِبُ بروزن فَعَلَ یَفْعِلُ؛ ماضی مفتوح العین اور مضارع مکسور العین

۳۔ سَمِعَ یَسْمَعُ بروزن فَعِلَ یَفْعَلُ؛ ماضی مکسور العین اور مضارع مفتوح العین

۴۔ فَتَحَ یَفْتَحُ بروزن فَعَلَ یَفْعَلُ؛ ماضی اور مضارع دونوں مفتوح العین

۵۔ کَرُمَ یَکْرُمُ بروزن فَعُلَ یَفْعُلُ؛ ماضی اور مضارع دونوں مضموم العین

DarseNizami.MadinaAcademy.pk

کتاب خریدنے کے لئے رابطہ کریں
mazahirhujveri@gmail.com
0336 - 4146 934

مرکز علی بن عثمان

مرکز علی بن عثمان

پہلا باب

نَصَرَ یَنْصُرُ

صرف صغیر

نَصَرَ [فعل ماضی معروف]	یَنْصُرُ [فعل مضارع معروف]	نَصْرًا [مصدر مبنی للفاعل]	فَهُوَ نَاصِرٌ [اسمِ فاعل]
نُصِرَ [فعل ماضی مجہول]	یُنْصَرُ [فعل مضارع مجہول]	نَصْرًا [مصدر مبنی للمفعول]	فَذَاكَ مَنْصُوْرٌ [اسمِ مفعول]
اَلْاَمْرُ مِنْهُ اُنْصُرْ [فعل امر]	وَالنَّهْیُ عَنْهُ لَاتَنْصُرْ [فعل نہی]	اَلظَّرْفُ مِنْهُ مَنْصَرٌ [اسمِ ظرف]	وَالْاٰلَةُ مِنْهُ مِنْصَرٌ [اسمِ آلہ صغریٰ]
مِنْصَرَةٌ [اسمِ آلہ وسطیٰ]	مِنْصَارٌ [اسمِ آلہ کبریٰ]	اَفْعَلُ التَّفْضِیْلِ لِلْمُذَكَّرِ مِنْهُ اَنْصَرُ [اسمِ تفضیل مذکر]	وَالْمُؤَنَّثِ مِنْهُ نُصْرٰی [اسمِ تفضیل مؤنث]

مرکز علی بن عثمان

کتاب خریدنے کے لئے رابطہ کریں
mazahirhujveri@gmail.com
0336 - 4146 934
مرکز علی بن عثمان
DarseNizami.MadinaAcademy.pk

صرف کبیر فعل ماضی

	ماضی مثبت		ماضی منفی	
صیغہ	معروف	مجہول	معروف	مجہول
واحد مذکر غائب	نَصَرَ	نُصِرَ	مَا نَصَرَ	مَا نُصِرَ
تثنیہ مذکر غائب	نَصَرَا	نُصِرَا	مَا نَصَرَا	مَا نُصِرَا
جمع مذکر غائب	نَصَرُوْا	نُصِرُوْا	مَا نَصَرُوْا	مَا نُصِرُوْا
واحد مؤنث غائب	نَصَرَتْ	نُصِرَتْ	مَا نَصَرَتْ	مَا نُصِرَتْ
تثنیہ مؤنث غائب	نَصَرَتَا	نُصِرَتَا	مَا نَصَرَتَا	مَا نُصِرَتَا
جمع مؤنث غائب	نَصَرْنَ	نُصِرْنَ	مَا نَصَرْنَ	مَا نُصِرْنَ
واحد مذکر حاضر	نَصَرْتَ	نُصِرْتَ	مَا نَصَرْتَ	مَا نُصِرْتَ
تثنیہ مذکر حاضر	نَصَرْتُمَا	نُصِرْتُمَا	مَا نَصَرْتُمَا	مَا نُصِرْتُمَا
جمع مذکر حاضر	نَصَرْتُمْ	نُصِرْتُمْ	مَا نَصَرْتُمْ	مَا نُصِرْتُمْ
واحد مؤنث حاضر	نَصَرْتِ	نُصِرْتِ	مَا نَصَرْتِ	مَا نُصِرْتِ
تثنیہ مؤنث حاضر	نَصَرْتُمَا	نُصِرْتُمَا	مَا نَصَرْتُمَا	مَا نُصِرْتُمَا
جمع مؤنث حاضر	نَصَرْتُنَّ	نُصِرْتُنَّ	مَا نَصَرْتُنَّ	مَا نُصِرْتُنَّ
واحد متکلم	نَصَرْتُ	نُصِرْتُ	مَا نَصَرْتُ	مَا نُصِرْتُ
متکلم مع الغیر	نَصَرْنَا	نُصِرْنَا	مَا نَصَرْنَا	مَا نُصِرْنَا

مرکز علی بن عثمان

کتاب خریدنے کے لئے رابطہ کریں
mazahirhujveri@gmail.com
0336 - 4146 934
DarseNizami.MadinaAcademy.pk
مرکز علی بن عثمان

صرف کبیر فعل مضارع

	مضارع مثبت		مضارع منفی	
صیغہ	معروف	مجہول	معروف	مجہول
واحد مذکر غائب	يَنْصُرُ	يُنْصَرُ	لَا يَنْصُرُ	لَا يُنْصَرُ
تثنیہ مذکر غائب	يَنْصُرَانِ	يُنْصَرَانِ	لَا يَنْصُرَانِ	لَا يُنْصَرَانِ
جمع مذکر غائب	يَنْصُرُوْنَ	يُنْصَرُوْنَ	لَا يَنْصُرُوْنَ	لَا يُنْصَرُوْنَ
واحد مؤنث غائب	تَنْصُرُ	تُنْصَرُ	لَا تَنْصُرُ	لَا تُنْصَرُ
تثنیہ مؤنث غائب	تَنْصُرَانِ	تُنْصَرَانِ	لَا تَنْصُرَانِ	لَا تُنْصَرَانِ
جمع مؤنث غائب	يَنْصُرْنَ	يُنْصَرْنَ	لَا يَنْصُرْنَ	لَا يُنْصَرْنَ
واحد مذکر حاضر	تَنْصُرُ	تُنْصَرُ	لَا تَنْصُرُ	لَا تُنْصَرُ
تثنیہ مذکر حاضر	تَنْصُرَانِ	تُنْصَرَانِ	لَا تَنْصُرَانِ	لَا تُنْصَرَانِ
جمع مذکر حاضر	تَنْصُرُوْنَ	تُنْصَرُوْنَ	لَا تَنْصُرُوْنَ	لَا تُنْصَرُوْنَ
واحد مؤنث حاضر	تَنْصُرِيْنَ	تُنْصَرِيْنَ	لَا تَنْصُرِيْنَ	لَا تُنْصَرِيْنَ
تثنیہ مؤنث حاضر	تَنْصُرَانِ	تُنْصَرَانِ	لَا تَنْصُرَانِ	لَا تُنْصَرَانِ
جمع مؤنث حاضر	تَنْصُرْنَ	تُنْصَرْنَ	لَا تَنْصُرْنَ	لَا تُنْصَرْنَ
واحد متکلم	اَنْصُرُ	اُنْصَرُ	لَا اَنْصُرُ	لَا اُنْصَرُ
متکلم مع الغیر	نَنْصُرُ	نُنْصَرُ	لَا نَنْصُرُ	لَا نُنْصَرُ

کتاب خریدنے کے لئے رابطہ کریں
mazahirhujveri@gmail.com
0336 - 4146 934
DarseNizami.MadinaAcademy.pk
مرکز علی بن عثمان

صرف کبیر فعل نفی تاکید/جحد

	نفی تاکید بلن ناصبہ		نفی جحد بلم جازمہ	
صیغہ	معروف	مجہول	معروف	مجہول
واحد مذکر غائب	لَنْ يَّنْصُرَ	لَنْ يُّنْصَرَ	لَمْ يَنْصُرْ	لَمْ يُنْصَرْ
تثنیہ مذکر غائب	لَنْ يَّنْصُرَا	لَنْ يُّنْصَرَا	لَمْ يَنْصُرَا	لَمْ يُنْصَرَا
جمع مذکر غائب	لَنْ يَّنْصُرُوْا	لَنْ يُّنْصَرُوْا	لَمْ يَنْصُرُوْا	لَمْ يُنْصَرُوْا
واحد مؤنث غائب	لَنْ تَنْصُرَ	لَنْ تُنْصَرَ	لَمْ تَنْصُرْ	لَمْ تُنْصَرْ
تثنیہ مؤنث غائب	لَنْ تَنْصُرَا	لَنْ تُنْصَرَا	لَمْ تَنْصُرَا	لَمْ تُنْصَرَا
جمع مؤنث غائب	لَنْ يَّنْصُرْنَ	لَنْ يُّنْصَرْنَ	لَمْ يَنْصُرْنَ	لَمْ يُنْصَرْنَ
واحد مذکر حاضر	لَنْ تَنْصُرَ	لَنْ تُنْصَرَ	لَمْ تَنْصُرْ	لَمْ تُنْصَرْ
تثنیہ مذکر حاضر	لَنْ تَنْصُرَا	لَنْ تُنْصَرَا	لَمْ تَنْصُرَا	لَمْ تُنْصَرَا
جمع مذکر حاضر	لَنْ تَنْصُرُوْا	لَنْ تُنْصَرُوْا	لَمْ تَنْصُرُوْا	لَمْ تُنْصَرُوْا
واحد مؤنث حاضر	لَنْ تَنْصُرِىْ	لَنْ تُنْصَرِىْ	لَمْ تَنْصُرِىْ	لَمْ تُنْصَرِىْ
تثنیہ مؤنث حاضر	لَنْ تَنْصُرَا	لَنْ تُنْصَرَا	لَمْ تَنْصُرَا	لَمْ تُنْصَرَا
جمع مؤنث حاضر	لَنْ تَنْصُرْنَ	لَنْ تُنْصَرْنَ	لَمْ تَنْصُرْنَ	لَمْ تُنْصَرْنَ
واحد متکلم	لَنْ اَنْصُرَ	لَنْ اُنْصَرَ	لَمْ اَنْصُرْ	لَمْ اُنْصَرْ
متکلم مع الغیر	لَنْ نَّنْصُرَ	لَنْ نُّنْصَرَ	لَمْ نَنْصُرْ	لَمْ نُنْصَرْ

کتاب خریدنے کے لئے رابطہ کریں
mazahirhujveri@gmail.com
0336 - 4146 934
مرکز علی بن عثمان
DarseNizami.MadinaAcademy.pk

صرف کبیر فعل مضارع تاکید

	لام تاکید بانون تاکید ثقیلہ		لام تاکید بانون تاکید خفیفہ	
صیغہ	معروف	مجہول	معروف	مجہول
واحد مذکر غائب	لَيَنْصُرَنَّ	لَيُنْصَرَنَّ	لَيَنْصُرَنْ	لَيُنْصَرَنْ
تثنیہ مذکر غائب	لَيَنْصُرَانِّ	لَيُنْصَرَانِّ	X	X
جمع مذکر غائب	لَيَنْصُرُنَّ	لَيُنْصَرُنَّ	لَيَنْصُرُنْ	لَيُنْصَرُنْ
واحد مؤنث غائب	لَتَنْصُرَنَّ	لَتُنْصَرَنَّ	لَتَنْصُرَنْ	لَتُنْصَرَنْ
تثنیہ مؤنث غائب	لَتَنْصُرَانِّ	لَتُنْصَرَانِّ	X	X
جمع مؤنث غائب	لَيَنْصُرْنَانِّ	لَيُنْصَرْنَانِّ	X	X
واحد مذکر حاضر	لَتَنْصُرَنَّ	لَتُنْصَرَنَّ	لَتَنْصُرَنْ	لَتُنْصَرَنْ
تثنیہ مذکر حاضر	لَتَنْصُرَانِّ	لَتُنْصَرَانِّ	X	X
جمع مذکر حاضر	لَتَنْصُرُنَّ	لَتُنْصَرُنَّ	لَتَنْصُرُنْ	لَتُنْصَرُنْ
واحد مؤنث حاضر	لَتَنْصُرِنَّ	لَتُنْصَرِنَّ	لَتَنْصُرِنْ	لَتُنْصَرِنْ
تثنیہ مؤنث حاضر	لَتَنْصُرَانِّ	لَتُنْصَرَانِّ	X	X
جمع مؤنث حاضر	لَتَنْصُرْنَانِّ	لَتُنْصَرْنَانِّ	X	X
واحد متکلم	لَاَنْصُرَنَّ	لَاُنْصَرَنَّ	لَاَنْصُرَنْ	لَاُنْصَرَنْ
متکلم مع الغیر	لَنَنْصُرَنَّ	لَنُنْصَرَنَّ	لَنَنْصُرَنْ	لَنُنْصَرَنْ

کتاب خریدنے کے لئے رابطہ کریں
mazahirhujveri@gmail.com
0336 - 4146 934
مرکز علی بن عثمان
DarseNizami.MadinaAcademy.pk

مرکز علی بن عثمان

صرف کبیر فعل امر و نہی

	امر حاضر		نہی حاضر	
صیغہ	معروف	مجہول	معروف	مجہول
واحد مذکر حاضر	اُنْصُرْ	لِتُنْصَرْ	لَاتَنْصُرْ	لَاتُنْصَرْ
تثنیہ مذکر حاضر	اُنْصُرَا	لِتُنْصَرَا	لَاتَنْصُرَا	لَاتُنْصَرَا
جمع مذکر حاضر	اُنْصُرُوْا	لِتُنْصَرُوْا	لَاتَنْصُرُوْا	لَاتُنْصَرُوْا
واحد مؤنث حاضر	اُنْصُرِیْ	لِتُنْصَرِیْ	لَاتَنْصُرِیْ	لَاتُنْصَرِیْ
تثنیہ مؤنث حاضر	اُنْصُرَا	لِتُنْصَرَا	لَاتَنْصُرَا	لَاتُنْصَرَا
جمع مؤنث حاضر	اُنْصُرْنَ	لِتُنْصَرْنَ	لَاتَنْصُرْنَ	لَاتُنْصَرْنَ

	امر غائب و متکلم		نہی غائب و متکلم	
واحد مذکر غائب	لِیَنْصُرْ	لِیُنْصَرْ	لَایَنْصُرْ	لَایُنْصَرْ
تثنیہ مذکر غائب	لِیَنْصُرَا	لِیُنْصَرَا	لَایَنْصُرَا	لَایُنْصَرَا
جمع مذکر غائب	لِیَنْصُرُوْا	لِیُنْصَرُوْا	لَایَنْصُرُوْا	لَایُنْصَرُوْا
واحد مؤنث غائب	لِتَنْصُرْ	لِتُنْصَرْ	لَاتَنْصُرْ	لَاتُنْصَرْ
تثنیہ مؤنث غائب	لِتَنْصُرَا	لِتُنْصَرَا	لَاتَنْصُرَا	لَاتُنْصَرَا
جمع مؤنث غائب	لِیَنْصُرْنَ	لِیُنْصَرْنَ	لَایَنْصُرْنَ	لَایُنْصَرْنَ
واحد متکلم	لِاَنْصُرْ	لِاُنْصَرْ	لَااَنْصُرْ	لَااُنْصَرْ
متکلم مع الغیر	لِنَنْصُرْ	لِنُنْصَرْ	لَانَنْصُرْ	لَانُنْصَرْ

مرکز علی بن عثمان

کتاب خریدنے کے لئے رابطہ کریں
mazahirhujveri@gmail.com
0336 - 4146 934
مرکز علی بن عثمان
DarseNizami.MadinaAcademy.pk

صرف کبیر فعل امر تاکید

	امر حاضر بانون ثقیلہ		امر حاضر بانون خفیفہ	
صیغہ	معروف	مجہول	معروف	مجہول
واحد مذکر حاضر	اُنْصُرَنَّ	لِتُنْصَرَنَّ	اُنْصُرَنْ	لِتُنْصَرَنْ
تثنیہ مذکر حاضر	اُنْصُرَانِّ	لِتُنْصَرَانِّ	X	X
جمع مذکر حاضر	اُنْصُرُنَّ	لِتُنْصَرُنَّ	اُنْصُرُنْ	لِتُنْصَرُنْ
واحد مؤنث حاضر	اُنْصُرِنَّ	لِتُنْصَرِنَّ	اُنْصُرِنْ	لِتُنْصَرِنْ
تثنیہ مؤنث حاضر	اُنْصُرَانِّ	لِتُنْصَرَانِّ	X	X
جمع مؤنث حاضر	اُنْصُرْنَانِّ	لِتُنْصَرْنَانِّ	X	X

	امر غائب ومتکلم بانون ثقیلہ		امر غائب ومتکلم بانون خفیفہ	
واحد مذکر غائب	لِيَنْصُرَنَّ	لِيُنْصَرَنَّ	لِيَنْصُرَنْ	لِيُنْصَرَنْ
تثنیہ مذکر غائب	لِيَنْصُرَانِّ	لِيُنْصَرَانِّ	X	X
جمع مذکر غائب	لِيَنْصُرُنَّ	لِيُنْصَرُنَّ	لِيَنْصُرُنْ	لِيُنْصَرُنْ
واحد مؤنث غائب	لِتَنْصُرَنَّ	لِتُنْصَرَنَّ	لِتَنْصُرَنْ	لِتُنْصَرَنْ
تثنیہ مؤنث غائب	لِتَنْصُرَانِّ	لِتُنْصَرَانِّ	X	X
جمع مؤنث غائب	لِيَنْصُرْنَانِّ	لِيُنْصَرْنَانِّ	X	X
واحد متکلم	لَاَنْصُرَنَّ	لَاُنْصَرَنَّ	لَاَنْصُرَنْ	لَاُنْصَرَنْ
متکلم مع الغیر	لِنَنْصُرَنَّ	لِنُنْصَرَنَّ	لِنَنْصُرَنْ	لِنُنْصَرَنْ

کتاب خریدنے کے لئے رابطہ کریں
mazahirhujveri@gmail.com
0336 - 4146 934
DarseNizami.MadinaAcademy.pk
مرکز علی بن عثمان

صرف کبیر فعل نہی تاکید

صیغہ	نہی حاضر بانون ثقیلہ		نہی حاضر بانون خفیفہ	
	معروف	مجہول	معروف	مجہول
واحد مذکر حاضر	لَا تَنْصُرَنَّ	لَاتُنْصَرَنَّ	لَاتَنْصُرَنْ	لَاتُنْصَرَنْ
تثنیہ مذکر حاضر	لَاتَنْصُرَانِّ	لَاتُنْصَرَانِّ	X	X
جمع مذکر حاضر	لَاتَنْصُرُنَّ	لَاتُنْصَرُنَّ	لَاتَنْصُرُنْ	لَاتُنْصَرُنْ
واحد مؤنث حاضر	لَاتَنْصُرِنَّ	لَاتُنْصَرِنَّ	لَاتَنْصُرِنْ	لَاتُنْصَرِنْ
تثنیہ مؤنث حاضر	لَاتَنْصُرَانِّ	لَاتُنْصَرَانِّ	X	X
جمع مؤنث حاضر	لَاتَنْصُرْنَانِّ	لَاتُنْصَرْنَانِّ	X	X

	نہی غائب ومتکلم بانون ثقیلہ		نہی غائب ومتکلم بانون خفیفہ	
واحد مذکر غائب	لَايَنْصُرَنَّ	لَايُنْصَرَنَّ	لَايَنْصُرَنْ	لَايُنْصَرَنْ
تثنیہ مذکر غائب	لَايَنْصُرَانِّ	لَايُنْصَرَانِّ	X	X
جمع مذکر غائب	لَايَنْصُرُنَّ	لَايُنْصَرُنَّ	لَايَنْصُرُنْ	لَايُنْصَرُنْ
واحد مؤنث غائب	لَاتَنْصُرَنَّ	لَاتُنْصَرَنَّ	لَاتَنْصُرَنْ	لَاتُنْصَرَنْ
تثنیہ مؤنث غائب	لَاتَنْصُرَانِّ	لَاتُنْصَرَانِّ	X	X
جمع مؤنث غائب	لَايَنْصُرْنَانِّ	لَايُنْصَرْنَانِّ	X	X
واحد متکلم	لَااَنْصُرَنَّ	لَااُنْصَرَنَّ	لَااَنْصُرَنْ	لَااُنْصَرَنْ
متکلم مع الغیر	لَانَنْصُرَنَّ	لَانُنْصَرَنَّ	لَانَنْصُرَنْ	لَانُنْصَرَنْ

کتاب خریدنے کے لئے رابطہ کریں
mazahirhujveri@gmail.com
0336 - 4146 934
مرکز علی بن عثمان
DarseNizami.MadinaAcademy.pk

صرف کبیر اسم

اسمِ فاعل		اسمِ مفعول	اسمِ تفضیل	
صیغہ	گردان	گردان	صیغہ	گردان
واحد مذکر	نَاصِرٌ	مَنْصُوْرٌ	واحد مذکر	اَنْصَرُ
تثنیہ مذکر	نَاصِرَانِ	مَنْصُوْرَانِ	تثنیہ مذکر	اَنْصَرَانِ
جمع مذکر	نَاصِرُوْنَ	مَنْصُوْرُوْنَ	جمع مذکر سالم	اَنْصَرُوْنَ
واحد مؤنث	نَاصِرَةٌ	مَنْصُوْرَةٌ	جمع مذکر مکسر	اَنَاصِرُ
تثنیہ مؤنث	نَاصِرَتَانِ	مَنْصُوْرَتَانِ	واحد مؤنث	نُصْرٰی
جمع مؤنث	نَاصِرَاتٌ	مَنْصُوْرَاتٌ	تثنیہ مؤنث	نُصْرَيَانِ
X	X	X	جمع مؤنث سالم	نُصْرَيَاتٌ
X	X	X	جمع مؤنث مکسر	نُصَرٌ

اسمِ ظرف		اسمِ آلہ		
صیغہ	گردان	گردان (صغرٰی)	گردان (وسطٰی)	گردان (کبرٰی)
واحد	مَنْصَرٌ	مِنْصَرٌ	مِنْصَرَةٌ	مِنْصَارٌ
تثنیہ	مَنْصَرَانِ	مِنْصَرَانِ	مِنْصَرَتَانِ	مِنْصَارَانِ
جمع	مَنَاصِرُ	مَنَاصِرُ	مَنَاصِرُ	مَنَاصِيْرُ

کتاب خریدنے کے لئے رابطہ کریں
mazahirhujveri@gmail.com
0336 - 4146 934
مرکز علی بن عثمان
DarseNizami.MadinaAcademy.pk

مرکز علی بن عثمان

مصادر

	مصدر	حروفِ اصلیہ	معنٰی	صرف صغیر
۱	اَلنَّصْرُ	ن ۔ ص ۔ ر	مدد کرنا	نَصَرَ یَنْصُرُ نَصْرًا فھو نَاصِرٌ ... (آخر تک)
۲	اَلطَّلَبُ	ط ۔ ل ۔ ب	طلب کرنا	طَلَبَ یَطْلُبُ طَلْبًا فَھُوَ طَالِبٌ وَطُلِبَ یُطْلَبُ طَلْبًا فَذَاكَ مَطْلُوْبٌ اَلْاَمْرُ مِنْهُ اُطْلُبْ وَالنَّھْیُ عَنْهُ لَاتَطْلُبْ اَلظَّرْفُ مِنْهُ مَطْلَبٌ وَالْاٰلَةُ مِنْهُ مِطْلَبٌ، مِطْلَبَةٌ ، مِطْلَابٌ اَفْعَلُ التَّفْضِیْلِ لِلْمُذَکَّرِ مِنْهُ اَطْلَبُ وَالْمُؤَنَّثِ مِنْهُ طُلْبٰی
۳	اَلدُّخُوْلُ	د ۔ خ ۔ ل	داخل ہونا	دَخَلَ یَدْخُلُ دُخُوْلًا فھو دَاخِلٌ وَدُخِلَ یُدْخَلُ دُخُوْلًا فَذَاكَ مَدْخُوْلٌ اَلْاَمْرُ مِنْهُ اُدْخُلْ وَالنَّھْیُ عَنْهُ لَاتَدْخُلْ اَلظَّرْفُ مِنْهُ مَدْخَلٌ وَالْاٰلَةُ مِنْهُ مِدْخَلٌ، مِدْخَلَةٌ، مِدْخَالٌ اَفْعَلُ التَّفْضِیْلِ لِلْمُذَکَّرِ مِنْهُ اَدْخَلُ وَالْمُؤَنَّثِ مِنْهُ دُخْلٰی
۴	اَلْقَتْلُ	ق ۔ ت ۔ ل	قتل کرنا	قَتَلَ یَقْتُلُ قَتْلًا فَھُوَ قَاتِلٌ وَقُتِلَ یُقْتَلُ قَتْلًا فَذَاكَ مَقْتُوْلٌ اَلْاَمْرُ مِنْهُ اُقْتُلْ وَالنَّھْیُ عَنْهُ لَاتَقْتُلْ اَلظَّرْفُ مِنْهُ مَقْتَلٌ وَالْاٰلَةُ مِنْهُ مِقْتَلٌ، مِقْتَلَةٌ ، مِقْتَالٌ اَفْعَلُ التَّفْضِیْلِ لِلْمُذَکَّرِ مِنْهُ اَقْتَلُ وَالْمُؤَنَّثِ مِنْهُ قُتْلٰی
۵	اَلْفَتْلُ	ف ۔ ت ۔ ل	بٹنا	فَتَلَ یَفْتُلُ فَتْلًا فَھُوَ فَاتِلٌ وَفُتِلَ یُفْتَلُ فَتْلًا فَذَاكَ مَفْتُوْلٌ اَلْاَمْرُ مِنْهُ اُفْتُلْ وَالنَّھْیُ عَنْهُ لَاتَفْتُلْ اَلظَّرْفُ مِنْهُ مَفْتَلٌ وَالْاٰلَةُ مِنْهُ مِفْتَلٌ، مِفْتَلَةٌ ، مِفْتَالٌ اَفْعَلُ التَّفْضِیْلِ لِلْمُذَکَّرِ مِنْهُ اَفْتَلُ وَالْمُؤَنَّثِ مِنْهُ فُتْلٰی

مرکز علی بن عثمان

تمرینات

تمرین نمبر۱: ترجمہ کریں (۱) مَفَاتِلُ (۲) مَنْصُوْرًا (۳) لَیُدْخَلُنَّ

تمرین نمبر۲: عربی بنائیں۔ (۱) تو مدد کر (۲) اُن دو مؤنثوں نے طلب کیا

تمرین نمبر۳: صرف صغیر بنائیں۔

مصدر	مادہ	معنٰی	مصدر	مادہ	معنٰی
اَلْبَذْلُ	ب ۔ ذ ۔ ل	خرچ کرنا	اَلسُّکُوْتُ	س ۔ ک ۔ ت	چُپ ہونا
اَلْبَسْطُ	ب ۔ س ۔ ط	پھیلانا	اَلشُّعُوْرُ	ش ۔ ع ۔ ر	جاننا، سمجھنا

کتاب خریدنے کے لئے رابطہ کریں
mazahirhujveri@gmail.com
0336 - 4146 934
مرکز علی بن عثمان
DarseNizami.MadinaAcademy.pk

مرکز علی بن عثمان

اَلْبُطْلَانُ	ب۔ط۔ل	بے کار ہونا	اَلْعُرُوْجُ	ع۔ر۔ج	چڑھنا
اَلْبُلُوْغُ	ب۔ل۔غ	پہنچنا	اَلْعَطْسُ	ع۔ط۔س	چھینکنا
اَلتَّرْكُ	ت۔ر۔ک	چھوڑنا	اَلْغَرْزُ	غ۔ر۔ز	چبھونا
اَلْحَرْثُ	ح۔ر۔ث	کھیتی باڑی کرنا	اَلْفُجُوْرُ	ف۔ج۔ر	بدکار ہونا
اَلْحَشْرُ	ح۔ش۔ر	جمع کرنا	اَلْفُسُوْقُ	ف۔س۔ق	بدکار ہونا
اَلْحِصَادُ	ح۔ص۔د	کھیتی کاٹنا	اَلْقُعُوْدُ	ق۔ع۔د	بیٹھنا
اَلْخُرُوْجُ	خ۔ر۔ج	نکلنا	اَلْقُنُوْتُ	ق۔ن۔ت	فرمانبرداری کرنا
اَلْخُلُوْدُ	خ۔ل۔د	ہمیشہ رہنا	اَللَّمْسُ	ل۔م۔س	چھونا
اَلْخَلْطُ	خ۔ل۔ط	ملانا	اَلْمَطْرُ	م۔ط۔ر	بارش برسانا
اَلدَّلْكُ	د۔ل۔ک	مَلنا	اَلْمَكْثُ	م۔ک۔ث	ٹھہرنا
اَلرَّجْمُ	ر۔ج۔م	سنگسار کرنا	اَلنَّسْجُ	ن۔س۔ج	بُننا
اَلرَّقْبُ	ر۔ق۔ب	انتظار کرنا	اَلنَّشْرُ	ن۔ش۔ر	پھیلانا
اَلرُّقُوْدُ	ر۔ق۔د	سونا	اَلنَّفْخُ	ن۔ف۔خ	پھونکنا
اَلرَّكْضُ	ر۔ک۔ض	ٹھوکر لگانا	اَلنُّفُوْذُ	ن۔ف۔ذ	گزرنا
اَلسَّطْرُ	س۔ط۔ر	چھپانا	اَلنَّقْصُ	ن۔ق۔ص	کم کرنا
اَلسُّقُوْطُ	س۔ق۔ط	گرنا	اَلنَّقْضُ	ن۔ق۔ض	توڑنا

مرکز علی بن عثمان

تمرین نمبر۴: صیغہ بتائیں

(۱)لَمْ تَنْصُرَا (۲)اُنْفُذْنَ (۳)يَسْقُطَانِ (۴)رُقِبْنَا

(۵)لَيَنْصُرُنَّ (۶)مَسْطُوْرِيْنَ (۷)لَا يَخْلُطُوْا (۸)لَنْ تَتْرُكِيْ

(۹)لَا تُنْقَضِيْنَ (۱۰)ذَائِقَةٌ (۱۱)اُجْنُبْنِيْ (۱۲)لَيَخْرُجُنَّ

(۱۳)تَحْسُدُوْنَنَا (۱۴)دَرَسْتَ (۱۵)يَسْجُدَانِ (۱۶)سَلَكَكُمْ

(۱۷)لَا يَفْتُرُوْنَ (۱۸)لَا تَطْرُدْ (۱۹)بِطَارِدٍ (۲۰)اُكْتُبْ

(۲۱)حَاشِرِيْنَ (۲۲)مَحْشُوْرَةٌ (۲۳)خَارِجِيْنَ (۲۴)اَلرَّازِقِيْنَ

(۲۵)اَلْمَرْفُوْعُ (۲۶)مَسْتُوْرًا (۲۷)عَابِدُوْنَ (۲۸)اَلْقَاعِدُوْنَ

کتاب خریدنے کے لئے رابطہ کریں
mazahirhujveri@gmail.com
0336 - 4146 934
مرکز علی بن عثمان
DarseNizami.MadinaAcademy.pk

مرکز علی بن عثمان

دوسرا باب

ضَرَبَ یَضْرِبُ

صرف صغیر

ضَرَبَ [فعل ماضی معروف]	یَضْرِبُ [فعل مضارع معروف]	ضَرْبًا [مصدر مبنی للفاعل]	فَهُوَ ضَارِبٌ [اسمِ فاعل]
ضُرِبَ [فعل ماضی مجہول]	یُضْرَبُ [فعل مضارع مجہول]	ضَرْبًا [مصدر مبنی للمفعول]	فَذَاكَ مَضْرُوْبٌ [اسمِ مفعول]
اَلْاَمْرُ مِنْهُ اِضْرِبْ [فعل امر]	وَالنَّهْیُ عَنْهُ لَاتَضْرِبْ [فعل نہی]	اَلظَّرْفُ مِنْهُ مَضْرِبٌ [اسمِ ظرف]	وَالْاٰلَةُ مِنْهُ مِضْرَبٌ [اسمِ آلہ صغریٰ]
مِضْرَبَةٌ [اسمِ آلہ وسطیٰ]	مِضْرَابٌ [اسمِ آلہ کبریٰ]	اَفْعَلُ التَّفْضِیْلِ لِلْمُذَكَّرِ مِنْهُ اَضْرَبُ [اسمِ تفضیل مذکر]	وَالْمُؤَنَّثِ مِنْهُ ضُرْبٰی [اسمِ تفضیل مؤنث]

کتاب خریدنے کے لئے رابطہ کریں
mazahirhujveri@gmail.com
0336 - 4146 934
DarseNizami.MadinaAcademy.pk
مرکز علی بن عثمان

صرف کبیر فعل ماضی

	ماضی مثبت		ماضی منفی	
صیغہ	معروف	مجہول	معروف	مجہول
واحد مذکر غائب	ضَرَبَ	ضُرِبَ	مَا ضَرَبَ	مَا ضُرِبَ
تثنیہ مذکر غائب	ضَرَبَا	ضُرِبَا	مَا ضَرَبَا	مَا ضُرِبَا
جمع مذکر غائب	ضَرَبُوْا	ضُرِبُوْا	مَا ضَرَبُوْا	مَا ضُرِبُوْا
واحد مؤنث غائب	ضَرَبَتْ	ضُرِبَتْ	مَا ضَرَبَتْ	مَا ضُرِبَتْ
تثنیہ مؤنث غائب	ضَرَبَتَا	ضُرِبَتَا	مَا ضَرَبَتَا	مَا ضُرِبَتَا
جمع مؤنث غائب	ضَرَبْنَ	ضُرِبْنَ	مَا ضَرَبْنَ	مَا ضُرِبْنَ
واحد مذکر حاضر	ضَرَبْتَ	ضُرِبْتَ	مَا ضَرَبْتَ	مَا ضُرِبْتَ
تثنیہ مذکر حاضر	ضَرَبْتُمَا	ضُرِبْتُمَا	مَا ضَرَبْتُمَا	مَا ضُرِبْتُمَا
جمع مذکر حاضر	ضَرَبْتُمْ	ضُرِبْتُمْ	مَا ضَرَبْتُمْ	مَا ضُرِبْتُمْ
واحد مؤنث حاضر	ضَرَبْتِ	ضُرِبْتِ	مَا ضَرَبْتِ	مَا ضُرِبْتِ
تثنیہ مؤنث حاضر	ضَرَبْتُمَا	ضُرِبْتُمَا	مَا ضَرَبْتُمَا	مَا ضُرِبْتُمَا
جمع مؤنث حاضر	ضَرَبْتُنَّ	ضُرِبْتُنَّ	مَا ضَرَبْتُنَّ	مَا ضُرِبْتُنَّ
واحد متکلم	ضَرَبْتُ	ضُرِبْتُ	مَا ضَرَبْتُ	مَا ضُرِبْتُ
متکلم مع الغیر	ضَرَبْنَا	ضُرِبْنَا	مَا ضَرَبْنَا	مَا ضُرِبْنَا

کتاب خریدنے کے لئے رابطہ کریں
mazahirhujveri@gmail.com
0336 - 4146 934
مرکز علی بن عثمان
DarseNizami.MadinaAcademy.pk

صرف کبیر فعل مضارع

	مضارع مثبت		مضارع منفی	
صیغہ	معروف	مجہول	معروف	مجہول
واحد مذکر غائب	يَضْرِبُ	يُضْرَبُ	لَا يَضْرِبُ	لَا يُضْرَبُ
تثنیہ مذکر غائب	يَضْرِبَانِ	يُضْرَبَانِ	لَا يَضْرِبَانِ	لَا يُضْرَبَانِ
جمع مذکر غائب	يَضْرِبُوْنَ	يُضْرَبُوْنَ	لَا يَضْرِبُوْنَ	لَا يُضْرَبُوْنَ
واحد مؤنث غائب	تَضْرِبُ	تُضْرَبُ	لَا تَضْرِبُ	لَا تُضْرَبُ
تثنیہ مؤنث غائب	تَضْرِبَانِ	تُضْرَبَانِ	لَا تَضْرِبَانِ	لَا تُضْرَبَانِ
جمع مؤنث غائب	يَضْرِبْنَ	يُضْرَبْنَ	لَا يَضْرِبْنَ	لَا يُضْرَبْنَ
واحد مذکر حاضر	تَضْرِبُ	تُضْرَبُ	لَا تَضْرِبُ	لَا تُضْرَبُ
تثنیہ مذکر حاضر	تَضْرِبَانِ	تُضْرَبَانِ	لَا تَضْرِبَانِ	لَا تُضْرَبَانِ
جمع مذکر حاضر	تَضْرِبُوْنَ	تُضْرَبُوْنَ	لَا تَضْرِبُوْنَ	لَا تُضْرَبُوْنَ
واحد مؤنث حاضر	تَضْرِبِيْنَ	تُضْرَبِيْنَ	لَا تَضْرِبِيْنَ	لَا تُضْرَبِيْنَ
تثنیہ مؤنث حاضر	تَضْرِبَانِ	تُضْرَبَانِ	لَا تَضْرِبَانِ	لَا تُضْرَبَانِ
جمع مؤنث حاضر	تَضْرِبْنَ	تُضْرَبْنَ	لَا تَضْرِبْنَ	لَا تُضْرَبْنَ
واحد متکلم	اَضْرِبُ	اُضْرَبُ	لَا اَضْرِبُ	لَا اُضْرَبُ
متکلم مع الغیر	نَضْرِبُ	نُضْرَبُ	لَا نَضْرِبُ	لَا نُضْرَبُ

مرکز علی بن عثمان

کتاب خریدنے کے لئے رابطہ کریں
mazahirhujveri@gmail.com
0336 - 4146 934
DarseNizami.MadinaAcademy.pk
مرکز علی بن عثمان

صرف کبیر فعل نفی تاکید/جحد

	نفی تاکید بلن ناصبہ		نفی جحد بلم جازمہ	
صیغہ	معروف	مجہول	معروف	مجہول
واحد مذکر غائب	لَنْ يَّضْرِبَ	لَنْ يُّضْرَبَ	لَمْ يَضْرِبْ	لَمْ يُضْرَبْ
تثنیہ مذکر غائب	لَنْ يَّضْرِبَا	لَنْ يُّضْرَبَا	لَمْ يَضْرِبَا	لَمْ يُضْرَبَا
جمع مذکر غائب	لَنْ يَّضْرِبُوْا	لَنْ يُّضْرَبُوْا	لَمْ يَضْرِبُوْا	لَمْ يُضْرَبُوْا
واحد مؤنث غائب	لَنْ تَضْرِبَ	لَنْ تُضْرَبَ	لَمْ تَضْرِبْ	لَمْ تُضْرَبْ
تثنیہ مؤنث غائب	لَنْ تَضْرِبَا	لَنْ تُضْرَبَا	لَمْ تَضْرِبَا	لَمْ تُضْرَبَا
جمع مؤنث غائب	لَنْ يَّضْرِبْنَ	لَنْ يُّضْرَبْنَ	لَمْ يَضْرِبْنَ	لَمْ يُضْرَبْنَ
واحد مذکر حاضر	لَنْ تَضْرِبَ	لَنْ تُضْرَبَ	لَمْ تَضْرِبْ	لَمْ تُضْرَبْ
تثنیہ مذکر حاضر	لَنْ تَضْرِبَا	لَنْ تُضْرَبَا	لَمْ تَضْرِبَا	لَمْ تُضْرَبَا
جمع مذکر حاضر	لَنْ تَضْرِبُوْا	لَنْ تُضْرَبُوْا	لَمْ تَضْرِبُوْا	لَمْ تُضْرَبُوْا
واحد مؤنث حاضر	لَنْ تَضْرِبِىْ	لَنْ تُضْرَبِىْ	لَمْ تَضْرِبِىْ	لَمْ تُضْرَبِىْ
تثنیہ مؤنث حاضر	لَنْ تَضْرِبَا	لَنْ تُضْرَبَا	لَمْ تَضْرِبَا	لَمْ تُضْرَبَا
جمع مؤنث حاضر	لَنْ تَضْرِبْنَ	لَنْ تُضْرَبْنَ	لَمْ تَضْرِبْنَ	لَمْ تُضْرَبْنَ
واحد متکلم	لَنْ اَضْرِبَ	لَنْ اُضْرَبَ	لَمْ اَضْرِبْ	لَمْ اُضْرَبْ
متکلم مع الغیر	لَنْ نَّضْرِبَ	لَنْ نُّضْرَبَ	لَمْ نَضْرِبْ	لَمْ نُضْرَبْ

مرکز علی بن عثمان

کتاب خریدنے کے لئے رابطہ کریں
mazahirhujveri@gmail.com
0336 - 4146 934
مرکز علی بن عثمان
DarseNizami.MadinaAcademy.pk

صرف کبیر فعل مضارع تاکید

	لام تاکید بانون تاکید ثقیلہ		لام تاکید بانون تاکید خفیفہ	
صیغہ	معروف	مجہول	معروف	مجہول
واحد مذکر غائب	لَيَضْرِبَنَّ	لَيُضْرَبَنَّ	لَيَضْرِبَنْ	لَيُضْرَبَنْ
تثنیہ مذکر غائب	لَيَضْرِبَانِّ	لَيُضْرَبَانِّ	X	X
جمع مذکر غائب	لَيَضْرِبُنَّ	لَيُضْرَبُنَّ	لَيَضْرِبُنْ	لَيُضْرَبُنْ
واحد مؤنث غائب	لَتَضْرِبَنَّ	لَتُضْرَبَنَّ	لَتَضْرِبَنْ	لَتُضْرَبَنْ
تثنیہ مؤنث غائب	لَتَضْرِبَانِّ	لَتُضْرَبَانِّ	X	X
جمع مؤنث غائب	لَيَضْرِبْنَانِّ	لَيُضْرَبْنَانِّ	X	X
واحد مذکر حاضر	لَتَضْرِبَنَّ	لَتُضْرَبَنَّ	لَتَضْرِبَنْ	لَتُضْرَبَنْ
تثنیہ مذکر حاضر	لَتَضْرِبَانِّ	لَتُضْرَبَانِّ	X	X
جمع مذکر حاضر	لَتَضْرِبُنَّ	لَتُضْرَبُنَّ	لَتَضْرِبُنْ	لَتُضْرَبُنْ
واحد مؤنث حاضر	لَتَضْرِبِنَّ	لَتُضْرَبِنَّ	لَتَضْرِبِنْ	لَتُضْرَبِنْ
تثنیہ مؤنث حاضر	لَتَضْرِبَانِّ	لَتُضْرَبَانِّ	X	X
جمع مؤنث حاضر	لَتَضْرِبْنَانِّ	لَتُضْرَبْنَانِّ	X	X
واحد متکلم	لَاَضْرِبَنَّ	لَاُضْرَبَنَّ	لَاَضْرِبَنْ	لَاُضْرَبَنْ
متکلم مع الغیر	لَنَضْرِبَنَّ	لَنُضْرَبَنَّ	لَنَضْرِبَنْ	لَنُضْرَبَنْ

کتاب خریدنے کے لئے رابطہ کریں
mazahirhujveri@gmail.com
0336 - 4146 934
مرکز علی بن عثمان
DarseNizami.MadinaAcademy.pk

صرف کبیر فعل امر و نہی

صیغہ	امر حاضر		نہی حاضر	
	معروف	مجہول	معروف	مجہول
واحد مذکر حاضر	اِضْرِبْ	لِتُضْرَبْ	لَاتَضْرِبْ	لَاتُضْرَبْ
تثنیہ مذکر حاضر	اِضْرِبَا	لِتُضْرَبَا	لَاتَضْرِبَا	لَاتُضْرَبَا
جمع مذکر حاضر	اِضْرِبُوْا	لِتُضْرَبُوْا	لَاتَضْرِبُوْا	لَاتُضْرَبُوْا
واحد مؤنث حاضر	اِضْرِبِیْ	لِتُضْرَبِیْ	لَاتَضْرِبِیْ	لَاتُضْرَبِیْ
تثنیہ مؤنث حاضر	اِضْرِبَا	لِتُضْرَبَا	لَاتَضْرِبَا	لَاتُضْرَبَا
جمع مؤنث حاضر	اِضْرِبْنَ	لِتُضْرَبْنَ	لَاتَضْرِبْنَ	لَاتُضْرَبْنَ

	امر غائب و متکلم		نہی غائب و متکلم	
واحد مذکر غائب	لِیَضْرِبْ	لِیُضْرَبْ	لَایَضْرِبْ	لَایُضْرَبْ
تثنیہ مذکر غائب	لِیَضْرِبَا	لِیُضْرَبَا	لَایَضْرِبَا	لَایُضْرَبَا
جمع مذکر غائب	لِیَضْرِبُوْا	لِیُضْرَبُوْا	لَایَضْرِبُوْا	لَایُضْرَبُوْا
واحد مؤنث غائب	لِتَضْرِبْ	لِتُضْرَبْ	لَاتَضْرِبْ	لَاتُضْرَبْ
تثنیہ مؤنث غائب	لِتَضْرِبَا	لِتُضْرَبَا	لَاتَضْرِبَا	لَاتُضْرَبَا
جمع مؤنث غائب	لِیَضْرِبْنَ	لِیُضْرَبْنَ	لَایَضْرِبْنَ	لَایُضْرَبْنَ
واحد متکلم	لِاَضْرِبْ	لِاُضْرَبْ	لَااَضْرِبْ	لَااُضْرَبْ
متکلم مع الغیر	لِنَضْرِبْ	لِنُضْرَبْ	لَانَضْرِبْ	لَانُضْرَبْ

مرکز علی بن عثمان

کتاب خریدنے کے لئے رابطہ کریں
mazahirhujveri@gmail.com
0336 - 4146 934
مرکز علی بن عثمان
DarseNizami.MadinaAcademy.pk

صرف کبیر فعل امر تاکید

صیغہ	امر حاضر بانون ثقیلہ		امر حاضر بانون خفیفہ	
	معروف	مجہول	معروف	مجہول
واحد مذکر حاضر	اِضْرِبَنَّ	لِتُضْرَبَنَّ	اِضْرِبَنْ	لِتُضْرَبَنْ
تثنیہ مذکر حاضر	اِضْرِبَانِّ	لِتُضْرَبَانِّ	X	X
جمع مذکر حاضر	اِضْرِبُنَّ	لِتُضْرَبُنَّ	اِضْرِبُنْ	لِتُضْرَبُنْ
واحد مؤنث حاضر	اِضْرِبِنَّ	لِتُضْرَبِنَّ	اِضْرِبِنْ	لِتُضْرَبِنْ
تثنیہ مؤنث حاضر	اِضْرِبَانِّ	لِتُضْرَبَانِّ	X	X
جمع مؤنث حاضر	اِضْرِبْنَانِّ	لِتُضْرَبْنَانِّ	X	X

	امر غائب ومتکلم بانون ثقیلہ		امر غائب ومتکلم بانون خفیفہ	
واحد مذکر غائب	لِيَضْرِبَنَّ	لِيُضْرَبَنَّ	لِيَضْرِبَنْ	لِيُضْرَبَنْ
تثنیہ مذکر غائب	لِيَضْرِبَانِّ	لِيُضْرَبَانِّ	X	X
جمع مذکر غائب	لِيَضْرِبُنَّ	لِيُضْرَبُنَّ	لِيَضْرِبُنْ	لِيُضْرَبُنْ
واحد مؤنث غائب	لِتَضْرِبَنَّ	لِتُضْرَبَنَّ	لِتَضْرِبَنْ	لِتُضْرَبَنْ
تثنیہ مؤنث غائب	لِتَضْرِبَانِّ	لِتُضْرَبَانِّ	X	X
جمع مؤنث غائب	لِيَضْرِبْنَانِّ	لِيُضْرَبْنَانِّ	X	X
واحد متکلم	لَاَضْرِبَنَّ	لَاُضْرَبَنَّ	لَاَضْرِبَنْ	لَاُضْرَبَنْ
متکلم مع الغیر	لَنَضْرِبَنَّ	لَنُضْرَبَنَّ	لَنَضْرِبَنْ	لَنُضْرَبَنْ

کتاب خریدنے کے لئے رابطہ کریں
mazahirhujveri@gmail.com
0336 - 4146 934
مرکز علی بن عثمان
DarseNizami.MadinaAcademy.pk

صرف کبیر فعل نہی تاکید

	نہی حاضر بانون ثقیلہ		نہی حاضر بانون خفیفہ	
صیغہ	معروف	مجہول	معروف	مجہول
واحد مذکر حاضر	لَاتَضْرِبَنَّ	لَاتُضْرَبَنَّ	لَاتَضْرِبَنْ	لَاتُضْرَبَنْ
تثنیہ مذکر حاضر	لَاتَضْرِبَانِّ	لَاتُضْرَبَانِّ	X	X
جمع مذکر حاضر	لَاتَضْرِبُنَّ	لَاتُضْرَبُنَّ	لَاتَضْرِبُنْ	لَاتُضْرَبُنْ
واحد مؤنث حاضر	لَاتَضْرِبِنَّ	لَاتُضْرَبِنَّ	لَاتَضْرِبِنْ	لَاتُضْرَبِنْ
تثنیہ مؤنث حاضر	لَاتَضْرِبَانِّ	لَاتُضْرَبَانِّ	X	X
جمع مؤنث حاضر	لَاتَضْرِبْنَانِّ	لَاتُضْرَبْنَانِّ	X	X

	نہی غائب ومتکلم بانون ثقیلہ		نہی غائب ومتکلم بانون خفیفہ	
واحد مذکر غائب	لَایَضْرِبَنَّ	لَایُضْرَبَنَّ	لَایَضْرِبَنْ	لَایُضْرَبَنْ
تثنیہ مذکر غائب	لَایَضْرِبَانِّ	لَایُضْرَبَانِّ	X	X
جمع مذکر غائب	لَایَضْرِبُنَّ	لَایُضْرَبُنَّ	لَایَضْرِبُنْ	لَایُضْرَبُنْ
واحد مؤنث غائب	لَاتَضْرِبَنَّ	لَاتُضْرَبَنَّ	لَاتَضْرِبَنْ	لَاتُضْرَبَنْ
تثنیہ مؤنث غائب	لَاتَضْرِبَانِّ	لَاتُضْرَبَانِّ	X	X
جمع مؤنث غائب	لَایَضْرِبْنَانِّ	لَایُضْرَبْنَانِّ	X	X
واحد متکلم	لَااَضْرِبَنَّ	لَااُضْرَبَنَّ	لَااَضْرِبَنْ	لَااُضْرَبَنْ
متکلم مع الغیر	لَانَضْرِبَنَّ	لَانُضْرَبَنَّ	لَانَضْرِبَنْ	لَانُضْرَبَنْ

کتاب خریدنے کے لئے رابطہ کریں
mazahirhujveri@gmail.com
0336 - 4146 934
DarseNizami.MadinaAcademy.pk

صرف کبیر اسم

اسمِ فاعل		اسمِ مفعول	اسمِ تفضیل	
صیغہ	گردان	گردان	صیغہ	گردان
واحد مذکر	ضَارِبٌ	مَضْرُوْبٌ	واحد مذکر	اَضْرَبُ
تثنیہ مذکر	ضَارِبَانِ	مَضْرُوْبَانِ	تثنیہ مذکر	اَضْرَبَانِ
جمع مذکر	ضَارِبُوْنَ	مَضْرُوْبُوْنَ	جمع مذکر سالم	اَضْرَبُوْنَ
واحد مؤنث	ضَارِبَةٌ	مَضْرُوْبَةٌ	جمع مذکر مکسر	اَضَارِبُ
تثنیہ مؤنث	ضَارِبَتَانِ	مَضْرُوْبَتَانِ	واحد مؤنث	ضُرْبٰی
جمع مؤنث	ضَارِبَاتٌ	مَضْرُوْبَاتٌ	تثنیہ مؤنث	ضُرْبَیَانِ
X	X	X	جمع مؤنث سالم	ضُرْبَیَاتٌ
X	X	X	جمع مؤنث مکسر	ضُرَبٌ

اسمِ ظرف		اسمِ آلہ		
صیغہ	گردان	گردان (صغریٰ)	گردان (وسطیٰ)	گردان (کبریٰ)
واحد	مَضْرَبٌ	مِضْرَبٌ	مِضْرَبَةٌ	مِضْرَابٌ
تثنیہ	مَضْرَبَانِ	مِضْرَبَانِ	مِضْرَبَتَانِ	مِضْرَابَانِ
جمع	مَضَارِبُ	مَضَارِبُ	مَضَارِبُ	مَضَارِیْبُ

کتاب خریدنے کے لئے رابطہ کریں
mazahirhujveri@gmail.com
0336 - 4146 934
مرکز علی بن عثمان
DarseNizami.MadinaAcademy.pk

مرکز علی بن عثمان

مصادر

	مصدر	حروفِ اصلیہ	معنٰی	صرف صغیر
۱	اَلضَّرْبُ	ض ۔ ر ۔ ب	مارنا	ضَرَبَ يَضْرِبُ ضَرْبًا فهو ضَارِبٌ ۔۔۔ (آخر تک)
۲	اَلْغَسْلُ	غ ۔ س ۔ ل	دھونا	غَسَلَ يَغْسِلُ غَسْلًا فَهُوَ غَاسِلٌ وغُسِلَ يُغْسَلُ غَسْلًا فَذَاكَ مَغْسُوْلٌ اَلْاَمْرُ مِنْهُ اِغْسِلْ وَالنَّهْيُ عَنْهُ لَاتَغْسِلْ اَلظَّرْفُ مِنْهُ مَغْسِلٌ وَالْاٰلَةُ مِنْهُ مِغْسَلٌ، مِغْسَلَةٌ ، مِغْسَالٌ اَفْعَلُ التَّفْضِيْلِ لِلْمُذَكَّرِ مِنْهُ اَغْسَلُ وَالْمُؤَنَّثِ مِنْهُ غُسْلٰى
۳	اَلْغَلْبُ	غ ۔ ل ۔ ب	غلبہ کرنا	غَلَبَ يَغْلِبُ غَلْبًا فَهُوَ غَالِبٌ وَغُلِبَ يُغْلَبُ غَلْبًا فَذَاكَ مَغْلُوْبٌ اَلْاَمْرُ مِنْهُ اِغْلِبْ وَالنَّهْيُ عَنْهُ لَاتَغْلِبْ اَلظَّرْفُ مِنْهُ مَغْلِبٌ وَالْاٰلَةُ مِنْهُ مِغْلَبٌ، مِغْلَبَةٌ ، مِغْلَابٌ اَفْعَلُ التَّفْضِيْلِ لِلْمُذَكَّرِ مِنْهُ اَغْلَبُ وَالْمُؤَنَّثِ مِنْهُ غُلْبٰى
۴	اَلظُّلْمُ	ظ ۔ ل ۔ م	ظلم کرنا	ظَلَمَ يَظْلِمُ ظُلْمًا فَهُوَ ظَالِمٌ وَظُلِمَ يُظْلَمُ ظُلْمًا فَذَاكَ مَظْلُوْمٌ اَلْاَمْرُ مِنْهُ اِظْلِمْ وَالنَّهْيُ عَنْهُ لَاتَظْلِمْ اَلظَّرْفُ مِنْهُ مَظْلِمٌ وَالْاٰلَةُ مِنْهُ مِظْلَمٌ، مِظْلَمَةٌ، مِظْلَامٌ اَفْعَلُ التَّفْضِيْلِ لِلْمُذَكَّرِ مِنْهُ اَظْلَمُ وَالْمُؤَنَّثِ مِنْهُ ظُلْمٰى
۵	اَلْفَصْلُ	ف ۔ ص ۔ ل	جدا کرنا	فَصَلَ يَفْصِلُ فَصْلًا فَهُوَ فَاصِلٌ وَفُصِلَ يُفْصَلُ فَصْلًا فَذَاكَ مَفْصُوْلٌ اَلْاَمْرُ مِنْهُ اِفْصِلْ وَالنَّهْيُ عَنْهُ لَاتَفْصِلْ اَلظَّرْفُ مِنْهُ مَفْصِلٌ وَالْاٰلَةُ مِنْهُ مِفْصَلٌ، مِفْصَلَةٌ ، مِفْصَالٌ اَفْعَلُ التَّفْضِيْلِ لِلْمُذَكَّرِ مِنْهُ اَفْصَلُ وَالْمُؤَنَّثِ مِنْهُ فُصْلٰى

مرکز علی بن عثمان

تمرینات

تمرین نمبر۱: ترجمہ کریں

(۱) يَغْسِلُوْنَ (۲) اِفْصِلُوْا (۳) لَيَظْلِمُنَانِّ

تمرین نمبر۲: عربی بنائیں

(۱) ان دو مذکروں نے غلبہ کیا (۲) دھونے والی کئی مؤنث

کتاب خریدنے کے لئے رابطہ کریں
mazahirhujveri@gmail.com
0336 - 4146 934
مرکز علی بن عثمان
DarseNizami.MadinaAcademy.pk

مرکز علی بن عثمان

تمرین نمبر۳: صرف صغیر بنائیں

مصدر	مادہ	معنٰی	مصدر	مادہ	معنٰی
اَلتَّفُلُ	ت۔ف۔ل	تھوکنا	اَلْعِصْمَةُ	ع۔ص۔م	حفاظت کرنا
اَلْجَذْبُ	ج۔ذ۔ب	کھینچنا	اَلْغَزْلُ	غ۔ز۔ل	کاتنا
اَلْجُلُوْسُ	ج۔ل۔س	بیٹھنا	اَلْمَغْفِرَةُ	غ۔ف۔ر	بخشنا
اَلْحَبْسُ	ح۔ب۔س	روکنا	اَلْفَلْقُ	ف۔ل۔ق	پھاڑنا
اَلْحَلْقُ	ح۔ل۔ق	سر مونڈنا	اَلْقَبْضُ	ق۔ب۔ض	پکڑنا
اَلْحَمْلُ	ح۔م۔ل	اُٹھانا	اَلْقَصْدُ	ق۔ص۔د	ارادہ کرنا
اَلْخَرْقُ	خ۔ر۔ق	پھاڑنا	اَلْكِذْبُ	ک۔ذ۔ب	جھوٹ بولنا
اَلرَّبْطُ	ر۔ب۔ط	باندھنا	اَلْكَسْبُ	ک۔س۔ب	کمانا
اَلرُّجُوْعُ	ر۔ج۔ع	لوٹنا	اَلْكَسْرُ	ک۔س۔ر	توڑنا
اَلسَّرِقَةُ	س۔ر۔ق	چُرانا	اَلْكَشْفُ	ک۔ش۔ف	کھولنا
اَلسَّفْكُ	س۔ف۔ک	خون بہانا	اَلْكَنْزُ	ک۔ن۔ز	جمع کرنا
اَلصَّبْرُ	ص۔ب۔ر	صبر کرنا	اَللَّطْمُ	ل۔ط۔م	طمانچہ مارنا
اَلْمَعْرِفَةُ	ع۔ر۔ف	پہچاننا	اَللَّمْزُ	ل۔م۔ز	عیب نکالنا
اَلْعَدْلُ	ع۔د۔ل	انصاف کرنا	اَلنُّزُوْلُ	ن۔ز۔ل	اترنا
اَلْعَصْرُ	ع۔ص۔ر	نچوڑنا	اَلْهَلَاكُ	ھ۔ل۔ک	ہلاک ہونا

مرکز علی بن عثمان

تمرین نمبر۴: صیغہ بتائیں

(۱)تَكْنِزُوْنَ (۲)اِغْفِرْ (۳)لَاتَلْمِزُوْا (۴)اَلْكَاذِبِيْنَ

(۵)لَتَكْشِفَنَّ (۶)لِتَرْجِعَنَّ (۷)لَايُجْلَسُوْنَ (۸)لَا يُعْرَفُوْا

(۹)لَيْتَمَا مَا حَلَقْتَ (۱۰)غَافِرٌ (۱۱)لَايَحْطِمَنَّكُمْ (۱۲)لَيَحْلِفُنَّ

(۱۳)يَخْصِفَانِ (۱۴)سَبَقُوْنَا (۱۵)اِعْدِلُوْا (۱۶)فَلَعَرَفْتَهُمْ

(۱۷)لَاغْلِبَنَّ (۱۸)فَقَذَفْنَاهَا (۱۹)تَقْذِفُ (۲۰)كَنَزْتُمْ

(۲۱)هَالِكٌ (۲۲)اَلْكَاظِمِيْنَ (۲۳)مَظْلُوْمُوْنَ (۲۴)مَعْزُوْلُوْنَ

(۲۵)اَلْمَعْرُوْفُ (۲۶)اَلْمَغْضُوْبُ (۲۷)اَلْغَافِرِيْنَ (۲۸)مَغْلُوْبٌ

کتاب خریدنے کے لئے رابطہ کریں
mazahirhujveri@gmail.com
0336 - 4146 934
مرکز علی بن عثمان
DarseNizami.MadinaAcademy.pk

مرکز علی بن عثمان

تیسرا باب

سَمِعَ یَسْمَعُ

صرف صغیر

سَمِعَ [فعل ماضی معروف]	یَسْمَعُ [فعل مضارع معروف]	سَمْعًا [مصدر مبنی للفاعل]	فَهُوَ سَامِعٌ [اسمِ فاعل]
سُمِعَ [فعل ماضی مجہول]	یُسْمَعُ [فعل مضارع مجہول]	سَمْعًا [مصدر مبنی للمفعول]	فَذَاكَ مَسْمُوْعٌ [اسمِ مفعول]
اَلْاَمْرُ مِنْهُ اِسْمَعْ [فعل امر]	وَالنَّهْیُ عَنْهُ لَاتَسْمَعْ [فعل نہی]	اَلظَّرْفُ مِنْهُ مَسْمَعٌ [اسمِ ظرف]	وَالْاٰلَةُ مِنْهُ مِسْمَعٌ [اسمِ آلہ صغریٰ]
		اَفْعَلُ التَّفْضِیْلِ لِلْمُذَكَّرِ مِنْهُ اَسْمَعُ [اسمِ تفضیل مذکر]	وَالْمُؤَنَّثِ مِنْهُ سُمْعٰی [اسمِ تفضیل مؤنث]
مِسْمَعَةٌ [اسمِ آلہ وسطیٰ]	مِسْمَاعٌ [اسمِ آلہ کبریٰ]		

کتاب خریدنے کے لئے رابطہ کریں
mazahirhujveri@gmail.com
0336 - 4146 934
مرکز علی بن عثمان
DarseNizami.MadinaAcademy.pk

صرف کبیر فعل ماضی

	ماضی مثبت		ماضی منفی	
صیغہ	معروف	مجہول	معروف	مجہول
واحد مذکر غائب	سَمِعَ	سُمِعَ	مَا سَمِعَ	مَا سُمِعَ
تثنیہ مذکر غائب	سَمِعَا	سُمِعَا	مَا سَمِعَا	مَا سُمِعَا
جمع مذکر غائب	سَمِعُوْا	سُمِعُوْا	مَا سَمِعُوْا	مَا سُمِعُوْا
واحد مؤنث غائب	سَمِعَتْ	سُمِعَتْ	مَا سَمِعَتْ	مَا سُمِعَتْ
تثنیہ مؤنث غائب	سَمِعَتَا	سُمِعَتَا	مَا سَمِعَتَا	مَا سُمِعَتَا
جمع مؤنث غائب	سَمِعْنَ	سُمِعْنَ	مَا سَمِعْنَ	مَا سُمِعْنَ
واحد مذکر حاضر	سَمِعْتَ	سُمِعْتَ	مَا سَمِعْتَ	مَا سُمِعْتَ
تثنیہ مذکر حاضر	سَمِعْتُمَا	سُمِعْتُمَا	مَا سَمِعْتُمَا	مَا سُمِعْتُمَا
جمع مذکر حاضر	سَمِعْتُمْ	سُمِعْتُمْ	مَا سَمِعْتُمْ	مَا سُمِعْتُمْ
واحد مؤنث حاضر	سَمِعْتِ	سُمِعْتِ	مَا سَمِعْتِ	مَا سُمِعْتِ
تثنیہ مؤنث حاضر	سَمِعْتُمَا	سُمِعْتُمَا	مَا سَمِعْتُمَا	مَا سُمِعْتُمَا
جمع مؤنث حاضر	سَمِعْتُنَّ	سُمِعْتُنَّ	مَا سَمِعْتُنَّ	مَا سُمِعْتُنَّ
واحد متکلم	سَمِعْتُ	سُمِعْتُ	مَا سَمِعْتُ	مَا سُمِعْتُ
متکلم مع الغیر	سَمِعْنَا	سُمِعْنَا	مَا سَمِعْنَا	مَا سُمِعْنَا

مرکز علی بن عثمان

کتاب خریدنے کے لئے رابطہ کریں
mazahirhujveri@gmail.com
0336 - 4146 934
DarseNizami.MadinaAcademy.pk
مرکز علی بن عثمان

صرف کبیر فعل مضارع

	مضارع مثبت		مضارع منفی	
صیغہ	معروف	مجہول	معروف	مجہول
واحد مذکر غائب	يَسْمَعُ	يُسْمَعُ	لَا يَسْمَعُ	لَا يُسْمَعُ
تثنیہ مذکر غائب	يَسْمَعَانِ	يُسْمَعَانِ	لَا يَسْمَعَانِ	لَا يُسْمَعَانِ
جمع مذکر غائب	يَسْمَعُوْنَ	يُسْمَعُوْنَ	لَا يَسْمَعُوْنَ	لَا يُسْمَعُوْنَ
واحد مؤنث غائب	تَسْمَعُ	تُسْمَعُ	لَا تَسْمَعُ	لَا تُسْمَعُ
تثنیہ مؤنث غائب	تَسْمَعَانِ	تُسْمَعَانِ	لَا تَسْمَعَانِ	لَا تُسْمَعَانِ
جمع مؤنث غائب	يَسْمَعْنَ	يُسْمَعْنَ	لَا يَسْمَعْنَ	لَا يُسْمَعْنَ
واحد مذکر حاضر	تَسْمَعُ	تُسْمَعُ	لَا تَسْمَعُ	لَا تُسْمَعُ
تثنیہ مذکر حاضر	تَسْمَعَانِ	تُسْمَعَانِ	لَا تَسْمَعَانِ	لَا تُسْمَعَانِ
جمع مذکر حاضر	تَسْمَعُوْنَ	تُسْمَعُوْنَ	لَا تَسْمَعُوْنَ	لَا تُسْمَعُوْنَ
واحد مؤنث حاضر	تَسْمَعِيْنَ	تُسْمَعِيْنَ	لَا تَسْمَعِيْنَ	لَا تُسْمَعِيْنَ
تثنیہ مؤنث حاضر	تَسْمَعَانِ	تُسْمَعَانِ	لَا تَسْمَعَانِ	لَا تُسْمَعَانِ
جمع مؤنث حاضر	تَسْمَعْنَ	تُسْمَعْنَ	لَا تَسْمَعْنَ	لَا تُسْمَعْنَ
واحد متکلم	اَسْمَعُ	اُسْمَعُ	لَا اَسْمَعُ	لَا اُسْمَعُ
متکلم مع الغیر	نَسْمَعُ	نُسْمَعُ	لَا نَسْمَعُ	لَا نُسْمَعُ

مرکز علی بن عثمان

کتاب خریدنے کے لئے رابطہ کریں
mazahirhujveri@gmail.com
0336 - 4146 934
مرکز علی بن عثمان
DarseNizami.MadinaAcademy.pk

صرف کبیر فعل نفی تاکید/جحد

	نفی تاکید بلن ناصبہ		نفی جحد بلم جازمہ	
صیغہ	معروف	مجہول	معروف	مجہول
واحد مذکر غائب	لَنْ يَّسْمَعَ	لَنْ يُّسْمَعَ	لَمْ يَسْمَعْ	لَمْ يُسْمَعْ
تثنیہ مذکر غائب	لَنْ يَّسْمَعَا	لَنْ يُّسْمَعَا	لَمْ يَسْمَعَا	لَمْ يُسْمَعَا
جمع مذکر غائب	لَنْ يَّسْمَعُوْا	لَنْ يُّسْمَعُوْا	لَمْ يَسْمَعُوْا	لَمْ يُسْمَعُوْا
واحد مؤنث غائب	لَنْ تَسْمَعَ	لَنْ تُسْمَعَ	لَمْ تَسْمَعْ	لَمْ تُسْمَعْ
تثنیہ مؤنث غائب	لَنْ تَسْمَعَا	لَنْ تُسْمَعَا	لَمْ تَسْمَعَا	لَمْ تُسْمَعَا
جمع مؤنث غائب	لَنْ يَّسْمَعْنَ	لَنْ يُّسْمَعْنَ	لَمْ يَسْمَعْنَ	لَمْ يُسْمَعْنَ
واحد مذکر حاضر	لَنْ تَسْمَعَ	لَنْ تُسْمَعَ	لَمْ تَسْمَعْ	لَمْ تُسْمَعْ
تثنیہ مذکر حاضر	لَنْ تَسْمَعَا	لَنْ تُسْمَعَا	لَمْ تَسْمَعَا	لَمْ تُسْمَعَا
جمع مذکر حاضر	لَنْ تَسْمَعُوْا	لَنْ تُسْمَعُوْا	لَمْ تَسْمَعُوْا	لَمْ تُسْمَعُوْا
واحد مؤنث حاضر	لَنْ تَسْمَعِيْ	لَنْ تُسْمَعِيْ	لَمْ تَسْمَعِيْ	لَمْ تُسْمَعِيْ
تثنیہ مؤنث حاضر	لَنْ تَسْمَعَا	لَنْ تُسْمَعَا	لَمْ تَسْمَعَا	لَمْ تُسْمَعَا
جمع مؤنث حاضر	لَنْ تَسْمَعْنَ	لَنْ تُسْمَعْنَ	لَمْ تَسْمَعْنَ	لَمْ تُسْمَعْنَ
واحد متکلم	لَنْ اَسْمَعَ	لَنْ اُسْمَعَ	لَمْ اَسْمَعْ	لَمْ اُسْمَعْ
متکلم مع الغیر	لَنْ نَّسْمَعَ	لَنْ نُّسْمَعَ	لَمْ نَسْمَعْ	لَمْ نُسْمَعْ

مرکز علی بن عثمان

کتاب خریدنے کے لئے رابطہ کریں
mazahirhujveri@gmail.com
0336 - 4146 934
DarseNizami.MadinaAcademy.pk
مرکز علی بن عثمان

صرف کبیر فعل مضارع تاکید

	لام تاکید بانون تاکید ثقیلہ		لام تاکید بانون تاکید خفیفہ	
صیغہ	معروف	مجہول	معروف	مجہول
واحد مذکر غائب	لَيَسْمَعَنَّ	لَيُسْمَعَنَّ	لَيَسْمَعَنْ	لَيُسْمَعَنْ
تثنیہ مذکر غائب	لَيَسْمَعَانِّ	لَيُسْمَعَانِّ	X	X
جمع مذکر غائب	لَيَسْمَعُنَّ	لَيُسْمَعُنَّ	لَيَسْمَعُنْ	لَيُسْمَعُنْ
واحد مؤنث غائب	لَتَسْمَعَنَّ	لَتُسْمَعَنَّ	لَتَسْمَعَنْ	لَتُسْمَعَنْ
تثنیہ مؤنث غائب	لَتَسْمَعَانِّ	لَتُسْمَعَانِّ	X	X
جمع مؤنث غائب	لَيَسْمَعْنَانِّ	لَيُسْمَعْنَانِّ	X	X
واحد مذکر حاضر	لَتَسْمَعَنَّ	لَتُسْمَعَنَّ	لَتَسْمَعَنْ	لَتُسْمَعَنْ
تثنیہ مذکر حاضر	لَتَسْمَعَانِّ	لَتُسْمَعَانِّ	X	X
جمع مذکر حاضر	لَتَسْمَعُنَّ	لَتُسْمَعُنَّ	لَتَسْمَعُنْ	لَتُسْمَعُنْ
واحد مؤنث حاضر	لَتَسْمَعِنَّ	لَتُسْمَعِنَّ	لَتَسْمَعِنْ	لَتُسْمَعِنْ
تثنیہ مؤنث حاضر	لَتَسْمَعَانِّ	لَتُسْمَعَانِّ	X	X
جمع مؤنث حاضر	لَتَسْمَعْنَانِّ	لَتُسْمَعْنَانِّ	X	X
واحد متکلم	لَاَسْمَعَنَّ	لَاُسْمَعَنَّ	لَاَسْمَعَنْ	لَاُسْمَعَنْ
متکلم مع الغیر	لَنَسْمَعَنَّ	لَنُسْمَعَنَّ	لَنَسْمَعَنْ	لَنُسْمَعَنْ

کتاب خریدنے کے لئے رابطہ کریں
mazahirhujveri@gmail.com
0336 - 4146 934
مرکز علی بن عثمان
DarseNizami.MadinaAcademy.pk

صرف کبیر فعل امر و نہی

	امر حاضر		نہی حاضر	
صیغہ	معروف	مجہول	معروف	مجہول
واحد مذکر حاضر	اِسْمَعْ	لِتُسْمَعْ	لَاتَسْمَعْ	لَاتُسْمَعْ
تثنیہ مذکر حاضر	اِسْمَعَا	لِتُسْمَعَا	لَاتَسْمَعَا	لَاتُسْمَعَا
جمع مذکر حاضر	اِسْمَعُوْا	لِتُسْمَعُوْا	لَاتَسْمَعُوْا	لَاتُسْمَعُوْا
واحد مؤنث حاضر	اِسْمَعِیْ	لِتُسْمَعِیْ	لَاتَسْمَعِیْ	لَاتُسْمَعِیْ
تثنیہ مؤنث حاضر	اِسْمَعَا	لِتُسْمَعَا	لَاتَسْمَعَا	لَاتُسْمَعَا
جمع مؤنث حاضر	اِسْمَعْنَ	لِتُسْمَعْنَ	لَاتَسْمَعْنَ	لَاتُسْمَعْنَ

	امر غائب و متکلم		نہی غائب و متکلم	
واحد مذکر غائب	لِیَسْمَعْ	لِیُسْمَعْ	لَایَسْمَعْ	لَایُسْمَعْ
تثنیہ مذکر غائب	لِیَسْمَعَا	لِیُسْمَعَا	لَایَسْمَعَا	لَایُسْمَعَا
جمع مذکر غائب	لِیَسْمَعُوْا	لِیُسْمَعُوْا	لَایَسْمَعُوْا	لَایُسْمَعُوْا
واحد مؤنث غائب	لِتَسْمَعْ	لِتُسْمَعْ	لَاتَسْمَعْ	لَاتُسْمَعْ
تثنیہ مؤنث غائب	لِتَسْمَعَا	لِتُسْمَعَا	لَاتَسْمَعَا	لَاتُسْمَعَا
جمع مؤنث غائب	لِیَسْمَعْنَ	لِیُسْمَعْنَ	لَایَسْمَعْنَ	لَایُسْمَعْنَ
واحد متکلم	لِاَسْمَعْ	لِاُسْمَعْ	لَااَسْمَعْ	لَااُسْمَعْ
متکلم مع الغیر	لِنَسْمَعْ	لِنُسْمَعْ	لَانَسْمَعْ	لَانُسْمَعْ

کتاب خریدنے کے لئے رابطہ کریں
mazahirhujveri@gmail.com
0336 - 4146 934
مرکز علی بن عثمان
DarseNizami.MadinaAcademy.pk

صرف کبیر فعل امر تاکید

	امر حاضر بانون ثقیلہ		امر حاضر بانون خفیفہ	
صیغہ	معروف	مجہول	معروف	مجہول
واحد مذکر حاضر	اِسْمَعَنَّ	لِتُسْمَعَنَّ	اِسْمَعَنْ	لِتُسْمَعَنْ
تثنیہ مذکر حاضر	اِسْمَعَانِّ	لِتُسْمَعَانِّ	X	X
جمع مذکر حاضر	اِسْمَعُنَّ	لِتُسْمَعُنَّ	اِسْمَعُنْ	لِتُسْمَعُنْ
واحد مؤنث حاضر	اِسْمَعِنَّ	لِتُسْمَعِنَّ	اِسْمَعِنْ	لِتُسْمَعِنْ
تثنیہ مؤنث حاضر	اِسْمَعَانِّ	لِتُسْمَعَانِّ	X	X
جمع مؤنث حاضر	اِسْمَعْنَانِّ	لِتُسْمَعْنَانِّ	X	X

	امر غائب ومتکلم بانون ثقیلہ		امر غائب ومتکلم بانون خفیفہ	
واحد مذکر غائب	لِيَسْمَعَنَّ	لِيُسْمَعَنَّ	لِيَسْمَعَنْ	لِيُسْمَعَنْ
تثنیہ مذکر غائب	لِيَسْمَعَانِّ	لِيُسْمَعَانِّ	X	X
جمع مذکر غائب	لِيَسْمَعُنَّ	لِيُسْمَعُنَّ	لِيَسْمَعُنْ	لِيُسْمَعُنْ
واحد مؤنث غائب	لِتَسْمَعَنَّ	لِتُسْمَعَنَّ	لِتَسْمَعَنْ	لِتُسْمَعَنْ
تثنیہ مؤنث غائب	لِتَسْمَعَانِّ	لِتُسْمَعَانِّ	X	X
جمع مؤنث غائب	لِيَسْمَعْنَانِّ	لِيُسْمَعْنَانِّ	X	X
واحد متکلم	لَاَسْمَعَنَّ	لُاَسْمَعَنَّ	لَاَسْمَعَنْ	لُاَسْمَعَنْ
متکلم مع الغیر	لِنَسْمَعَنَّ	لِنُسْمَعَنَّ	لِنَسْمَعَنْ	لِنُسْمَعَنْ

کتاب خریدنے کے لئے رابطہ کریں
mazahirhujveri@gmail.com
0336 - 4146 934
DarseNizami.MadinaAcademy.pk
مرکز علی بن عثمان

صرف کبیر فعل نہی تاکید

صیغہ	نہی حاضر بانون ثقیلہ		نہی حاضر بانون خفیفہ	
	معروف	مجہول	معروف	مجہول
واحد مذکر حاضر	لَاتَسْمَعَنَّ	لَاتُسْمَعَنَّ	لَاتَسْمَعَنْ	لَاتُسْمَعَنْ
تثنیہ مذکر حاضر	لَاتَسْمَعَانِّ	لَاتُسْمَعَانِّ	X	X
جمع مذکر حاضر	لَاتَسْمَعُنَّ	لَاتُسْمَعُنَّ	لَاتَسْمَعُنْ	لَاتُسْمَعُنْ
واحد مؤنث حاضر	لَاتَسْمَعِنَّ	لَاتُسْمَعِنَّ	لَاتَسْمَعِنْ	لَاتُسْمَعِنْ
تثنیہ مؤنث حاضر	لَاتَسْمَعَانِّ	لَاتُسْمَعَانِّ	X	X
جمع مؤنث حاضر	لَاتَسْمَعْنَانِّ	لَاتُسْمَعْنَانِّ	X	X

	نہی غائب ومتکلم بانون ثقیلہ		نہی غائب ومتکلم بانون خفیفہ	
واحد مذکر غائب	لَايَسْمَعَنَّ	لَايُسْمَعَنَّ	لَايَسْمَعَنْ	لَايُسْمَعَنْ
تثنیہ مذکر غائب	لَايَسْمَعَانِّ	لَايُسْمَعَانِّ	X	X
جمع مذکر غائب	لَايَسْمَعُنَّ	لَايُسْمَعُنَّ	لَايَسْمَعُنْ	لَايُسْمَعُنْ
واحد مؤنث غائب	لَاتَسْمَعَنَّ	لَاتُسْمَعَنَّ	لَاتَسْمَعَنْ	لَاتُسْمَعَنْ
تثنیہ مؤنث غائب	لَاتَسْمَعَانِّ	لَاتُسْمَعَانِّ	X	X
جمع مؤنث غائب	لَايَسْمَعْنَانِّ	لَايُسْمَعْنَانِّ	X	X
واحد متکلم	لَااَسْمَعَنَّ	لَااُسْمَعَنَّ	لَااَسْمَعَنْ	لَااُسْمَعَنْ
متکلم مع الغیر	لَانَسْمَعَنَّ	لَانُسْمَعَنَّ	لَانَسْمَعَنْ	لَانُسْمَعَنْ

کتاب خریدنے کے لئے رابطہ کریں
mazahirhujveri@gmail.com
0336 - 4146 934
DarseNizami.MadinaAcademy.pk
مرکز علی بن عثمان

صرف کبیر اسم

اسمِ فاعل		اسمِ مفعول	اسمِ تفضیل	
صیغہ	گردان	گردان	صیغہ	گردان
واحد مذکر	سَامِعٌ	مَسْمُوْعٌ	واحد مذکر	اَسْمَعُ
تثنیہ مذکر	سَامِعَانِ	مَسْمُوْعَانِ	تثنیہ مذکر	اَسْمَعَانِ
جمع مذکر	سَامِعُوْنَ	مَسْمُوْعُوْنَ	جمع مذکر سالم	اَسْمَعُوْنَ
واحد مؤنث	سَامِعَةٌ	مَسْمُوْعَةٌ	جمع مذکر مکسر	اَسَامِعُ
تثنیہ مؤنث	سَامِعَتَانِ	مَسْمُوْعَتَانِ	واحد مؤنث	سُمْعٰی
جمع مؤنث	سَامِعَاتٌ	مَسْمُوْعَاتٌ	تثنیہ مؤنث	سُمْعَيَانِ
X	X	مرکز علی بن عثمان	جمع مؤنث سالم	سُمْعَيَاتٌ
X	X	X	جمع مؤنث مکسر	سُمَعٌ

اسمِ ظرف		اسمِ آلہ		
صیغہ	گردان	گردان (صغریٰ)	گردان (وسطیٰ)	گردان (کبریٰ)
واحد	مَسْمَعٌ	مِسْمَعٌ	مِسْمَعَةٌ	مِسْمَاعٌ
تثنیہ	مَسْمَعَانِ	مِسْمَعَانِ	مِسْمَعَتَانِ	مِسْمَاعَانِ
جمع	مَسَامِعُ	مَسَامِعُ	مَسَامِعُ	مَسَامِيْعُ

کتاب خریدنے کے لئے رابطہ کریں
mazahirhujveri@gmail.com
0336 - 4146 934
مرکز علی بن عثمان
DarseNizami.MadinaAcademy.pk

مرکز علی بن عثمان

مصادر

	مصدر	حروفِ اصلیہ	معنٰی	صرف صغیر
۱	اَلسَّمْعُ / اَلسَّمَاعُ	س ۔ م ۔ ع	سُننا	سَمِعَ يَسْمَعُ سَمْعًا فهو سَامِعٌ ۔۔۔ (آخرتک)
۲	اَلْعِلْمُ	ع ۔ ل ۔ م	جاننا	عَلِمَ يَعْلَمُ عِلْمًا فَهُوَعَالِمٌ وعُلِمَ يُعْلَمُ عِلْمًا فَذَاكَ مَعْلُوْمٌ اَلْاَمْرُ مِنْهُ اِعْلَمْ وَالنَّهْيُ عَنْهُ لَاتَعْلَمْ اَلظَّرْفُ مِنْهُ مَعْلَمٌ وَالْاٰلَةُ مِنْهُ مِعْلَمٌ، مِعْلَمَةٌ ، مِعْلَامٌ اَفْعَلُ التَّفْضِيْلِ لِلْمُذَكَّرِ مِنْهُ اَعْلَمُ وَالْمُؤَنَّثِ مِنْهُ عُلْمٰى
۳	اَلْفَهْمُ	ف ۔ ھ ۔ م	سمجھنا	فَهِمَ يَفْهَمُ فَهْمًا فَهُوَ فَاهِمٌ وَ فُهِمَ يُفْهَمُ فَهْمًا فَذَاكَ مَفْهُوْمٌ اَلْاَمْرُ مِنْهُ اِفْهَمْ وَالنَّهْيُ عَنْهُ لَاتَفْهَمْ اَلظَّرْفُ مِنْهُ مَفْهَمٌ وَالْاٰلَةُ مِنْهُ مِفْهَمٌ، مِفْهَمَةٌ، مِفْهَامٌ اَفْعَلُ التَّفْضِيْلِ لِلْمُذَكَّرِ مِنْهُ اَفْهَمُ وَالْمُؤَنَّثِ مِنْهُ فُهْمٰى
۴	اَلْحِفْظُ	ح ۔ ف ۔ ظ	یاد رکھنا	حَفِظَ يَحْفَظُ حِفْظًا فَهُوَ حَافِظٌ وَحُفِظَ يُحْفَظُ حِفْظًا فَذَاكَ مَحْفُوْظٌ اَلْاَمْرُ مِنْهُ اِحْفَظْ وَالنَّهْيُ عَنْهُ لَاتَحْفَظْ اَلظَّرْفُ مِنْهُ مَحْفَظٌ وَالْاٰلَةُ مِنْهُ مِحْفَظٌ، مِحْفَظَةٌ، مِحْفَاظٌ اَفْعَلُ التَّفْضِيْلِ لِلْمُذَكَّرِ مِنْهُ اَحْفَظُ وَالْمُؤَنَّثِ مِنْهُ حُفْظٰى
۵	اَلشَّهَادَةُ	ش ۔ ھ ۔ د	گواہی دینا	شَهِدَ يَشْهَدُ شَهَادَةً فَهُوَ شَاهِدٌ وَشُهِدَ يُشْهَدُ شَهَادَةً فَذَاكَ مَشْهُوْدٌ اَلْاَمْرُ مِنْهُ اِشْهَدْ وَالنَّهْيُ عَنْهُ لَاتَشْهَدْ اَلظَّرْفُ مِنْهُ مَشْهَدٌ وَالْاٰلَةُ مِنْهُ مِشْهَدٌ، مِشْهَدَةٌ، مِشْهَادٌ اَفْعَلُ التَّفْضِيْلِ لِلْمُذَكَّرِ مِنْهُ اَشْهَدُ وَالْمُؤَنَّثِ مِنْهُ شُهْدٰى
۶	اَلْحَمْدُ	ح ۔ م ۔ د	تعریف کرنا	حَمِدَ يَحْمَدُ حَمْدًا فَهُوَ حَامِدٌ وَحُمِدَ يُحْمَدُ حَمْدًا فَذَاكَ مَحْمُوْدٌ اَلْاَمْرُ مِنْهُ اِحْمَدْ وَالنَّهْيُ عَنْهُ لَاتَحْمَدْ اَلظَّرْفُ مِنْهُ مَحْمَدٌ وَالْاٰلَةُ مِنْهُ مِحْمَدٌ، مِحْمَدَةٌ، مِحْمَادٌ اَفْعَلُ التَّفْضِيْلِ لِلْمُذَكَّرِ مِنْهُ اَحْمَدُ وَالْمُؤَنَّثِ مِنْهُ حُمْدٰى
۷	اَلْجَهْلُ	ج ۔ ھ ۔ ل	نہ جاننا	جَهِلَ يَجْهَلُ جَهْلًا فَهُوَ جَاهِلٌ وَجُهِلَ يُجْهَلُ جَهْلًا فَذَاكَ مَجْهُوْلٌ اَلْاَمْرُ مِنْهُ اِجْهَلْ وَالنَّهْيُ عَنْهُ لَاتَجْهَلْ اَلظَّرْفُ مِنْهُ مَجْهَلٌ وَالْاٰلَةُ مِنْهُ مِجْهَلٌ، مِجْهَلَةٌ ، مِجْهَالٌ اَفْعَلُ التَّفْضِيْلِ لِلْمُذَكَّرِ مِنْهُ اَجْهَلُ وَالْمُؤَنَّثِ مِنْهُ جُهْلٰى

مرکز علی بن عثمان

کتاب خریدنے کے لئے رابطہ کریں
mazahirhujveri@gmail.com
0336 - 4146 934
مرکز علی بن عثمان
DarseNizami.MadinaAcademy.pk

مرکز علی بن عثمان

تمرینات

تمرین نمبر۱: ترجمہ کریں

(۱) لِیُفْهَمَنَّ (۲) لَنْ تَشْهَدِیْ (۳) لَا اَعْلَمُ

تمرین نمبر۲: عربی بنائیں

(۱) ضرور ضرور تو سمجھ (۲) جانا گیا ایک مذکر

تمرین نمبر۳: صرف صغیر بنائیں۔

مصدر	مادہ	معنٰی	مصدر	مادہ	معنٰی
اَلْجَزْعُ	ج۔ز۔ع	بے صبری کرنا	اَلْقُدُوْمُ	ق۔د۔م	آنا
اَلرُّکُوْبُ	ر۔ک۔ب	سوار ہونا	اَلْقُنُوْطُ	ق۔ن۔ط	ناامید ہونا
اَلسَّعَادَةُ	س۔ع۔د	نیک بخت ہونا	اَلْکَرَاهَةُ	ک۔ر۔ھ	ناپسند ہونا
اَلشَّبْعُ	ش۔ب۔ع	سیر ہونا	اَللُّبْثُ	ل۔ب۔ث	ٹھہرنا
اَلشُّرْبُ	ش۔ر۔ب	پینا	اَللُّبْسُ	ل۔ب۔س	پہننا
اَلضِّحْکُ	ض۔ح۔ک	ہنسنا	اَللُّحُوْقُ	ل۔ح۔ق	لاحق ہونا
اَلْعَطْشُ	ع۔ط۔ش	پیاسا ہونا	اَللُّزُوْقُ	ل۔ز۔ق	چپکنا
اَلْفَزْعُ	ف۔ز۔ع	ڈرنا	اَللُّعُوْقُ	ل۔ع۔ق	چاٹنا
اَلْقَبُوْلُ	ق۔ب۔ل	لے لینا			

تمرین نمبر۴: صیغہ بتائیں

(۱) ثَقِفْتُمُوْهُمْ (۲) لَیَحْبَطَنَّ (۳) تُرْحَمُوْنَ (۴) یَسْخَطُوْنَ

(۵) لَتُسْمَعُنَّ (۶) اِشْرَبِیْ (۷) اَعْجِلْتُمْ (۸) فَسَتَعْلَمُوْنَ

(۹) لَا تَقْبَلُوْا (۱۰) مَحْفُوْظًا (۱۱) اَلْحَامِدُوْنَ (۱۲) مَحْمُوْدًا

(۱۳) اَلْخَاسِرُوْنَ (۱۴) اَلرَّاحِمِیْنَ (۱۵) اَرْحَمُ (۱۶) رَاغِبُوْنَ

(۱۷) مَعْلُوْمَاتٌ (۱۸) کَارِهِیْنَ (۱۹) مَکْرُوْهًا (۲۰) اَلْجَاهِلِیْنَ

کتاب خریدنے کے لئے رابطہ کریں
mazahirhujveri@gmail.com
0336 - 4146 934
DarseNizami.MadinaAcademy.pk
مرکز علی بن عثمان

مرکز علی بن عثمان

چوتھا باب

فَتَحَ يَفْتَحُ

صرف صغیر

فَتَحَ [فعل ماضی معروف]	يَفْتَحُ [فعل مضارع معروف]	فَتْحًا [مصدر مبنی للفاعل]	فَهُوَ فَاتِحٌ [اسمِ فاعل]
فُتِحَ [فعل ماضی مجہول]	يُفْتَحُ [فعل مضارع مجہول]	فَتْحًا [مصدر مبنی للمفعول]	فَذَاكَ مَفْتُوحٌ [اسمِ مفعول]
اَلْاَمْرُ مِنْهُ اِفْتَحْ [فعل امر]	وَالنَّهْيُ عَنْهُ لَا تَفْتَحْ [فعل نہی]	اَلظَّرْفُ مِنْهُ مَفْتَحٌ [اسمِ ظرف]	وَالْاٰلَةُ مِنْهُ مِفْتَحٌ [اسمِ آلہ صغریٰ]
مِفْتَحَةٌ [اسمِ آلہ وسطیٰ]	مِفْتَاحٌ [اسمِ آلہ کبریٰ]	اَفْعَلُ التَّفْضِيْلِ لِلْمُذَكَّرِ مِنْهُ اَفْتَحُ [اسمِ تفضیل مذکر]	وَالْمُؤَنَّثِ مِنْهُ فُتْحٰى [اسمِ تفضیل مؤنث]

کتاب خریدنے کے لئے رابطہ کریں
mazahirhujveri@gmail.com
0336 - 4146 934
مرکز علی بن عثمان
DarseNizami.MadinaAcademy.pk

صرف کبیر فعل ماضی

	ماضی مثبت		ماضی منفی	
صیغہ	معروف	مجہول	معروف	مجہول
واحد مذکر غائب	فَتَحَ	فُتِحَ	مَا فَتَحَ	مَا فُتِحَ
تثنیہ مذکر غائب	فَتَحَا	فُتِحَا	مَا فَتَحَا	مَا فُتِحَا
جمع مذکر غائب	فَتَحُوْا	فُتِحُوْا	مَا فَتَحُوْا	مَا فُتِحُوْا
واحد مؤنث غائب	فَتَحَتْ	فُتِحَتْ	مَا فَتَحَتْ	مَا فُتِحَتْ
تثنیہ مؤنث غائب	فَتَحَتَا	فُتِحَتَا	مَا فَتَحَتَا	مَا فُتِحَتَا
جمع مؤنث غائب	فَتَحْنَ	فُتِحْنَ	مَا فَتَحْنَ	مَا فُتِحْنَ
واحد مذکر حاضر	فَتَحْتَ	فُتِحْتَ	مَا فَتَحْتَ	مَا فُتِحْتَ
تثنیہ مذکر حاضر	فَتَحْتُمَا	فُتِحْتُمَا	مَافَتَحْتُمَا	مَا فُتِحْتُمَا
جمع مذکر حاضر	فَتَحْتُمْ	فُتِحْتُمْ	مَا فَتَحْتُمْ	مَا فُتِحْتُمْ
واحد مؤنث حاضر	فَتَحْتِ	فُتِحْتِ	مَا فَتَحْتِ	مَا فُتِحْتِ
تثنیہ مؤنث حاضر	فَتَحْتُمَا	فُتِحْتُمَا	مَا فَتَحْتُمَا	مَا فُتِحْتُمَا
جمع مؤنث حاضر	فَتَحْتُنَّ	فُتِحْتُنَّ	مَا فَتَحْتُنَّ	مَا فُتِحْتُنَّ
واحد متکلم	فَتَحْتُ	فُتِحْتُ	مَا فَتَحْتُ	مَا فُتِحْتُ
متکلم مع الغیر	فَتَحْنَا	فُتِحْنَا	مَا فَتَحْنَا	مَا فُتِحْنَا

مرکز علی بن عثمان

کتاب خریدنے کے لئے رابطہ کریں
mazahirhujveri@gmail.com
0336 - 4146 934
DarseNizami.MadinaAcademy.pk
مرکز علی بن عثمان

صرف کبیر فعل مضارع

	مضارع مثبت		مضارع منفی	
صیغہ	معروف	مجہول	معروف	مجہول
واحد مذکر غائب	يَفْتَحُ	يُفْتَحُ	لَا يَفْتَحُ	لَا يُفْتَحُ
تثنیہ مذکر غائب	يَفْتَحَانِ	يُفْتَحَانِ	لَا يَفْتَحَانِ	لَا يُفْتَحَانِ
جمع مذکر غائب	يَفْتَحُوْنَ	يُفْتَحُوْنَ	لَا يَفْتَحُوْنَ	لَا يُفْتَحُوْنَ
واحد مؤنث غائب	تَفْتَحُ	تُفْتَحُ	لَا تَفْتَحُ	لَا تُفْتَحُ
تثنیہ مؤنث غائب	تَفْتَحَانِ	تُفْتَحَانِ	لَا تَفْتَحَانِ	لَا تُفْتَحَانِ
جمع مؤنث غائب	يَفْتَحْنَ	يُفْتَحْنَ	لَا يَفْتَحْنَ	لَا يُفْتَحْنَ
واحد مذکر حاضر	تَفْتَحُ	تُفْتَحُ	لَا تَفْتَحُ	لَا تُفْتَحُ
تثنیہ مذکر حاضر	تَفْتَحَانِ	تُفْتَحَانِ	لَا تَفْتَحَانِ	لَا تُفْتَحَانِ
جمع مذکر حاضر	تَفْتَحُوْنَ	تُفْتَحُوْنَ	لَا تَفْتَحُوْنَ	لَا تُفْتَحُوْنَ
واحد مؤنث حاضر	تَفْتَحِيْنَ	تُفْتَحِيْنَ	لَا تَفْتَحِيْنَ	لَا تُفْتَحِيْنَ
تثنیہ مؤنث حاضر	تَفْتَحَانِ	تُفْتَحَانِ	لَا تَفْتَحَانِ	لَا تُفْتَحَانِ
جمع مؤنث حاضر	تَفْتَحْنَ	تُفْتَحْنَ	لَا تَفْتَحْنَ	لَا تُفْتَحْنَ
واحد متکلم	اَفْتَحُ	اُفْتَحُ	لَا اَفْتَحُ	لَا اُفْتَحُ
متکلم مع الغیر	نَفْتَحُ	نُفْتَحُ	لَا نَفْتَحُ	لَا نُفْتَحُ

مرکز علی بن عثمان

کتاب خریدنے کے لئے رابطہ کریں
mazahirhujveri@gmail.com
0336 - 4146 934
DarseNizami.MadinaAcademy.pk
مرکز علی بن عثمان

صرف کبیر فعل نفی تاکید/جحد

	نفی تاکید بلن ناصبہ		نفی جحد بلم جازمہ	
صیغہ	معروف	مجہول	معروف	مجہول
واحد مذکر غائب	لَنْ يَّفْتَحَ	لَنْ يُّفْتَحَ	لَمْ يَفْتَحْ	لَمْ يُفْتَحْ
تثنیہ مذکر غائب	لَنْ يَّفْتَحَا	لَنْ يُّفْتَحَا	لَمْ يَفْتَحَا	لَمْ يُفْتَحَا
جمع مذکر غائب	لَنْ يَّفْتَحُوْا	لَنْ يُّفْتَحُوْا	لَمْ يَفْتَحُوْا	لَمْ يُفْتَحُوْا
واحد مؤنث غائب	لَنْ تَفْتَحَ	لَنْ تُفْتَحَ	لَمْ تَفْتَحْ	لَمْ تُفْتَحْ
تثنیہ مؤنث غائب	لَنْ تَفْتَحَا	لَنْ تُفْتَحَا	لَمْ تَفْتَحَا	لَمْ تُفْتَحَا
جمع مؤنث غائب	لَنْ يَّفْتَحْنَ	لَنْ يُّفْتَحْنَ	لَمْ يَفْتَحْنَ	لَمْ يُفْتَحْنَ
واحد مذکر حاضر	لَنْ تَفْتَحَ	لَنْ تُفْتَحَ	لَمْ تَفْتَحْ	لَمْ تُفْتَحْ
تثنیہ مذکر حاضر	لَنْ تَفْتَحَا	لَنْ تُفْتَحَا	لَمْ تَفْتَحَا	لَمْ تُفْتَحَا
جمع مذکر حاضر	لَنْ تَفْتَحُوْا	لَنْ تُفْتَحُوْا	لَمْ تَفْتَحُوْا	لَمْ تُفْتَحُوْا
واحد مؤنث حاضر	لَنْ تَفْتَحِيْ	لَنْ تُفْتَحِيْ	لَمْ تَفْتَحِيْ	لَمْ تُفْتَحِيْ
تثنیہ مؤنث حاضر	لَنْ تَفْتَحَا	لَنْ تُفْتَحَا	لَمْ تَفْتَحَا	لَمْ تُفْتَحَا
جمع مؤنث حاضر	لَنْ تَفْتَحْنَ	لَنْ تُفْتَحْنَ	لَمْ تَفْتَحْنَ	لَمْ تُفْتَحْنَ
واحد متکلم	لَنْ اَفْتَحَ	لَنْ اُفْتَحَ	لَمْ اَفْتَحْ	لَمْ اُفْتَحْ
متکلم مع الغیر	لَنْ نَّفْتَحَ	لَنْ نُّفْتَحَ	لَمْ نَفْتَحْ	لَمْ نُفْتَحْ

کتاب خریدنے کے لئے رابطہ کریں
mazahirhujveri@gmail.com
0336 - 4146 934
DarseNizami.MadinaAcademy.pk
مرکز علی بن عثمان

صرف کبیر فعل مضارع تاکید

	لام تاکید بانون تاکید ثقیلہ		لام تاکید بانون تاکید خفیفہ	
صیغہ	معروف	مجہول	معروف	مجہول
واحد مذکر غائب	لَيَفْتَحَنَّ	لَيُفْتَحَنَّ	لَيَفْتَحَنْ	لَيُفْتَحَنْ
تثنیہ مذکر غائب	لَيَفْتَحَانِّ	لَيُفْتَحَانِّ	X	X
جمع مذکر غائب	لَيَفْتَحُنَّ	لَيُفْتَحُنَّ	لَيَفْتَحُنْ	لَيُفْتَحُنْ
واحد مؤنث غائب	لَتَفْتَحَنَّ	لَتُفْتَحَنَّ	لَتَفْتَحَنْ	لَتُفْتَحَنْ
تثنیہ مؤنث غائب	لَتَفْتَحَانِّ	لَتُفْتَحَانِّ	X	X
جمع مؤنث غائب	لَيَفْتَحْنَانِّ	لَيُفْتَحْنَانِّ	X	X
واحد مذکر حاضر	لَتَفْتَحَنَّ	لَتُفْتَحَنَّ	لَتَفْتَحَنْ	لَتُفْتَحَنْ
تثنیہ مذکر حاضر	لَتَفْتَحَانِّ	لَتُفْتَحَانِّ	X	X
جمع مذکر حاضر	لَتَفْتَحُنَّ	لَتُفْتَحُنَّ	لَتَفْتَحُنْ	لَتُفْتَحُنْ
واحد مؤنث حاضر	لَتَفْتَحِنَّ	لَتُفْتَحِنَّ	لَتَفْتَحِنْ	لَتُفْتَحِنْ
تثنیہ مؤنث حاضر	لَتَفْتَحَانِّ	لَتُفْتَحَانِّ	X	X
جمع مؤنث حاضر	لَتَفْتَحْنَانِّ	لَتُفْتَحْنَانِّ	X	X
واحد متکلم	لَاَفْتَحَنَّ	لَاُفْتَحَنَّ	لَاَفْتَحَنْ	لَاُفْتَحَنْ
متکلم مع الغیر	لَنَفْتَحَنَّ	لَنُفْتَحَنَّ	لَنَفْتَحَنْ	لَنُفْتَحَنْ

مرکز علی بن عثمان

کتاب خریدنے کے لئے رابطہ کریں
mazahirhujveri@gmail.com
0336 - 4146 934
مرکز علی بن عثمان
DarseNizami.MadinaAcademy.pk

صرف کبیر فعل امر و نہی

	امر حاضر		نہی حاضر	
صیغہ	معروف	مجہول	معروف	مجہول
واحد مذکر حاضر	اِفْتَحْ	لِتُفْتَحْ	لَاتَفْتَحْ	لَاتُفْتَحْ
تثنیہ مذکر حاضر	اِفْتَحَا	لِتُفْتَحَا	لَاتَفْتَحَا	لَاتُفْتَحَا
جمع مذکر حاضر	اِفْتَحُوْا	لِتُفْتَحُوْا	لَاتَفْتَحُوْا	لَاتُفْتَحُوْا
واحد مؤنث حاضر	اِفْتَحِیْ	لِتُفْتَحِیْ	لَاتَفْتَحِیْ	لَاتُفْتَحِیْ
تثنیہ مؤنث حاضر	اِفْتَحَا	لِتُفْتَحَا	لَاتَفْتَحَا	لَاتُفْتَحَا
جمع مؤنث حاضر	اِفْتَحْنَ	لِتُفْتَحْنَ	لَاتَفْتَحْنَ	لَاتُفْتَحْنَ

	امر غائب و متکلم		نہی غائب و متکلم	
واحد مذکر غائب	لِیَفْتَحْ	لِیُفْتَحْ	لَایَفْتَحْ	لَایُفْتَحْ
تثنیہ مذکر غائب	لِیَفْتَحَا	لِیُفْتَحَا	لَایَفْتَحَا	لَایُفْتَحَا
جمع مذکر غائب	لِیَفْتَحُوْا	لِیُفْتَحُوْا	لَایَفْتَحُوْا	لَایُفْتَحُوْا
واحد مؤنث غائب	لِتَفْتَحْ	لِتُفْتَحْ	لَاتَفْتَحْ	لَاتُفْتَحْ
تثنیہ مؤنث غائب	لِتَفْتَحَا	لِتُفْتَحَا	لَاتَفْتَحَا	لَاتُفْتَحَا
جمع مؤنث غائب	لِیَفْتَحْنَ	لِیُفْتَحْنَ	لَایَفْتَحْنَ	لَایُفْتَحْنَ
واحد متکلم	لِاَفْتَحْ	لِاُفْتَحْ	لَااَفْتَحْ	لَااُفْتَحْ
متکلم مع الغیر	لِنَفْتَحْ	لِنُفْتَحْ	لَانَفْتَحْ	لَانُفْتَحْ

کتاب خریدنے کے لئے رابطہ کریں
mazahirhujveri@gmail.com
0336 - 4146 934
مرکز علی بن عثمان
DarseNizami.MadinaAcademy.pk

صرف کبیر فعل امر تاکید

صیغہ	امر حاضر بانون ثقیلہ		امر حاضر بانون خفیفہ	
	معروف	مجہول	معروف	مجہول
واحد مذکر حاضر	اِفْتَحَنَّ	لِتُفْتَحَنَّ	اِفْتَحَنْ	لِتُفْتَحَنْ
تثنیہ مذکر حاضر	اِفْتَحَانِّ	لِتُفْتَحَانِّ	X	X
جمع مذکر حاضر	اِفْتَحُنَّ	لِتُفْتَحُنَّ	اِفْتَحُنْ	لِتُفْتَحُنْ
واحد مؤنث حاضر	اِفْتَحِنَّ	لِتُفْتَحِنَّ	اِفْتَحِنْ	لِتُفْتَحِنْ
تثنیہ مؤنث حاضر	اِفْتَحَانِّ	لِتُفْتَحَانِّ	X	X
جمع مؤنث حاضر	اِفْتَحْنَانِّ	لِتُفْتَحْنَانِّ	X	X

	امر غائب ومتکلم بانون ثقیلہ		امر غائب ومتکلم بانون خفیفہ	
واحد مذکر غائب	لِيَفْتَحَنَّ	لِيُفْتَحَنَّ	لِيَفْتَحَنْ	لِيُفْتَحَنْ
تثنیہ مذکر غائب	لِيَفْتَحَانِّ	لِيُفْتَحَانِّ	X	X
جمع مذکر غائب	لِيَفْتَحُنَّ	لِيُفْتَحُنَّ	لِيَفْتَحُنْ	لِيُفْتَحُنْ
واحد مؤنث غائب	لِتَفْتَحَنَّ	لِتُفْتَحَنَّ	لِتَفْتَحَنْ	لِتُفْتَحَنْ
تثنیہ مؤنث غائب	لِتَفْتَحَانِّ	لِتُفْتَحَانِّ	X	X
جمع مؤنث غائب	لِيَفْتَحْنَانِّ	لِيُفْتَحْنَانِّ	X	X
واحد متکلم	لِاَفْتَحَنَّ	لِاُفْتَحَنَّ	لِاَفْتَحَنْ	لِاُفْتَحَنْ
متکلم مع الغیر	لِنَفْتَحَنَّ	لِنُفْتَحَنَّ	لِنَفْتَحَنْ	لِنُفْتَحَنْ

کتاب خریدنے کے لئے رابطہ کریں
mazahirhujveri@gmail.com
0336 - 4146 934
DarseNizami.MadinaAcademy.pk
مرکز علی بن عثمان

صرف کبیر فعل نہی

صیغہ	نہی حاضر بانون ثقیلہ		نہی حاضر بانون خفیفہ	
	معروف	مجہول	معروف	مجہول
واحد مذکر حاضر	لَا تَفْتَحَنَّ	لَاتُفْتَحَنَّ	لَاتَفْتَحَنْ	لَاتُفْتَحَنْ
تثنیہ مذکر حاضر	لَاتَفْتَحَانِّ	لَاتُفْتَحَانِّ	X	X
جمع مذکر حاضر	لَاتَفْتَحُنَّ	لَاتُفْتَحُنَّ	لَاتَفْتَحُنْ	لَاتُفْتَحُنْ
واحد مؤنث حاضر	لَاتَفْتَحِنَّ	لَاتُفْتَحِنَّ	لَاتَفْتَحِنْ	لَاتُفْتَحِنْ
تثنیہ مؤنث حاضر	لَاتَفْتَحَانِّ	لَاتُفْتَحَانِّ	X	X
جمع مؤنث حاضر	لَاتَفْتَحْنَانِّ	لَاتُفْتَحْنَانِّ	X	X

	نہی غائب ومتکلم بانون ثقیلہ		نہی غائب ومتکلم بانون خفیفہ	
واحد مذکر غائب	لَايَفْتَحَنَّ	لَايُفْتَحَنَّ	لَايَفْتَحَنْ	لَايُفْتَحَنْ
تثنیہ مذکر غائب	لَايَفْتَحَانِّ	لَايُفْتَحَانِّ	X	X
جمع مذکر غائب	لَايَفْتَحُنَّ	لَايُفْتَحُنَّ	لَايَفْتَحُنْ	لَايُفْتَحُنْ
واحد مؤنث غائب	لَاتَفْتَحَنَّ	لَاتُفْتَحَنَّ	لَاتَفْتَحَنْ	لَاتُفْتَحَنْ
تثنیہ مؤنث غائب	لَاتَفْتَحَانِّ	لَاتُفْتَحَانِّ	X	X
جمع مؤنث غائب	لَايَفْتَحْنَانِّ	لَايُفْتَحْنَانِّ	X	X
واحد متکلم	لَااَفْتَحَنَّ	لَااُفْتَحَنَّ	لَااَفْتَحَنْ	لَااُفْتَحَنْ
متکلم مع الغیر	لَانَفْتَحَنَّ	لَانُفْتَحَنَّ	لَانَفْتَحَنْ	لَانُفْتَحَنْ

کتاب خریدنے کے لئے رابطہ کریں
mazahirhujveri@gmail.com
0336 - 4146 934
مرکز علی بن عثمان
DarseNizami.MadinaAcademy.pk

صرف کبیر اسم

اسمِ فاعل		اسمِ مفعول	اسمِ تفضیل	
صیغہ	گردان	گردان	صیغہ	گردان
واحد مذکر	فَاتِحٌ	مَفْتُوْحٌ	واحد مذکر	اَفْتَحُ
تثنیہ مذکر	فَاتِحَانِ	مَفْتُوْحَانِ	تثنیہ مذکر	اَفْتَحَانِ
جمع مذکر	فَاتِحُوْنَ	مَفْتُوْحُوْنَ	جمع مذکر سالم	اَفْتَحُوْنَ
واحد مؤنث	فَاتِحَةٌ	مَفْتُوْحَةٌ	جمع مذکر مکسر	اَفَاتِحُ
تثنیہ مؤنث	فَاتِحَتَانِ	مَفْتُوْحَتَانِ	واحد مؤنث	فُتْحٰی
جمع مؤنث	فَاتِحَاتٌ	مَفْتُوْحَاتٌ	تثنیہ مؤنث	فُتْحَیَانِ
X	X	X	جمع مؤنث سالم	فُتْحَیَاتٌ
X	X	X	جمع مؤنث مکسر	فُتَحٌ

اسمِ ظرف		اسمِ آلہ		
صیغہ	گردان	گردان (صغریٰ)	گردان (وسطیٰ)	گردان (کبریٰ)
واحد	مَفْتَحٌ	مِفْتَحٌ	مِفْتَحَةٌ	مِفْتَاحٌ
تثنیہ	مَفْتَحَانِ	مِفْتَحَانِ	مِفْتَحَتَانِ	مِفْتَاحَانِ
جمع	مَفَاتِحُ	مَفَاتِحُ	مَفَاتِحُ	مَفَاتِیْحُ

کتاب خریدنے کے لئے رابطہ کریں
mazahirhujveri@gmail.com
0336 - 4146 934
DarseNizami.MadinaAcademy.pk
مرکز علی بن عثمان

مرکز علی بن عثمان

مصادر

	مصدر	حروفِ اصلیہ	معنٰی	صرف صغیر
۱	اَلْفَتْحُ	ف ۔ ت ۔ ح	کھولنا	فَتَحَ يَفْتَحُ فَتْحًا فهو فَاتِحٌ ۔۔۔ (آخرتک)
۲	اَلْمَنْعُ	م ۔ ن ۔ ع	روکنا	مَنَعَ يَمْنَعُ مَنْعًا فَهُوَ مَانِعٌ وَمُنِعَ يُمْنَعُ مَنْعًا فَذَاكَ مَمْنُوْعٌ اَلْاَمْرُ مِنْهُ اِمْنَعْ وَالنَّهْيُ عَنْهُ لَاتَمْنَعْ اَلظَّرْفُ مِنْهُ مَمْنَعٌ وَالْاٰلَةُ مِنْهُ مِمْنَعٌ، مِمْنَعَةٌ، مِمْنَاعٌ اَفْعَلُ التَّفْضِيْلِ لِلْمُذَكَّرِ مِنْهُ اَمْنَعُ وَالْمُؤَنَّثِ مِنْهُ مُنْعٰى
۳	اَلصِّبْغُ	ص ۔ ب ۔ غ	رنگ کرنا	صَبَغَ يَصْبَغُ صِبْغًا فَهُوَصَابِغٌ وَصُبِغَ يُصْبَغُ صِبْغًا فَذَاكَ مَصْبُوْغٌ اَلْاَمْرُ مِنْهُ اِصْبَغْ وَالنَّهْيُ عَنْهُ لَاتَصْبَغْ اَلظَّرْفُ مِنْهُ مَصْبَغٌ وَالْاٰلَةُ مِنْهُ مِصْبَغٌ، مِصْبَغَةٌ، مِصْبَاغٌ اَفْعَلُ التَّفْضِيْلِ لِلْمُذَكَّرِ مِنْهُ اَصْبَغُ وَالْمُؤَنَّثِ مِنْهُ صُبْغٰى
۴	اَلرَّهْنُ	ر ۔ ھ ۔ ن	گروی رکھنا	رَهَنَ يَرْهَنُ رَهْنًا فَهُوَ رَاهِنٌ وَرُهِنَ يُرْهَنُ رَهْنًا فَذَاكَ مَرْهُوْنٌ اَلْاَمْرُ مِنْهُ اِرْهَنْ وَالنَّهْيُ عَنْهُ لَاتَرْهَنْ اَلظَّرْفُ مِنْهُ مَرْهَنٌ وَالْاٰلَةُ مِنْهُ مِرْهَنٌ، مِرْهَنَةٌ، مِرْهَانٌ اَفْعَلُ التَّفْضِيْلِ لِلْمُذَكَّرِ مِنْهُ اَرْهَنُ وَالْمُؤَنَّثِ مِنْهُ رُهْنٰى
۵	اَلسَّلْخُ	س ۔ ل ۔ خ	کھال کھینچنا	سَلَخَ يَسْلَخُ سَلْخًا فَهُوَسَالِخٌ وَسُلِخَ يُسْلَخُ سَلْخًا فَذَاكَ مَسْلُوْخٌ اَلْاَمْرُ مِنْهُ اِسْلَخْ وَالنَّهْيُ عَنْهُ لَاتَسْلَخْ اَلظَّرْفُ مِنْهُ مَسْلَخٌ وَالْاٰلَةُ مِنْهُ مِسْلَخٌ، مِسْلَخَةٌ، مِسْلَاخٌ اَفْعَلُ التَّفْضِيْلِ لِلْمُذَكَّرِ مِنْهُ اَسْلَخُ وَالْمُؤَنَّثِ مِنْهُ سُلْخٰى

مرکز علی بن عثمان

فائدہ

ہر وہ فعل جو باب فَتَحَ يَفْتَحُ کے وزن پر آتا ہے اس فعل کے عین کلمہ یا لام کلمہ کی جگہ حروفِ حلقیہ میں سے کوئی حرف ہوگا۔

☆ رَكَنَ يَرْكَنُ اور اَبٰى يَأْبٰى بھی اگرچہ اسی باب کے وزن پر آتے ہیں مگر ان میں عین کلمہ یا لام کلمہ کی جگہ حروفِ حلقیہ میں سے کوئی حرف نہیں ہے۔ یہ شاذ ہے۔

DarseNizami.MadinaAcademy.pk

کتاب خریدنے کے لئے رابطہ کریں
mazahirhujveri@gmail.com
0336 - 4146 934

مرکز علی بن عثمان

مرکز علی بن عثمان

حروفِ حلقیہ:

وہ حروف جو حلق سے نکلتے ہیں انہیں حروفِ حلقیہ کہا جاتا ہے۔
حروفِ اظہار یعنی حروف حلق چھ ہیں۔ ء ہ ع ح غ خ

حرفِ حلقی شش بود اے دلبرا
ہمزہ ہاؤ عین حاؤ غین خاء

[تسہیل المضامین]

تمرینات

تمرین نمبر۱: ترجمہ کریں

(۱) مَرْهَنَانِ (۲) لَمْ يُسْلَخُوْا (۳) صُبْغَيَانِ

تمرین نمبر۲: عربی بنائیں

مرکز علی بن عثمان

(۱) شاید کہ ان کئی لوگوں نے رنگ کیا ہوگا (۲) ہم سب روکیں گے

تمرین نمبر۳: صرف صغیر بنائیں۔

مصدر	مادہ	معنٰی	مصدر	مادہ	معنٰی
اَلْبَعْثُ	ب۔ع۔ث	اُٹھانا	اَلصَّرْخَةُ	ص۔ر۔خ	چیخنا/چلّانا
اَلْبَلَعُ	ب۔ل۔ع	نگلنا	اَلضَّجَعُ	ض۔ج۔ع	لیٹنا
اَلْجُحُوْدُ	ج۔ح۔د	انکار کرنا	اَلطَّبْخُ	ط۔ب۔خ	پکانا
اَلْجَدْعُ	ج۔د۔ع	ناک کاٹنا	اَلْفَجَعُ	ف۔ج۔ع	مصیبت زدہ کرنا
اَلْجَرْحُ	ج۔ر۔ح	زخمی کرنا	اَلْقَرْعُ	ق۔ر۔ع	کھٹکھٹانا
اَلْجَعْلُ	ج۔ع۔ل	کرنا/بنانا	اَلْقَطْعُ	ق۔ط۔ع	کاٹنا
اَلْجَهْرُ	ج۔ھ۔ر	ظاہر کرنا	اَلْقَلْعُ	ق۔ل۔ع	اُکھیڑنا
اَلْخُشُوْعُ	خ۔ش۔ع	عاجزی کرنا	اَللَّسْعُ	ل۔س۔ع	سانپ بچھو کا کاٹنا
اَلْخُضُوْعُ	خ۔ض۔ع	عاجزی کرنا	اَللَّمْعُ	ل۔م۔ع	چمکنا
اَلْخَلْعُ	خ۔ل۔ع	اُتارنا/نکالنا	اَلْمَدْحُ	م۔د۔ح	تعریف کرنا

کتاب خریدنے کے لئے رابطہ کریں
mazahirhujveri@gmail.com
0336 - 4146 934
مرکز علی بن عثمان
DarseNizami.MadinaAcademy.pk

مرکز علی بن عثمان

اَلدَّفْعُ	د۔ف۔ع	دور کرنا	اَلْمَضْغُ	م۔ض۔غ	چبانا
اَلذِّهَابُ	ذ۔ھ۔ب	جانا	اَلنَّزْعُ	ن۔ز۔ع	نکالنا
اَلرَّفْعُ	ر۔ف۔ع	اُٹھانا	اَلنَّسْخُ	ن۔س۔خ	لکھنا/زائل کرنا
اَلرُّكُنُ	ر۔ک۔ن	مائل ہونا	اَلنُّصْحُ	ن۔ص۔ح	نصیحت کرنا
اَلزَّرْعُ	ز۔ر۔ع	کھیتی کرنا	اَلنَّهْبُ	ن۔ھ۔ب	لُوٹنا
اَلزَّهْقُ	ز۔ھ۔ق	مِٹنا	اَلنُّهُوْضُ	ن۔ھ۔ض	اُٹھنا
اَلسَّبَاحَةُ	س۔ب۔ح	تیرنا	اَلْهُجُوْعُ	ھ۔ج۔ع	سونا
اَلسَّحْقُ	س۔ح۔ق	گھسنا			

تمرین نمبر۴: صیغہ بتائیں

(۱)خُضِعْتُمَا (۲)مَطْبَخٌ (۳)اَللَّاعِنُوْنَ (۴)مَرْفُوْعٌ

(۵)لَايُمْسَخْنَ (۶)اِفْظَعْنَ (۷)لَيُبْلَعَانِّ (۸)اِقْرَعْ

(۹)قَدْ نُجِعَ (۱۰)تَخْضَعْنَ (۱۱)يَجْمَعُوْنَ (۱۲)مَجْمُوْعُوْنَ

(۱۳)يَدْمَغُهٗ (۱۴)رُفِعَتْ (۱۵)لَنَسْئَلَنَّهُمْ (۱۶)يَسْبَحُوْنَ

(۱۷)اِشْرَحْ (۱۸)اِصْفَحْ (۱۹)اَفَتَطْمَعُوْنَ (۲۰)اِفْسَحُوْا

(۲۱)اَلْخَاشِعِيْنَ (۲۲)خَاشِعَةً (۲۳)اَلْفَاتِحِيْنَ (۲۴)مَقْطُوْعٌ

مرکز علی بن عثمان

"تم پر سچ بولنا لازم ہے"

[الحدیث]

کتاب خریدنے کے لئے رابطہ کریں
mazahirhujveri@gmail.com
0336 - 4146 934
مرکز علی بن عثمان
DarseNizami.MadinaAcademy.pk

مرکز علی بن عثمان

پانچواں باب

کَرُمَ یَکْرُمُ

صرف صغیر

کَرُمَ [فعل ماضی معروف]	یَکْرُمُ [فعل مضارع معروف]	کَرُمًا وَّ کَرَامَةً [مصدر مبنی للفاعل]	فَهُوَ کَرِیْمٌ [اسمِ فاعل]
X [فعل ماضی مجہول]	X [فعل مضارع مجہول]	X [مصدر مبنی للمفعول]	فَذَاكَ X [اسمِ مفعول]
اَلْاَمْرُ مِنْهُ اُکْرُمْ [فعل امر]	وَالنَّهْیُ عَنْهُ لَاتَکْرُمْ [فعل نہی]	اَلظَّرْفُ مِنْهُ مَکْرَمٌ [اسمِ ظرف]	وَالْاٰلَةُ مِنْهُ مِکْرَمٌ [اسمِ آلہ صغریٰ]
مِکْرَمَةٌ [اسمِ آلہ وسطیٰ]	مِکْرَامٌ [اسمِ آلہ کبریٰ]	اَفْعَلُ التَّفْضِیْلِ لِلْمُذَکَّرِ مِنْهُ اَکْرَمُ [اسمِ تفضیل مذکر]	وَالْمُؤَنَّثِ مِنْهُ کُرْمٰی [اسمِ تفضیل مؤنث]

☆ یہ باب لازم ہے اس لئے اس میں فعل مجہول اور اسم مفعول نہیں آتا۔ البتہ اگر لازم سے اسم مفعول اور فعل مجہول لانا ہو تو اس کے بعد بہٖ یعنی ضمیر کے ساتھ بائے تعدیہ ملائی جائے جیسے کُرِمَ بِهٖ یُکْرَمُ بِهٖ مَکْرُوْمٌ بِهٖ

کتاب خریدنے کے لئے رابطہ کریں
mazahirhujveri@gmail.com
0336 - 4146 934
مرکز علی بن عثمان
DarseNizami.MadinaAcademy.pk

صرف کبیر فعل ماضی

	ماضی مثبت		ماضی منفی	
صیغہ	معروف	مجہول	معروف	مجہول
واحد مذکر غائب	کَرُمَ	X	مَا کَرُمَ	X
تثنیہ مذکر غائب	کَرُمَا	X	مَا کَرُمَا	X
جمع مذکر غائب	کَرُمُوْا	X	مَا کَرُمُوْا	X
واحد مؤنث غائب	کَرُمَتْ	X	مَا کَرُمَتْ	X
تثنیہ مؤنث غائب	کَرُمَتَا	X	مَا کَرُمَتَا	X
جمع مؤنث غائب	کَرُمْنَ	X	مَا کَرُمْنَ	X
واحد مذکر حاضر	کَرُمْتَ	X	مَا کَرُمْتَ	X
تثنیہ مذکر حاضر	کَرُمْتُمَا	X	مَا کَرُمْتُمَا	X
جمع مذکر حاضر	کَرُمْتُمْ	X	مَا کَرُمْتُمْ	X
واحد مؤنث حاضر	کَرُمْتِ	X	مَا کَرُمْتِ	X
تثنیہ مؤنث حاضر	کَرُمْتُمَا	X	مَا کَرُمْتُمَا	X
جمع مؤنث حاضر	کَرُمْتُنَّ	X	مَا کَرُمْتُنَّ	X
واحد متکلم	کَرُمْتُ	X	مَا کَرُمْتُ	X
متکلم مع الغیر	کَرُمْنَا	X	مَا کَرُمْنَا	X

مرکز علی بن عثمان

کتاب خریدنے کے لئے رابطہ کریں
mazahirhujveri@gmail.com
0336 - 4146 934
مرکز علی بن عثمان
DarseNizami.MadinaAcademy.pk

صرف کبیر فعل مضارع

	مضارع مثبت		مضارع منفی	
صیغہ	معروف	مجہول	معروف	مجہول
واحد مذکر غائب	يَكْرُمُ	X	لَا يَكْرُمُ	X
تثنیہ مذکر غائب	يَكْرُمَانِ	X	لَا يَكْرُمَانِ	X
جمع مذکر غائب	يَكْرُمُوْنَ	X	لَا يَكْرُمُوْنَ	X
واحد مؤنث غائب	تَكْرُمُ	X	لَا تَكْرُمُ	X
تثنیہ مؤنث غائب	تَكْرُمَانِ	X	لَا تَكْرُمَانِ	X
جمع مؤنث غائب	يَكْرُمْنَ	X	لَا يَكْرُمْنَ	X
واحد مذکر حاضر	تَكْرُمُ	X	لَا تَكْرُمُ	X
تثنیہ مذکر حاضر	تَكْرُمَانِ	X	لَا تَكْرُمَانِ	X
جمع مذکر حاضر	تَكْرُمُوْنَ	X	لَا تَكْرُمُوْنَ	X
واحد مؤنث حاضر	تَكْرُمِيْنَ	X	لَا تَكْرُمِيْنَ	X
تثنیہ مؤنث حاضر	تَكْرُمَانِ	X	لَا تَكْرُمَانِ	X
جمع مؤنث حاضر	تَكْرُمْنَ	X	لَا تَكْرُمْنَ	X
واحد متکلم	اَكْرُمُ	X	لَا اَكْرُمُ	X
متکلم مع الغیر	نَكْرُمُ	X	لَا نَكْرُمُ	X

مرکز علی بن عثمان

کتاب خریدنے کے لئے رابطہ کریں
mazahirhujveri@gmail.com
0336 - 4146 934
مرکز علی بن عثمان
DarseNizami.MadinaAcademy.pk

صرف کبیر فعل نفی تاکید/جحد

	نفی تاکید بلن ناصبہ		نفی جحد بلم جازمہ	
صیغہ	معروف	مجہول	معروف	مجہول
واحد مذکر غائب	لَنْ يَّكْرُمَ	X	لَمْ يَكْرُمْ	X
تثنیہ مذکر غائب	لَنْ يَّكْرُمَا	X	لَمْ يَكْرُمَا	X
جمع مذکر غائب	لَنْ يَّكْرُمُوْا	X	لَمْ يَكْرُمُوْا	X
واحد مؤنث غائب	لَنْ تَكْرُمَ	X	لَمْ تَكْرُمْ	X
تثنیہ مؤنث غائب	لَنْ تَكْرُمَا	X	لَمْ تَكْرُمَا	X
جمع مؤنث غائب	لَنْ يَّكْرُمْنَ	X	لَمْ يَكْرُمْنَ	X
واحد مذکر حاضر	لَنْ تَكْرُمَ	X	لَمْ تَكْرُمْ	X
تثنیہ مذکر حاضر	لَنْ تَكْرُمَا	X	لَمْ تَكْرُمَا	X
جمع مذکر حاضر	لَنْ تَكْرُمُوْا	X	لَمْ تَكْرُمُوْا	X
واحد مؤنث حاضر	لَنْ تَكْرُمِيْ	X	لَمْ تَكْرُمِيْ	X
تثنیہ مؤنث حاضر	لَنْ تَكْرُمَا	X	لَمْ تَكْرُمَا	X
جمع مؤنث حاضر	لَنْ تَكْرُمْنَ	X	لَمْ تَكْرُمْنَ	X
واحد متکلم	لَنْ اَكْرُمَ	X	لَمْ اَكْرُمْ	X
متکلم مع الغیر	لَنْ نَّكْرُمَ	X	لَمْ نَكْرُمْ	X

مرکز علی بن عثمان

کتاب خریدنے کے لئے رابطہ کریں
mazahirhujveri@gmail.com
0336 - 4146 934
مرکز علی بن عثمان
DarseNizami.MadinaAcademy.pk

صرف کبیر فعل مضارع تاکید

	لام تاکید بانون تاکید ثقیلہ		لام تاکید بانون تاکید خفیفہ	
صیغہ	معروف	مجہول	معروف	مجہول
واحد مذکر غائب	لَيَكْرُمَنَّ	X	لَيَكْرُمَنْ	X
تثنیہ مذکر غائب	لَيَكْرُمَانِّ	X	X	X
جمع مذکر غائب	لَيَكْرُمُنَّ	X	لَيَكْرُمُنْ	X
واحد مؤنث غائب	لَتَكْرُمَنَّ	X	لَتَكْرُمَنْ	X
تثنیہ مؤنث غائب	لَتَكْرُمَانِّ	X	X	X
جمع مؤنث غائب	لَيَكْرُمْنَانِّ	X	X	X
واحد مذکر حاضر	لَتَكْرُمَنَّ	X	لَتَكْرُمَنْ	X
تثنیہ مذکر حاضر	لَتَكْرُمَانِّ	X	X	X
جمع مذکر حاضر	لَتَكْرُمُنَّ	X	لَتَكْرُمُنْ	X
واحد مؤنث حاضر	لَتَكْرُمِنَّ	X	لَتَكْرُمِنْ	X
تثنیہ مؤنث حاضر	لَتَكْرُمَانِّ	X	X	X
جمع مؤنث حاضر	لَتَكْرُمْنَانِّ	X	X	X
واحد متکلم	لَاَكْرُمَنَّ	X	لَاَكْرُمَنْ	X
متکلم مع الغیر	لَنَكْرُمَنَّ	X	لَنَكْرُمَنْ	X

مرکز علی بن عثمان

کتاب خریدنے کے لئے رابطہ کریں
mazahirhujveri@gmail.com
0336 - 4146 934
مرکز علی بن عثمان
DarseNizami.MadinaAcademy.pk

صرف کبیر فعل امر و نہی

	امر حاضر		نہی حاضر	
صیغہ	معروف	مجہول	معروف	مجہول
واحد مذکر حاضر	اُكْرُمْ	X	لَاتَكْرُمْ	X
تثنیہ مذکر حاضر	اُكْرُمَا	X	لَاتَكْرُمَا	X
جمع مذکر حاضر	اُكْرُمُوْا	X	لَاتَكْرُمُوْا	X
واحد مؤنث حاضر	اُكْرُمِىْ	X	لَاتَكْرُمِىْ	X
تثنیہ مؤنث حاضر	اُكْرُمَا	X	لَاتَكْرُمَا	X
جمع مؤنث حاضر	اُكْرُمْنَ	X	لَاتَكْرُمْنَ	X

	امر غائب و متکلم		نہی غائب و متکلم	
واحد مذکر غائب	لِيَكْرُمْ	X	لَايَكْرُمْ	X
تثنیہ مذکر غائب	لِيَكْرُمَا	X	لَايَكْرُمَا	X
جمع مذکر غائب	لِيَكْرُمُوْا	X	لَايَكْرُمُوْا	X
واحد مؤنث غائب	لِتَكْرُمْ	X	لَاتَكْرُمْ	X
تثنیہ مؤنث غائب	لِتَكْرُمَا	X	لَاتَكْرُمَا	X
جمع مؤنث غائب	لِيَكْرُمْنَ	X	لَايَكْرُمْنَ	X
واحد متکلم	لِاَكْرُمْ	X	لَااَكْرُمْ	X
متکلم مع الغیر	لِنَكْرُمْ	X	لَانَكْرُمْ	X

کتاب خریدنے کے لئے رابطہ کریں
mazahirhujveri@gmail.com
0336 - 4146 934
مرکز علی بن عثمان
DarseNizami.MadinaAcademy.pk

صرف کبیر فعل امر تاکید

صیغہ	امر حاضر با نون ثقیلہ		امر حاضر با نون خفیفہ	
	معروف	مجہول	معروف	مجہول
واحد مذکر حاضر	اُكْرُمَنَّ	X	اُكْرُمَنْ	X
تثنیہ مذکر حاضر	اُكْرُمَانِّ	X	X	X
جمع مذکر حاضر	اُكْرُمُنَّ	X	اُكْرُمُنْ	X
واحد مؤنث حاضر	اُكْرُمِنَّ	X	اُكْرُمِنْ	X
تثنیہ مؤنث حاضر	اُكْرُمَانِّ	X	X	X
جمع مؤنث حاضر	اُكْرُمْنَانِّ	X	X	X

	امر غائب و متکلم با نون ثقیلہ		امر غائب و متکلم با نون خفیفہ	
واحد مذکر غائب	لِيَكْرُمَنَّ	X	لِيَكْرُمَنْ	X
تثنیہ مذکر غائب	لِيَكْرُمَانِّ	X	X	X
جمع مذکر غائب	لِيَكْرُمُنَّ	X	لِيَكْرُمُنْ	X
واحد مؤنث غائب	لِتَكْرُمَنَّ	X	لِتَكْرُمَنْ	X
تثنیہ مؤنث غائب	لِتَكْرُمَانِّ	X	X	X
جمع مؤنث غائب	لِيَكْرُمْنَانِّ	X	X	X
واحد متکلم	لِاَكْرُمَنَّ	X	لِاَكْرُمَنْ	X
متکلم مع الغیر	لِنَكْرُمَنَّ	X	لِنَكْرُمَنْ	X

مرکز علی بن عثمان
DarseNizami.MadinaAcademy.pk
کتاب خریدنے کے لئے رابطہ کریں
mazahirhujveri@gmail.com
0336 - 4146 934

صرف کبیر فعل نہی تاکید

	نہی حاضر بانون ثقیلہ		نہی حاضر بانون خفیفہ	
صیغہ	معروف	مجہول	معروف	مجہول
واحد مذکر حاضر	لَا تَکْرُمَنَّ	X	لَاتَکْرُمَنْ	X
تثنیہ مذکر حاضر	لَاتَکْرُمَانِّ	X	X	X
جمع مذکر حاضر	لَاتَکْرُمُنَّ	X	لَاتَکْرُمُنْ	X
واحد مؤنث حاضر	لَاتَکْرُمِنَّ	X	لَاتَکْرُمِنْ	X
تثنیہ مؤنث حاضر	لَاتَکْرُمَانِّ	X	X	X
جمع مؤنث حاضر	لَاتَکْرُمْنَانِّ	X	X	X
	نہی غائب ومتکلم بانون ثقیلہ		نہی غائب ومتکلم بانون خفیفہ	
واحد مذکر غائب	لَایَکْرُمَنَّ	X	لَایَکْرُمَنْ	X
تثنیہ مذکر غائب	لَایَکْرُمَانِّ	X	X	X
جمع مذکر غائب	لَایَکْرُمُنَّ	X	لَایَکْرُمُنْ	X
واحد مؤنث غائب	لَاتَکْرُمَنَّ	X	لَاتَکْرُمَنْ	X
تثنیہ مؤنث غائب	لَاتَکْرُمَانِّ	X	X	X
جمع مؤنث غائب	لَایَکْرُمْنَانِّ	X	X	X
واحد متکلم	لَااَکْرُمَنَّ	X	لَااَکْرُمَنْ	X
متکلم مع الغیر	لَانَکْرُمَنَّ	X	لَانَکْرُمَنْ	X

کتاب خریدنے کے لئے رابطہ کریں
mazahirhujveri@gmail.com
0336 - 4146 934
مرکز علی بن عثمان
DarseNizami.MadinaAcademy.pk

صرف کبیر اسم

صفتِ مشبّہ		اسمِ مفعول	اسمِ تفضیل	
صیغہ	گردان	گردان	صیغہ	گردان
واحد مذکر	کَرِیْمٌ	X	واحد مذکر	اَکْرَمُ
تثنیہ مذکر	کَرِیْمَانِ	X	تثنیہ مذکر	اَکْرَمَانِ
جمع مذکر	کَرِیْمُوْنَ	X	جمع مذکر سالم	اَکْرَمُوْنَ
واحد مؤنث	کَرِیْمَةٌ	X	جمع مذکر مکسر	اَکَارِمُ
تثنیہ مؤنث	کَرِیْمَتَانِ	X	واحد مؤنث	کُرْمٰی
جمع مؤنث	کَرِیْمَاتٌ	X	تثنیہ مؤنث	کُرْمَیَانِ
X	X	X	جمع مؤنث سالم	کُرْمَیَاتٌ
X	X	X	جمع مؤنث مکسر	کُرَمٌ

اسمِ ظرف		اسمِ آلہ		
صیغہ	گردان	گردان (صغریٰ)	گردان (وسطیٰ)	گردان (کبریٰ)
واحد	مَکْرَمٌ	مِکْرَمٌ	مِکْرَمَةٌ	مِکْرَامٌ
تثنیہ	مَکْرَمَانِ	مِکْرَمَانِ	مِکْرَمَتَانِ	مِکْرَامَانِ
جمع	مَکَارِمُ	مَکَارِمُ	مَکَارِمُ	مَکَارِیْمُ

کتاب خریدنے کے لئے رابطہ کریں
mazahirhujveri@gmail.com
0336 - 4146 934
مرکز علی بن عثمان
DarseNizami.MadinaAcademy.pk

مرکز علی بن عثمان

مصادر

	مصدر	حروفِ اصلیہ	معنٰی	صرف صغیر
۱	اَلْکَرَمُ/ اَلْکَرَامَةُ	ك ـ ر ـ م	بزرگ ہونا	كَرُمَ يَكْرُمُ كَرَمًا وكَرَامَةً فهو كَرِيْمٌ ... (آخرتک)
۲	اَللُّطْفُ/ اَللَّطَافَةُ	ل ـ ط ـ ف	پاکیزہ ہونا	لَطُفَ يَلْطُفُ لَطْفًا وَّلَطَافَةً فَهُوَ لَطِيْفٌ اَلْاَمْرُ مِنْهُ اُلْطُفْ وَالنَّهْيُ عَنْهُ لَاتَلْطُفْ اَلظَّرْفُ مِنْهُ مَلْطَفٌ وَالْاٰلَةُ مِنْهُ مِلْطَفٌ، مِلْطَفَةٌ، مِلْطَافٌ اَفْعَلُ التَّفْضِيْلِ لِلْمُذَكَّرِ مِنْهُ اَلْطَفُ وَالْمُؤَنَّثِ مِنْهُ لُطْفٰى
۳	اَلْقُرْبُ	ق ـ ر ـ ب	قریب ہونا	قَرُبَ يَقْرُبُ قُرْبًا فَهُوَ قَرِيْبٌ اَلْاَمْرُ مِنْهُ اُقْرُبْ وَالنَّهْيُ عَنْهُ لَاتَقْرُبْ اَلظَّرْفُ مِنْهُ مَقْرَبٌ وَالْاٰلَةُ مِنْهُ مِقْرَبٌ، مِقْرَبَةٌ، مِقْرَابٌ اَفْعَلُ التَّفْضِيْلِ لِلْمُذَكَّرِ مِنْهُ اَقْرَبُ وَالْمُؤَنَّثِ مِنْهُ قُرْبٰى
۴	اَلْبُعْدُ	ب ـ ع ـ د	دور ہونا	بَعُدَ يَبْعُدُ بُعْدًا فَهُوَ بَعِيْدٌ اَلْاَمْرُ مِنْهُ اُبْعُدْ وَالنَّهْيُ عَنْهُ لَاتَبْعُدْ اَلظَّرْفُ مِنْهُ مَبْعَدٌ وَالْاٰلَةُ مِنْهُ مِبْعَدٌ، مِبْعَدَةٌ، مِبْعَادٌ اَفْعَلُ التَّفْضِيْلِ لِلْمُذَكَّرِ مِنْهُ اَبْعَدُ وَالْمُؤَنَّثِ مِنْهُ بُعْدٰى
۵	اَلْكَثْرَةُ	ك ـ ث ـ ر	زیادہ ہونا	كَثُرَ يَكْثُرُ كَثْرَةً فَهُوَ كَثِيْرٌ اَلْاَمْرُ مِنْهُ اُكْثُرْ وَالنَّهْيُ عَنْهُ لَاتَكْثُرْ اَلظَّرْفُ مِنْهُ مَكْثَرٌ وَالْاٰلَةُ مِنْهُ مِكْثَرٌ، مِكْثَرَةٌ، مِكْثَارٌ اَفْعَلُ التَّفْضِيْلِ لِلْمُذَكَّرِ مِنْهُ اَكْثَرُ وَالْمُؤَنَّثِ مِنْهُ كُثْرٰى

مرکز علی بن عثمان

تمرینات

تمرین نمبر۱: صرف صغیر بنائیں

مصدر	مادہ	معنٰی	مصدر	مادہ	معنٰی
اَلْبَصَارَةُ	ب ـ ص ـ ر	بینا ہونا/دیکھنا	اَلصَّعُوْبَةُ	ص ـ ع ـ ب	مشکل ہونا
اَلشَّرَافَةُ	ش ـ ر ـ ف	بزرگ ہونا	اَلْعَظَمَةُ	ع ـ ظ ـ م	بزرگ ہونا

تمرین نمبر۲: صیغہ بتائیں

(۱)ثَقُلَتْ (۲)لَاتَصْعُبَنَّ (۳)رَحُبَتْ

کتاب خریدنے کے لئے رابطہ کریں
mazahirhujveri@gmail.com
0336 - 4146 934
مرکز علی بن عثمان
DarseNizami.MadinaAcademy.pk

مرکز علی بن عثمان

ثلاثی مجرد
شاذ
کے ابواب

ابوابِ ثلاثی مجرّد شاذ تین ہیں

۱۔ حَسِبَ یَحْسِبُ بروزن فَعِلَ یَفْعِلُ ماضی اور مضارع دونوں مکسور العین

۲۔ فَضِلَ یَفْضُلُ بروزن فَعِلَ یَفْعُلُ ماضی مکسور العین اور مضارع مضموم العین

۳۔ کَادَ یَکَادُ بروزن فَعُلَ یَفْعَلُ ماضی مضموم العین اور مضارع مفتوح العین

DarseNizami.MadinaAcademy.pk

کتاب خریدنے کے لئے رابطہ کریں
mazahirhujveri@gmail.com
0336 - 4146 934

مرکز علی بن عثمان

پہلا باب

حَسِبَ یَحْسِبُ

صرف صغیر

حَسِبَ [فعل ماضی معروف]	یَحْسِبُ [فعل مضارع معروف]	حَسْبًا وَّ حِسْبَانًا [مصدر مبنی للفاعل]	فَهُوَ حَاسِبٌ [اسمِ فاعل]
حُسِبَ [فعل ماضی مجہول]	یُحْسَبُ [فعل مضارع مجہول]	حَسْبًا وَّ حِسْبَانًا [مصدر مبنی للمفعول]	فَذَاكَ مَحْسُوْبٌ [اسمِ مفعول]
اَلْاَمْرُ مِنْهُ اِحْسِبْ [فعل امر]	وَالنَّهْیُ عَنْهُ لَاتَحْسِبْ [فعل نہی]	اَلظَّرْفُ مِنْهُ مَحْسِبٌ [اسمِ ظرف]	وَالْاٰلَةُ مِنْهُ مِحْسَبٌ [اسمِ آلہ صغریٰ]
مِحْسَبَةٌ [اسمِ آلہ وسطیٰ]	مِحْسَابٌ [اسمِ آلہ کبریٰ]	اَفْعَلُ التَّفْضِیْلِ لِلْمُذَكَّرِ مِنْهُ اَحْسَبُ [اسمِ تفضیل مذکر]	وَالْمُؤَنَّثِ مِنْهُ حُسْبٰی [اسمِ تفضیل مؤنث]

کتاب خریدنے کے لئے رابطہ کریں
mazahirhujveri@gmail.com
0336 - 4146 934
مرکز علی بن عثمان
DarseNizami.MadinaAcademy.pk

صرف کبیر فعل ماضی

	ماضی مثبت		ماضی منفی	
صیغہ	معروف	مجہول	معروف	مجہول
واحد مذکر غائب	حَسِبَ	حُسِبَ	مَا حَسِبَ	مَا حُسِبَ
تثنیہ مذکر غائب	حَسِبَا	حُسِبَا	مَا حَسِبَا	مَا حُسِبَا
جمع مذکر غائب	حَسِبُوْا	حُسِبُوْا	مَاحَسِبُوْا	مَاحُسِبُوْا
واحد مؤنث غائب	حَسِبَتْ	حُسِبَتْ	مَا حَسِبَتْ	مَا حُسِبَتْ
تثنیہ مؤنث غائب	حَسِبَتَا	حُسِبَتَا	مَا حَسِبَتَا	مَا حُسِبَتَا
جمع مؤنث غائب	حَسِبْنَ	حُسِبْنَ	مَا حَسِبْنَ	مَا حُسِبْنَ
واحد مذکر حاضر	حَسِبْتَ	حُسِبْتَ	مَا حَسِبْتَ	مَاحُسِبْتَ
تثنیہ مذکر حاضر	حَسِبْتُمَا	حُسِبْتُمَا	مَاحَسِبْتُمَا	مَا حُسِبْتُمَا
جمع مذکر حاضر	حَسِبْتُمْ	حُسِبْتُمْ	مَا حَسِبْتُمْ	مَاحُسِبْتُمْ
واحد مؤنث حاضر	حَسِبْتِ	حُسِبْتِ	مَا حَسِبْتِ	مَاحُسِبْتِ
تثنیہ مؤنث حاضر	حَسِبْتُمَا	حُسِبْتُمَا	مَا حَسِبْتُمَا	مَا حُسِبْتُمَا
جمع مؤنث حاضر	حَسِبْتُنَّ	حُسِبْتُنَّ	مَا حَسِبْتُنَّ	مَاحُسِبْتُنَّ
واحد متکلم	حَسِبْتُ	حُسِبْتُ	مَا حَسِبْتُ	مَاحُسِبْتُ
متکلم مع الغیر	حَسِبْنَا	حُسِبْنَا	مَا حَسِبْنَا	مَاحُسِبْنَا

کتاب خریدنے کے لئے رابطہ کریں
mazahirhujveri@gmail.com
0336 - 4146 934
مرکز علی بن عثمان
DarseNizami.MadinaAcademy.pk

صرف کبیر فعل مضارع

	مضارع مثبت		مضارع منفی	
صیغہ	معروف	مجہول	معروف	مجہول
واحد مذکر غائب	يَحْسِبُ	يُحْسَبُ	لَا يَحْسِبُ	لَا يُحْسَبُ
تثنیہ مذکر غائب	يَحْسِبَانِ	يُحْسَبَانِ	لَا يَحْسِبَانِ	لَا يُحْسَبَانِ
جمع مذکر غائب	يَحْسِبُوْنَ	يُحْسَبُوْنَ	لَا يَحْسِبُوْنَ	لَا يُحْسَبُوْنَ
واحد مؤنث غائب	تَحْسِبُ	تُحْسَبُ	لَا تَحْسِبُ	لَا تُحْسَبُ
تثنیہ مؤنث غائب	تَحْسِبَانِ	تُحْسَبَانِ	لَا تَحْسِبَانِ	لَا تُحْسَبَانِ
جمع مؤنث غائب	يَحْسِبْنَ	يُحْسَبْنَ	لَا يَحْسِبْنَ	لَا يُحْسَبْنَ
واحد مذکر حاضر	تَحْسِبُ	تُحْسَبُ	لَا تَحْسِبُ	لَا تُحْسَبُ
تثنیہ مذکر حاضر	تَحْسِبَانِ	تُحْسَبَانِ	لَا تَحْسِبَانِ	لَا تُحْسَبَانِ
جمع مذکر حاضر	تَحْسِبُوْنَ	تُحْسَبُوْنَ	لَا تَحْسِبُوْنَ	لَا تُحْسَبُوْنَ
واحد مؤنث حاضر	تَحْسِبِيْنَ	تُحْسَبِيْنَ	لَا تَحْسِبِيْنَ	لَا تُحْسَبِيْنَ
تثنیہ مؤنث حاضر	تَحْسِبَانِ	تُحْسَبَانِ	لَا تَحْسِبَانِ	لَا تُحْسَبَانِ
جمع مؤنث حاضر	تَحْسِبْنَ	تُحْسَبْنَ	لَا تَحْسِبْنَ	لَا تُحْسَبْنَ
واحد متکلم	اَحْسِبُ	اُحْسَبُ	لَا اَحْسِبُ	لَا اُحْسَبُ
متکلم مع الغیر	نَحْسِبُ	نُحْسَبُ	لَا نَحْسِبُ	لَا نُحْسَبُ

کتاب خریدنے کے لئے رابطہ کریں
mazahirhujveri@gmail.com
0336 - 4146 934
مرکز علی بن عثمان
DarseNizami.MadinaAcademy.pk

صرف کبیر فعل نفی تاکید/جحد

	نفی تاکید بلن ناصبہ		نفی جحد بلم جازمہ	
صیغہ	معروف	مجہول	معروف	مجہول
واحد مذکر غائب	لَنْ يَّحْسِبَ	لَنْ يُّحْسَبَ	لَمْ يَحْسِبْ	لَمْ يُحْسَبْ
تثنیہ مذکر غائب	لَنْ يَّحْسِبَا	لَنْ يُّحْسَبَا	لَمْ يَحْسِبَا	لَمْ يُحْسَبَا
جمع مذکر غائب	لَنْ يَّحْسِبُوْا	لَنْ يُّحْسَبُوْا	لَمْ يَحْسِبُوْا	لَمْ يُحْسَبُوْا
واحد مؤنث غائب	لَنْ تَحْسِبَ	لَنْ تُحْسَبَ	لَمْ تَحْسِبْ	لَمْ تُحْسَبْ
تثنیہ مؤنث غائب	لَنْ تَحْسِبَا	لَنْ تُحْسَبَا	لَمْ تَحْسِبَا	لَمْ تُحْسَبَا
جمع مؤنث غائب	لَنْ يَّحْسِبْنَ	لَنْ يُّحْسَبْنَ	لَمْ يَحْسِبْنَ	لَمْ يُحْسَبْنَ
واحد مذکر حاضر	لَنْ تَحْسِبَ	لَنْ تُحْسَبَ	لَمْ تَحْسِبْ	لَمْ تُحْسَبْ
تثنیہ مذکر حاضر	لَنْ تَحْسِبَا	لَنْ تُحْسَبَا	لَمْ تَحْسِبَا	لَمْ تُحْسَبَا
جمع مذکر حاضر	لَنْ تَحْسِبُوْا	لَنْ تُحْسَبُوْا	لَمْ تَحْسِبُوْا	لَمْ تُحْسَبُوْا
واحد مؤنث حاضر	لَنْ تَحْسِبِىْ	لَنْ تُحْسَبِىْ	لَمْ تَحْسِبِىْ	لَمْ تُحْسَبِىْ
تثنیہ مؤنث حاضر	لَنْ تَحْسِبَا	لَنْ تُحْسَبَا	لَمْ تَحْسِبَا	لَمْ تُحْسَبَا
جمع مؤنث حاضر	لَنْ تَحْسِبْنَ	لَنْ تُحْسَبْنَ	لَمْ تَحْسِبْنَ	لَمْ تُحْسَبْنَ
واحد متکلم	لَنْ اَحْسِبَ	لَنْ اُحْسَبَ	لَمْ اَحْسِبْ	لَمْ اُحْسَبْ
متکلم مع الغیر	لَنْ نَّحْسِبَ	لَنْ نُّحْسَبَ	لَمْ نَحْسِبْ	لَمْ نُحْسَبْ

کتاب خریدنے کے لئے رابطہ کریں
mazahirhujveri@gmail.com
0336 - 4146 934
مرکز علی بن عثمان
DarseNizami.MadinaAcademy.pk

صرف کبیر فعل مضارع تاکید

	لام تاکید بانون تاکید ثقیلہ		لام تاکید بانون تاکید خفیفہ	
صیغہ	معروف	مجہول	معروف	مجہول
واحد مذکر غائب	لَيَحْسِبَنَّ	لَيُحْسَبَنَّ	لَيَحْسِبَنْ	لَيُحْسَبَنْ
تثنیہ مذکر غائب	لَيَحْسِبَانِّ	لَيُحْسَبَانِّ	X	X
جمع مذکر غائب	لَيَحْسِبُنَّ	لَيُحْسَبُنَّ	لَيَحْسِبُنْ	لَيُحْسَبُنْ
واحد مؤنث غائب	لَتَحْسِبَنَّ	لَتُحْسَبَنَّ	لَتَحْسِبَنْ	لَتُحْسَبَنْ
تثنیہ مؤنث غائب	لَتَحْسِبَانِّ	لَتُحْسَبَانِّ	X	X
جمع مؤنث غائب	لَيَحْسِبْنَانِّ	لَيُحْسَبْنَانِّ	X	X
واحد مذکر حاضر	لَتَحْسِبَنَّ	لَتُحْسَبَنَّ	لَتَحْسِبَنْ	لَتُحْسَبَنْ
تثنیہ مذکر حاضر	لَتَحْسِبَانِّ	لَتُحْسَبَانِّ	X	X
جمع مذکر حاضر	لَتَحْسِبُنَّ	لَتُحْسَبُنَّ	لَتَحْسِبُنْ	لَتُحْسَبُنْ
واحد مؤنث حاضر	لَتَحْسِبِنَّ	لَتُحْسَبِنَّ	لَتَحْسِبِنْ	لَتُحْسَبِنْ
تثنیہ مؤنث حاضر	لَتَحْسِبَانِّ	لَتُحْسَبَانِّ	X	X
جمع مؤنث حاضر	لَتَحْسِبْنَانِّ	لَتُحْسَبْنَانِّ	X	X
واحد متکلم	لَاَحْسِبَنَّ	لَاُحْسَبَنَّ	لَاَحْسِبَنْ	لَاُحْسَبَنْ
متکلم مع الغیر	لَنَحْسِبَنَّ	لَنُحْسَبَنَّ	لَنَحْسِبَنْ	لَنُحْسَبَنْ

کتاب خریدنے کے لئے رابطہ کریں
mazahirhujveri@gmail.com
0336 - 4146 934
مرکز علی بن عثمان
DarseNizami.MadinaAcademy.pk

مرکز علی بن عثمان

صرف کبیر فعل امر و نہی

	امر حاضر		نہی حاضر	
صیغہ	معروف	مجہول	معروف	مجہول
واحد مذکر حاضر	اِحْسِبْ	لِتُحْسَبْ	لَاتَحْسِبْ	لَاتُحْسَبْ
تثنیہ مذکر حاضر	اِحْسِبَا	لِتُحْسَبَا	لَاتَحْسِبَا	لَاتُحْسَبَا
جمع مذکر حاضر	اِحْسِبُوْا	لِتُحْسَبُوْا	لَاتَحْسِبُوْا	لَاتُحْسَبُوْا
واحد مؤنث حاضر	اِحْسِبِیْ	لِتُحْسَبِیْ	لَاتَحْسِبِیْ	لَاتُحْسَبِیْ
تثنیہ مؤنث حاضر	اِحْسِبَا	لِتُحْسَبَا	لَاتَحْسِبَا	لَاتُحْسَبَا
جمع مؤنث حاضر	اِحْسِبْنَ	لِتُحْسَبْنَ	لَاتَحْسِبْنَ	لَاتُحْسَبْنَ

	امر غائب و متکلم		نہی غائب و متکلم	
واحد مذکر غائب	لِیَحْسِبْ	لِیُحْسَبْ	لَایَحْسِبْ	لَایُحْسَبْ
تثنیہ مذکر غائب	لِیَحْسِبَا	لِیُحْسَبَا	لَایَحْسِبَا	لَایُحْسَبَا
جمع مذکر غائب	لِیَحْسِبُوْا	لِیُحْسَبُوْا	لَایَحْسِبُوْا	لَایُحْسَبُوْا
واحد مؤنث غائب	لِتَحْسِبْ	لِتُحْسَبْ	لَاتَحْسِبْ	لَاتُحْسَبْ
تثنیہ مؤنث غائب	لِتَحْسِبَا	لِتُحْسَبَا	لَاتَحْسِبَا	لَاتُحْسَبَا
جمع مؤنث غائب	لِیَحْسِبْنَ	لِیُحْسَبْنَ	لَایَحْسِبْنَ	لَایُحْسَبْنَ
واحد متکلم	لِاَحْسِبْ	لِاُحْسَبْ	لَااَحْسِبْ	لَااُحْسَبْ
متکلم مع الغیر	لِنَحْسِبْ	لِنُحْسَبْ	لَانَحْسِبْ	لَانُحْسَبْ

مرکز علی بن عثمان

کتاب خریدنے کے لئے رابطہ کریں
mazahirhujveri@gmail.com
0336 - 4146 934
مرکز علی بن عثمان
DarseNizami.MadinaAcademy.pk

صرف کبیر فعل امر تاکید

صیغہ	امر حاضر بانون ثقیلہ		امر حاضر بانون خفیفہ	
	معروف	مجہول	معروف	مجہول
واحد مذکر حاضر	اِحْسِبَنَّ	لِتُحْسَبَنَّ	اِحْسِبَنْ	لِتُحْسَبَنْ
تثنیہ مذکر حاضر	اِحْسِبَانِّ	لِتُحْسَبَانِّ	X	X
جمع مذکر حاضر	اِحْسِبُنَّ	لِتُحْسَبُنَّ	اِحْسِبُنْ	لِتُحْسَبُنْ
واحد مؤنث حاضر	اِحْسِبِنَّ	لِتُحْسَبِنَّ	اِحْسِبِنْ	لِتُحْسَبِنْ
تثنیہ مؤنث حاضر	اِحْسِبَانِّ	لِتُحْسَبَانِّ	X	X
جمع مؤنث حاضر	اِحْسِبْنَانِّ	لِتُحْسَبْنَانِّ	X	X

	امر غائب ومتکلم بانون ثقیلہ		امر غائب ومتکلم بانون خفیفہ	
واحد مذکر غائب	لِيَحْسِبَنَّ	لِيُحْسَبَنَّ	لِيَحْسِبَنْ	لِيُحْسَبَنْ
تثنیہ مذکر غائب	لِيَحْسِبَانِّ	لِيُحْسَبَانِّ	X	X
جمع مذکر غائب	لِيَحْسِبُنَّ	لِيُحْسَبُنَّ	لِيَحْسِبُنْ	لِيُحْسَبُنْ
واحد مؤنث غائب	لِتَحْسِبَنَّ	لِتُحْسَبَنَّ	لِتَحْسِبَنْ	لِتُحْسَبَنْ
تثنیہ مؤنث غائب	لِتَحْسِبَانِّ	لِتُحْسَبَانِّ	X	X
جمع مؤنث غائب	لِيَحْسِبْنَانِّ	لِيُحْسَبْنَانِّ	X	X
واحد متکلم	لَاَحْسِبَنَّ	لَاُحْسَبَنَّ	لَاَحْسِبَنْ	لَاُحْسَبَنْ
متکلم مع الغیر	لِنَحْسِبَنَّ	لِنُحْسَبَنَّ	لِنَحْسِبَنْ	لِنُحْسَبَنْ

کتاب خریدنے کے لئے رابطہ کریں
mazahirhujveri@gmail.com
0336 - 4146 934
DarseNizami.MadinaAcademy.pk
مرکز علی بن عثمان

صرف کبیر فعل نہی تاکید

	نہی حاضر بانون ثقیلہ		نہی حاضر بانون خفیفہ	
صیغہ	معروف	مجہول	معروف	مجہول
واحد مذکر حاضر	لَا تَحْسِبَنَّ	لَاتُحْسَبَنَّ	لَاتَحْسِبَنْ	لَاتُحْسَبَنْ
تثنیہ مذکر حاضر	لَاتَحْسِبَانِّ	لَاتُحْسَبَانِّ	X	X
جمع مذکر حاضر	لَاتَحْسِبُنَّ	لَاتُحْسَبُنَّ	لَاتَحْسِبُنْ	لَاتُحْسَبُنْ
واحد مؤنث حاضر	لَاتَحْسِبِنَّ	لَاتُحْسَبِنَّ	لَاتَحْسِبِنْ	لَاتُحْسَبِنْ
تثنیہ مؤنث حاضر	لَاتَحْسِبَانِّ	لَاتُحْسَبَانِّ	X	X
جمع مؤنث حاضر	لَاتَحْسِبْنَانِّ	لَاتُحْسَبْنَانِّ	X	X

	نہی غائب ومتکلم بانون ثقیلہ		نہی غائب ومتکلم بانون خفیفہ	
واحد مذکر غائب	لَایَحْسِبَنَّ	لَایُحْسَبَنَّ	لَایَحْسِبَنْ	لَایُحْسَبَنْ
تثنیہ مذکر غائب	لَایَحْسِبَانِّ	لَایُحْسَبَانِّ	X	X
جمع مذکر غائب	لَایَحْسِبُنَّ	لَایُحْسَبُنَّ	لَایَحْسِبُنْ	لَایُحْسَبُنْ
واحد مؤنث غائب	لَاتَحْسِبَنَّ	لَاتُحْسَبَنَّ	لَاتَحْسِبَنْ	لَاتُحْسَبَنْ
تثنیہ مؤنث غائب	لَاتَحْسِبَانِّ	لَاتُحْسَبَانِّ	X	X
جمع مؤنث غائب	لَایَحْسِبْنَانِّ	لَایُحْسَبْنَانِّ	X	X
واحد متکلم	لَااَحْسِبَنَّ	لَااُحْسَبَنَّ	لَااَحْسِبَنْ	لَااُحْسَبَنْ
متکلم مع الغیر	لَانَحْسِبَنَّ	لَانُحْسَبَنَّ	لَانَحْسِبَنْ	لَانُحْسَبَنْ

کتاب خریدنے کے لئے رابطہ کریں
mazahirhujveri@gmail.com
0336 - 4146 934
DarseNizami.MadinaAcademy.pk
مرکز علی بن عثمان

صرف کبیر اسم

اسمِ فاعل		اسمِ مفعول	اسمِ تفضیل	
صیغہ	گردان	گردان	صیغہ	گردان
واحد مذکر	حَاسِبٌ	مَحْسُوْبٌ	واحد مذکر	اَحْسَبُ
تثنیہ مذکر	حَاسِبَانِ	مَحْسُوْبَانِ	تثنیہ مذکر	اَحْسَبَانِ
جمع مذکر	حَاسِبُوْنَ	مَحْسُوْبُوْنَ	جمع مذکر سالم	اَحْسَبُوْنَ
واحد مؤنث	حَاسِبَةٌ	مَحْسُوْبَةٌ	جمع مذکر مکسر	اَحَاسِبُ
تثنیہ مؤنث	حَاسِبَتَانِ	مَحْسُوْبَتَانِ	واحد مؤنث	حُسْبٰی
جمع مؤنث	حَاسِبَاتٌ	مَحْسُوْبَاتٌ	تثنیہ مؤنث	حُسْبَیَانِ
X	X	X	جمع مؤنث سالم	حُسْبَیَاتٌ
X	X	X	جمع مؤنث مکسر	حُسَبٌ

اسمِ ظرف		اسمِ آلہ		
صیغہ	گردان	گردان (صغریٰ)	گردان (وسطیٰ)	گردان (کبریٰ)
واحد	مَحْسِبٌ	مِحْسَبٌ	مِحْسَبَةٌ	مِحْسَابٌ
تثنیہ	مَحْسِبَانِ	مِحْسَبَانِ	مِحْسَبَتَانِ	مِحْسَابَانِ
جمع	مَحَاسِبُ	مَحَاسِبُ	مَحَاسِبُ	مَحَاسِیْبُ

کتاب خریدنے کے لئے رابطہ کریں
mazahirhujveri@gmail.com
0336 - 4146 934
DarseNizami.MadinaAcademy.pk
مرکز علی بن عثمان

مرکز علی بن عثمان

مصادر

	مصدر	حروفِ اصلیہ	معنٰی	صرف صغیر
۱	اَلْحَسْبُ / اَلْحِسْبَانُ	ح ۔ س ۔ ب	جاننا/گمان کرنا	حَسِبَ يَحْسِبُ حَسْبًا وَّ حِسْبَانًا فهو حَاسِبٌ ۔۔۔ (آخر تک)
۲	اَلنَّعْمُ / اَلنَّعْمَةُ	م ۔ ن ۔ ع	اچھی زندگی والا ہونا	نَعِمَ يَنْعِمُ نَعْمًا وَّ نَعْمَةً فَهُوَ نَاعِمٌ وَنُعِمَ يُنْعَمُ نَعْمًا وَّ نَعْمَةً فَذَاكَ مَنْعُوْمٌ اَلْاَمْرُ مِنْهُ اِنْعِمْ وَالنَّهْيُ عَنْهُ لَاتَنْعِمْ اَلظَّرْفُ مِنْهُ مَنْعِمٌ وَالْاٰلَةُ مِنْهُ مِنْعَمٌ، مِنْعَمَةٌ، مِنْعَامٌ اَفْعَلُ التَّفْضِيْلِ لِلْمُذَكَّرِ مِنْهُ اَنْعَمُ وَالْمُؤَنَّثِ مِنْهُ نُعْمٰى

فائدہ

صحیح میں سے صرف دو باب فَعِلَ يَفْعِلُ کے وزن پر آتے ہیں:

۱۔حَسِبَ يَحْسِبُ ۲۔نَعِمَ يَنْعِمُ

باقی معتل میں سے آتے ہیں۔ جیسے

۱۔وَمِقَ يَوْمِقُ (دوست رکھنا)

۲۔ وَبِقَ يَوْبِقُ (ہلاک ہونا)

۳۔ وَفِقَ يَوْفِقُ (موافق ہونا)

۴۔ وَثِقَ يَوْثِقُ (مضبوط ہونا)

۵۔ وَلِهَ يَوْلِهُ (غم رکھنا، ڈرنا، ڈر اور حیرت سے عقل کا زائل ہونا)

۶۔ وَهِلَ يَوْهِلُ (غیر مراد کی طرف وہم جانا) وغیرہ

کتاب خریدنے کے لئے رابطہ کریں
mazahirhujveri@gmail.com
0336 - 4146 934
مرکز علی بن عثمان
DarseNizami.MadinaAcademy.pk

مرکز علی بن عثمان

دوسرا باب

فَضِلَ يَفْضُلُ

صرف صغیر

فَضِلَ [فعل ماضی معروف]	يَفْضُلُ [فعل مضارع معروف]	فَضْلًا [مصدر مبنی للفاعل]	فَهُوَ فَاضِلٌ [اسمِ فاعل]
فُضِلَ [فعل ماضی مجہول]	يُفْضَلُ [فعل مضارع مجہول]	فَضْلًا [مصدر مبنی للمفعول]	فَذَاكَ مَفْضُوْلٌ [اسمِ مفعول]
اَلْاَمْرُ مِنْهُ اُفْضُلْ [فعل امر]	وَالنَّهْيُ عَنْهُ لَاتَفْضُلْ [فعل نہی]	اَلظَّرْفُ مِنْهُ مَفْضَلٌ [اسمِ ظرف]	وَالْاٰلَةُ مِنْهُ مِفْضَلٌ [اسمِ آلہ صغریٰ]
مِفْضَلَةٌ [اسمِ آلہ وسطیٰ]	مِفْضَالٌ [اسمِ آلہ کبریٰ]	اَفْعَلُ التَّفْضِيْلِ لِلْمُذَكَّرِ مِنْهُ اَفْضَلُ [اسمِ تفضیل مذکر]	وَالْمُؤَنَّثِ مِنْهُ فُضْلٰى [اسمِ تفضیل مؤنث]

کتاب خریدنے کے لئے رابطہ کریں
mazahirhujveri@gmail.com
0336 - 4146 934
مرکز علی بن عثمان
DarseNizami.MadinaAcademy.pk

صرف کبیر فعل ماضی

	ماضی مثبت		ماضی منفی	
صیغہ	معروف	مجہول	معروف	مجہول
واحد مذکر غائب	فَضِلَ	فُضِلَ	مَا فَضِلَ	مَا فُضِلَ
تثنیہ مذکر غائب	فَضِلَا	فُضِلَا	مَا فَضِلَا	مَا فُضِلَا
جمع مذکر غائب	فَضِلُوْا	فُضِلُوْا	مَا فَضِلُوْا	مَا فُضِلُوْا
واحد مؤنث غائب	فَضِلَتْ	فُضِلَتْ	مَا فَضِلَتْ	مَا فُضِلَتْ
تثنیہ مؤنث غائب	فَضِلَتَا	فُضِلَتَا	مَافَضِلَتَا	مَا فُضِلَتَا
جمع مؤنث غائب	فَضِلْنَ	فُضِلْنَ	مَا فَضِلْنَ	مَا فُضِلْنَ
واحد مذکر حاضر	فَضِلْتَ	فُضِلْتَ	مَا فَضِلْتَ	مَا فُضِلْتَ
تثنیہ مذکر حاضر	فَضِلْتُمَا	فُضِلْتُمَا	مَا فَضِلْتُمَا	مَا فُضِلْتُمَا
جمع مذکر حاضر	فَضِلْتُمْ	فُضِلْتُمْ	مَا فَضِلْتُمْ	مَا فُضِلْتُمْ
واحد مؤنث حاضر	فَضِلْتِ	فُضِلْتِ	مَا فَضِلْتِ	مَا فُضِلْتِ
تثنیہ مؤنث حاضر	فَضِلْتُمَا	فُضِلْتُمَا	مَافَضِلْتُمَا	مَا فُضِلْتُمَا
جمع مؤنث حاضر	فَضِلْتُنَّ	فُضِلْتُنَّ	مَا فَضِلْتُنَّ	مَا فُضِلْتُنَّ
واحد متکلم	فَضِلْتُ	فُضِلْتُ	مَا فَضِلْتُ	مَا فُضِلْتُ
متکلم مع الغیر	فَضِلْنَا	فُضِلْنَا	مَا فَضِلْنَا	مَا فُضِلْنَا

کتاب خریدنے کے لئے رابطہ کریں
mazahirhujveri@gmail.com
0336 - 4146 934
مرکز علی بن عثمان
DarseNizami.MadinaAcademy.pk

صرف کبیر فعل مضارع

	مضارع مثبت		مضارع منفی	
صیغہ	معروف	مجہول	معروف	مجہول
واحد مذکر غائب	يَفْضُلُ	يُفْضَلُ	لَا يَفْضُلُ	لَا يُفْضَلُ
تثنیہ مذکر غائب	يَفْضُلَانِ	يُفْضَلَانِ	لَا يَفْضُلَانِ	لَا يُفْضَلَانِ
جمع مذکر غائب	يَفْضُلُوْنَ	يُفْضَلُوْنَ	لَا يَفْضُلُوْنَ	لَا يُفْضَلُوْنَ
واحد مؤنث غائب	تَفْضُلُ	تُفْضَلُ	لَا تَفْضُلُ	لَا تُفْضَلُ
تثنیہ مؤنث غائب	تَفْضُلَانِ	تُفْضَلَانِ	لَا تَفْضُلَانِ	لَا تُفْضَلَانِ
جمع مؤنث غائب	يَفْضُلْنَ	يُفْضَلْنَ	لَا يَفْضُلْنَ	لَا يُفْضَلْنَ
واحد مذکر حاضر	تَفْضُلُ	تُفْضَلُ	لَا تَفْضُلُ	لَا تُفْضَلُ
تثنیہ مذکر حاضر	تَفْضُلَانِ	تُفْضَلَانِ	لَا تَفْضُلَانِ	لَا تُفْضَلَانِ
جمع مذکر حاضر	تَفْضُلُوْنَ	تُفْضَلُوْنَ	لَا تَفْضُلُوْنَ	لَا تُفْضَلُوْنَ
واحد مؤنث حاضر	تَفْضُلِيْنَ	تُفْضَلِيْنَ	لَا تَفْضُلِيْنَ	لَا تُفْضَلِيْنَ
تثنیہ مؤنث حاضر	تَفْضُلَانِ	تُفْضَلَانِ	لَا تَفْضُلَانِ	لَا تُفْضَلَانِ
جمع مؤنث حاضر	تَفْضُلْنَ	تُفْضَلْنَ	لَا تَفْضُلْنَ	لَا تُفْضَلْنَ
واحد متکلم	اَفْضُلُ	اُفْضَلُ	لَا اَفْضُلُ	لَا اُفْضَلُ
متکلم مع الغیر	نَفْضُلُ	نُفْضَلُ	لَا نَفْضُلُ	لَا نُفْضَلُ

کتاب خریدنے کے لئے رابطہ کریں
mazahirhujveri@gmail.com
0336 - 4146 934
DarseNizami.MadinaAcademy.pk
مرکز علی بن عثمان

صرف کبیر فعل نفی تاکید/جحد

	نفی تاکید بلن ناصبہ		نفی جحد بلم جازمہ	
صیغہ	معروف	مجہول	معروف	مجہول
واحد مذکر غائب	لَنْ يَّفْضُلَ	لَنْ يُّفْضَلَ	لَمْ يَفْضُلْ	لَمْ يُفْضَلْ
تثنیہ مذکر غائب	لَنْ يَّفْضُلَا	لَنْ يُّفْضَلَا	لَمْ يَفْضُلَا	لَمْ يُفْضَلَا
جمع مذکر غائب	لَنْ يَّفْضُلُوْا	لَنْ يُّفْضَلُوْا	لَمْ يَفْضُلُوْا	لَمْ يُفْضَلُوْا
واحد مؤنث غائب	لَنْ تَفْضُلَ	لَنْ تُفْضَلَ	لَمْ تَفْضُلْ	لَمْ تُفْضَلْ
تثنیہ مؤنث غائب	لَنْ تَفْضُلَا	لَنْ تُفْضَلَا	لَمْ تَفْضُلَا	لَمْ تُفْضَلَا
جمع مؤنث غائب	لَنْ يَّفْضُلْنَ	لَنْ يُّفْضَلْنَ	لَمْ يَفْضُلْنَ	لَمْ يُفْضَلْنَ
واحد مذکر حاضر	لَنْ تَفْضُلَ	لَنْ تُفْضَلَ	لَمْ تَفْضُلْ	لَمْ تُفْضَلْ
تثنیہ مذکر حاضر	لَنْ تَفْضُلَا	لَنْ تُفْضَلَا	لَمْ تَفْضُلَا	لَمْ تُفْضَلَا
جمع مذکر حاضر	لَنْ تَفْضُلُوْا	لَنْ تُفْضَلُوْا	لَمْ تَفْضُلُوْا	لَمْ تُفْضَلُوْا
واحد مؤنث حاضر	لَنْ تَفْضُلِيْ	لَنْ تُفْضَلِيْ	لَمْ تَفْضُلِيْ	لَمْ تُفْضَلِيْ
تثنیہ مؤنث حاضر	لَنْ تَفْضُلَا	لَنْ تُفْضَلَا	لَمْ تَفْضُلَا	لَمْ تُفْضَلَا
جمع مؤنث حاضر	لَنْ تَفْضُلْنَ	لَنْ تُفْضَلْنَ	لَمْ تَفْضُلْنَ	لَمْ تُفْضَلْنَ
واحد متکلم	لَنْ اَفْضُلَ	لَنْ اُفْضَلَ	لَمْ اَفْضُلْ	لَمْ اُفْضَلْ
متکلم مع الغیر	لَنْ نَّفْضُلَ	لَنْ نُّفْضَلَ	لَمْ نَفْضُلْ	لَمْ نُفْضَلْ

کتاب خریدنے کے لئے رابطہ کریں
mazahirhujveri@gmail.com
0336 - 4146 934
DarseNizami.MadinaAcademy.pk
مرکز علی بن عثمان

صرف کبیر فعل مضارع تاکید

	لام تاکید بانون تاکید ثقیلہ		لام تاکید بانون تاکید خفیفہ	
صیغہ	معروف	مجہول	معروف	مجہول
واحد مذکر غائب	لَيَفْضُلَنَّ	لَيُفْضَلَنَّ	لَيَفْضُلَنْ	لَيُفْضَلَنْ
تثنیہ مذکر غائب	لَيَفْضُلَانِّ	لَيُفْضَلَانِّ	X	X
جمع مذکر غائب	لَيَفْضُلُنَّ	لَيُفْضَلُنَّ	لَيَفْضُلُنْ	لَيُفْضَلُنْ
واحد مؤنث غائب	لَتَفْضُلَنَّ	لَتُفْضَلَنَّ	لَتَفْضُلَنْ	لَتُفْضَلَنْ
تثنیہ مؤنث غائب	لَتَفْضُلَانِّ	لَتُفْضَلَانِّ	X	X
جمع مؤنث غائب	لَيَفْضُلْنَانِّ	لَيُفْضَلْنَانِّ	X	X
واحد مذکر حاضر	لَتَفْضُلَنَّ	لَتُفْضَلَنَّ	لَتَفْضُلَنْ	لَتُفْضَلَنْ
تثنیہ مذکر حاضر	لَتَفْضُلَانِّ	لَتُفْضَلَانِّ	X	X
جمع مذکر حاضر	لَتَفْضُلُنَّ	لَتُفْضَلُنَّ	لَتَفْضُلُنْ	لَتُفْضَلُنْ
واحد مؤنث حاضر	لَتَفْضُلِنَّ	لَتُفْضَلِنَّ	لَتَفْضُلِنْ	لَتُفْضَلِنْ
تثنیہ مؤنث حاضر	لَتَفْضُلَانِّ	لَتُفْضَلَانِّ	X	X
جمع مؤنث حاضر	لَتَفْضُلْنَانِّ	لَتُفْضَلْنَانِّ	X	X
واحد متکلم	لَاَفْضُلَنَّ	لَاُفْضَلَنَّ	لَاَفْضُلَنْ	لَاُفْضَلَنْ
متکلم مع الغیر	لَنَفْضُلَنَّ	لَنُفْضَلَنَّ	لَنَفْضُلَنْ	لَنُفْضَلَنْ

مرکز علی بن عثمان

کتاب خریدنے کے لئے رابطہ کریں
mazahirhujveri@gmail.com
0336 - 4146 934
مرکز علی بن عثمان
DarseNizami.MadinaAcademy.pk

صرف کبیر فعل امر و نہی

صیغہ	امر حاضر		نہی حاضر	
	معروف	مجہول	معروف	مجہول
واحد مذکر حاضر	اُفْضُلْ	لِتُفْضَلْ	لَاتَفْضُلْ	لَاتُفْضَلْ
تثنیہ مذکر حاضر	اُفْضُلَا	لِتُفْضَلَا	لَاتَفْضُلَا	لَاتُفْضَلَا
جمع مذکر حاضر	اُفْضُلُوْا	لِتُفْضَلُوْا	لَاتَفْضُلُوْا	لَاتُفْضَلُوْا
واحد مؤنث حاضر	اُفْضُلِیْ	لِتُفْضَلِیْ	لَاتَفْضُلِیْ	لَاتُفْضَلِیْ
تثنیہ مؤنث حاضر	اُفْضُلَا	لِتُفْضَلَا	لَاتَفْضُلَا	لَاتُفْضَلَا
جمع مؤنث حاضر	اُفْضُلْنَ	لِتُفْضَلْنَ	لَاتَفْضُلْنَ	لَاتُفْضَلْنَ

	امر غائب و متکلم		نہی غائب و متکلم	
واحد مذکر غائب	لِیَفْضُلْ	لِیُفْضَلْ	لَایَفْضُلْ	لَایُفْضَلْ
تثنیہ مذکر غائب	لِیَفْضُلَا	لِیُفْضَلَا	لَایَفْضُلَا	لَایُفْضَلَا
جمع مذکر غائب	لِیَفْضُلُوْا	لِیُفْضَلُوْا	لَایَفْضُلُوْا	لَایُفْضَلُوْا
واحد مؤنث غائب	لِتَفْضُلْ	لِتُفْضَلْ	لَاتَفْضُلْ	لَاتُفْضَلْ
تثنیہ مؤنث غائب	لِتَفْضُلَا	لِتُفْضَلَا	لَاتَفْضُلَا	لَاتُفْضَلَا
جمع مؤنث غائب	لِیَفْضُلْنَ	لِیُفْضَلْنَ	لَایَفْضُلْنَ	لَایُفْضَلْنَ
واحد متکلم	لِاَفْضُلْ	لِاُفْضَلْ	لَااَفْضُلْ	لَااُفْضَلْ
متکلم مع الغیر	لِنَفْضُلْ	لِنُفْضَلْ	لَانَفْضُلْ	لَانُفْضَلْ

کتاب خریدنے کے لئے رابطہ کریں
mazahirhujveri@gmail.com
0336 - 4146 934
مرکز علی بن عثمان
DarseNizami.MadinaAcademy.pk

صرف کبیر فعل امر تاکید

صیغہ	امر حاضر با نون ثقیلہ		امر حاضر با نون خفیفہ	
	معروف	مجہول	معروف	مجہول
واحد مذکر حاضر	اُفْضُلَنَّ	لِتُفْضَلَنَّ	اُفْضُلَنْ	لِتُفْضَلَنْ
تثنیہ مذکر حاضر	اُفْضُلَانِّ	لِتُفْضَلَانِّ	X	X
جمع مذکر حاضر	اُفْضُلُنَّ	لِتُفْضَلُنَّ	اُفْضُلُنْ	لِتُفْضَلُنْ
واحد مؤنث حاضر	اُفْضُلِنَّ	لِتُفْضَلِنَّ	اُفْضُلِنْ	لِتُفْضَلِنْ
تثنیہ مؤنث حاضر	اُفْضُلَانِّ	لِتُفْضَلَانِّ	X	X
جمع مؤنث حاضر	اُفْضُلْنَانِّ	لِتُفْضَلْنَانِّ	X	X

	امر غائب و متکلم با نون ثقیلہ		امر غائب و متکلم با نون خفیفہ	
واحد مذکر غائب	لِيَفْضُلَنَّ	لِيُفْضَلَنَّ	لِيَفْضُلَنْ	لِيُفْضَلَنْ
تثنیہ مذکر غائب	لِيَفْضُلَانِّ	لِيُفْضَلَانِّ	X	X
جمع مذکر غائب	لِيَفْضُلُنَّ	لِيُفْضَلُنَّ	لِيَفْضُلُنْ	لِيُفْضَلُنْ
واحد مؤنث غائب	لِتَفْضُلَنَّ	لِتُفْضَلَنَّ	لِتَفْضُلَنْ	لِتُفْضَلَنْ
تثنیہ مؤنث غائب	لِتَفْضُلَانِّ	لِتُفْضَلَانِّ	X	X
جمع مؤنث غائب	لِيَفْضُلْنَانِّ	لِيُفْضَلْنَانِّ	X	X
واحد متکلم	لِاَفْضُلَنَّ	لِاُفْضَلَنَّ	لِاَفْضُلَنْ	لِاُفْضَلَنْ
متکلم مع الغیر	لِنَفْضُلَنَّ	لِنُفْضَلَنَّ	لِنَفْضُلَنْ	لِنُفْضَلَنْ

کتاب خریدنے کے لئے رابطہ کریں
mazahirhujveri@gmail.com
0336 - 4146 934
DarseNizami.MadinaAcademy.pk
مرکز علی بن عثمان

صرف کبیر فعل نہی تاکید

صیغہ	نہی حاضر بانون ثقیلہ		نہی حاضر بانون خفیفہ	
	معروف	مجہول	معروف	مجہول
واحد مذکر حاضر	لَا تَفْضُلَنَّ	لَاتُفْضَلَنَّ	لَاتَفْضُلَنْ	لَاتُفْضَلَنْ
تثنیہ مذکر حاضر	لَاتَفْضُلَانِّ	لَاتُفْضَلَانِّ	X	X
جمع مذکر حاضر	لَاتَفْضُلُنَّ	لَاتُفْضَلُنَّ	لَاتَفْضُلُنْ	لَاتُفْضَلُنْ
واحد مؤنث حاضر	لَاتَفْضُلِنَّ	لَاتُفْضَلِنَّ	لَاتَفْضُلِنْ	لَاتُفْضَلِنْ
تثنیہ مؤنث حاضر	لَاتَفْضُلَانِّ	لَاتُفْضَلَانِّ	X	X
جمع مؤنث حاضر	لَاتَفْضُلْنَانِّ	لَاتُفْضَلْنَانِّ	X	X

	نہی غائب ومتکلم بانون ثقیلہ		نہی غائب ومتکلم بانون خفیفہ	
واحد مذکر غائب	لَايَفْضُلَنَّ	لَايُفْضَلَنَّ	لَايَفْضُلَنْ	لَايُفْضَلَنْ
تثنیہ مذکر غائب	لَايَفْضُلَانِّ	لَايُفْضَلَانِّ	X	X
جمع مذکر غائب	لَايَفْضُلُنَّ	لَايُفْضَلُنَّ	لَايَفْضُلُنْ	لَايُفْضَلُنْ
واحد مؤنث غائب	لَاتَفْضُلَنَّ	لَاتُفْضَلَنَّ	لَاتَفْضُلَنْ	لَاتُفْضَلَنْ
تثنیہ مؤنث غائب	لَاتَفْضُلَانِّ	لَاتُفْضَلَانِّ	X	X
جمع مؤنث غائب	لَايَفْضُلْنَانِّ	لَايُفْضَلْنَانِّ	X	X
واحد متکلم	لَااَفْضُلَنَّ	لَااُفْضَلَنَّ	لَااَفْضُلَنْ	لَااُفْضَلَنْ
متکلم مع الغیر	لَانَفْضُلَنَّ	لَانُفْضَلَنَّ	لَانَفْضُلَنْ	لَانُفْضَلَنْ

کتاب خریدنے کے لئے رابطہ کریں
mazahirhujveri@gmail.com
0336 - 4146 934
DarseNizami.MadinaAcademy.pk
مرکز علی بن عثمان

صرف کبیر اسم

اسمِ فاعل		اسمِ مفعول	اسمِ تفضیل	
صیغہ	گردان	گردان	صیغہ	گردان
واحد مذکر	فَاضِلٌ	مَفْضُوْلٌ	واحد مذکر	اَفْضَلُ
تثنیہ مذکر	فَاضِلَانِ	مَفْضُوْلَانِ	تثنیہ مذکر	اَفْضَلَانِ
جمع مذکر	فَاضِلُوْنَ	مَفْضُوْلُوْنَ	جمع مذکر سالم	اَفْضَلُوْنَ
واحد مؤنث	فَاضِلَةٌ	مَفْضُوْلَةٌ	جمع مذکر مکسر	اَفَاضِلُ
تثنیہ مؤنث	فَاضِلَتَانِ	مَفْضُوْلَتَانِ	واحد مؤنث	فُضْلٰی
جمع مؤنث	فَاضِلَاتٌ	مَفْضُوْلَاتٌ	تثنیہ مؤنث	فُضْلَيَانِ
X	X	X	جمع مؤنث سالم	فُضْلَيَاتٌ
X	X	X	جمع مؤنث مکسر	فُضَلٌ

اسمِ ظرف		اسمِ آلہ		
صیغہ	گردان	گردان (صغریٰ)	گردان (وسطیٰ)	گردان (کبریٰ)
واحد	مَفْضَلٌ	مِفْضَلٌ	مِفْضَلَةٌ	مِفْضَالٌ
تثنیہ	مَفْضَلَانِ	مِفْضَلَانِ	مِفْضَلَتَانِ	مِفْضَالَانِ
جمع	مَفَاضِلُ	مَفَاضِلُ	مَفَاضِلُ	مَفَاضِيْلُ

کتاب خریدنے کے لئے رابطہ کریں
mazahirhujveri@gmail.com
0336 - 4146 934
مرکز علی بن عثمان
DarseNizami.MadinaAcademy.pk

مرکز علی بن عثمان

مصادر

	مصدر	حروفِ اصلیہ	معنٰی	صرف صغیر
۱	اَلْفَضْلُ	ف ۔ ض ۔ ل	زیادہ ہونا/ غلبہ کرنا	فَضِلَ يَفْضُلُ فَضْلًا فهو فَاضِلٌ ۔۔۔ (آخر تک)
۲	اَلْحُضُوْرُ	ح ۔ ض ۔ ر	حاضر ہونا	حَضِرَ يَحْضُرُ حُضُوْرًا فَهُوَ حَاضِرٌ وَحُضِرَ يُحْضَرُ حُضُوْرًا فَذَاكَ مَحْضُوْرٌ اَلْاَمْرُ مِنْهُ اُحْضُرْ وَالنَّهْيُ عَنْهُ لَاتَحْضُرْ اَلظَّرْفُ مِنْهُ مَحْضَرٌ وَالْاٰلَةُ مِنْهُ مِحْضَرٌ، مِحْضَرَةٌ، مِحْضَارٌ اَفْعَلُ التَّفْضِيْلِ لِلْمُذَكَّرِ مِنْهُ اَحْضَرُ وَالْمُؤَنَّثِ مِنْهُ حُضْرٰى
۳	اَلنَّعْمُ	ن ۔ ع ۔ م	اچھی زندگی والا ہونا	نَعِمَ يَنْعُمُ نَعْمًا وَّنَعْمَةً فَهُوَ نَاعِمٌ وَنُعِمَ يُنْعَمُ نَعْمًا وَّنَعْمَةً فَذَاكَ مَنْعُوْمٌ اَلْاَمْرُ مِنْهُ اُنْعُمْ وَالنَّهْيُ عَنْهُ لَاتَنْعُمْ اَلظَّرْفُ مِنْهُ مَنْعَمٌ وَالْاٰلَةُ مِنْهُ مِنْعَمٌ، مِنْعَمَةٌ، مِنْعَامٌ اَفْعَلُ التَّفْضِيْلِ لِلْمُذَكَّرِ مِنْهُ اَنْعَمُ وَالْمُؤَنَّثِ مِنْهُ نُعْمٰى

☆ صحیح اِس باب سے صرف فَضِلَ يَفْضُلُ آتا ہے بعض حَضِرَ يَحْضُرُ اور نَعِمَ يَنْعُمُ کو بھی اسی باب سے کہتے ہیں۔

مرکز علی بن عثمان

"تم لوگ جھوٹ بولنے سے بچو"

[الحدیث]

کتاب خریدنے کے لئے رابطہ کریں
mazahirhujveri@gmail.com
0336 - 4146 934
مرکز علی بن عثمان
DarseNizami.MadinaAcademy.pk

مرکز علی بن عثمان

تیسرا باب

كَادَ يَكَادُ

صرف صغیر

كَادَ [فعل ماضی معروف]	يَكَادُ [فعل مضارع معروف]	كَوْدًا وَّ كَيْدُ وْدَ ةً [مصدر مبنی للفاعل]	فَهُوَ كَائِدٌ [اسمِ فاعل]
كِيْدَ [فعل ماضی مجہول]	يُكَادُ [فعل مضارع مجہول]	كَوْدًا وَّ كَيْدُ وْدَ ةً [مصدر مبنی للمفعول]	فَذَاكَ مَكُوْدٌ [اسمِ مفعول]
اَلْاَمْرُ مِنْهُ كَدْ [فعل امر]	وَالنَّهْيُ عَنْهُ لَاتَكَدْ [فعل نہی]	اَلظَّرْفُ مِنْهُ مَكَادٌ [اسمِ ظرف]	وَالْاٰلَةُ مِنْهُ مِكْوَدٌ [اسمِ آلہ صغریٰ]
مِكْوَدَةٌ [اسمِ آلہ وسطیٰ]	مِكْوَادٌ [اسمِ آلہ کبریٰ]	اَفْعَلُ التَّفْضِيْلِ لِلْمُذَكَّرِ مِنْهُ اَكْوَدُ [اسمِ تفضیل مذکر]	وَالْمُؤَنَّثِ مِنْهُ كُوْدٰى [اسمِ تفضیل مؤنث]

کتاب خریدنے کے لئے رابطہ کریں
mazahirhujveri@gmail.com
0336 - 4146 934
DarseNizami.MadinaAcademy.pk
مرکز علی بن عثمان

صرف کبیر فعل ماضی

	ماضی مثبت		ماضی منفی	
صیغہ	معروف	مجہول	معروف	مجہول
واحد مذکر غائب	کَادَ	کِیْدَ	مَا کَادَ	مَا کِیْدَ
تثنیہ مذکر غائب	کَادَا	کِیْدَا	مَا کَادَا	مَا کِیْدَا
جمع مذکر غائب	کَادُوْا	کِیْدُ وْا	مَا کَادُ وْا	مَا کِیْدُ وْا
واحد مؤنث غائب	کَادَتْ	کِیْدَتْ	مَا کَادتْ	مَا کِیْدَتْ
تثنیہ مؤنث غائب	کَادَتَا	کِیْدَتَا	مَا کَادتَا	مَا کِیْدَتَا
جمع مؤنث غائب	کِدْنَ	کِدْنَ	مَا کِدْنَ	مَا کِدْنَ
واحد مذکر حاضر	کِدْتَّ	کِدْتَّ	مَا کِدْتَّ	مَا کِدْتَّ
تثنیہ مذکر حاضر	کِدْتُّمَا	کِدْتُّمَا	مَا کِدْتُّمَا	مَا کِدْتُّمَا
جمع مذکر حاضر	کِدْتُّمْ	کِدْتُّمْ	مَا کِدْتُّمْ	مَا کِدْتُّمْ
واحد مؤنث حاضر	کِدْتِّ	کِدْتِّ	مَا کِدْتِّ	مَا کِدْتِّ
تثنیہ مؤنث حاضر	کِدْتُّمَا	کِدْتُّمَا	مَا کِدْتُّمَا	مَا کِدْتُّمَا
جمع مؤنث حاضر	کِدْتُّنَّ	کِدْتُّنَّ	مَا کِدْتُّنَّ	مَا کِدْتُّنَّ
واحد متکلم	کِدْتُّ	کِدْتُّ	مَا کِدْتُّ	مَا کِدْتُّ
متکلم مع الغیر	کِدْنَا	کِدْنَا	مَا کِدْنَا	مَا کِدْنَا

مرکز علی بن عثمان

کتاب خریدنے کے لئے رابطہ کریں
mazahirhujveri@gmail.com
0336 - 4146 934
DarseNizami.MadinaAcademy.pk
مرکز علی بن عثمان

صرف کبیر فعل مضارع

	مضارع مثبت		مضارع منفی	
صیغہ	معروف	مجہول	معروف	مجہول
واحد مذکر غائب	يَكَادُ	يُكَادُ	لَا يَكَادُ	لَا يُكَادُ
تثنیہ مذکر غائب	يَكَادَانِ	يُكَادَانِ	لَا يَكَادَانِ	لَا يُكَادَانِ
جمع مذکر غائب	يَكَادُوْنَ	يُكَادُ وْنَ	لَا يَكَادُ وْنَ	لَا يُكَادُ وْنَ
واحد مؤنث غائب	تَكَادُ	تُكَادُ	لَا تَكَادُ	لَا تُكَادُ
تثنیہ مؤنث غائب	تَكَادَانِ	تُكَادَانِ	لَا تَكَادَانِ	لَا تُكَادَانِ
جمع مؤنث غائب	يَكَدْنَ	يُكَدْنَ	لَا يَكَدْنَ	لَا يُكَدْنَ
واحد مذکر حاضر	تَكَادُ	تُكَادُ	لَا تَكَادُ	لَا تُكَادُ
تثنیہ مذکر حاضر	تَكَادَانِ	تُكَادَانِ	لَا تَكَادَانِ	لَا تُكَادَانِ
جمع مذکر حاضر	تَكَادُوْنَ	تُكَادُ وْنَ	لَا تَكَادُ وْنَ	لَا تُكَادُ وْنَ
واحد مؤنث حاضر	تَكَادِيْنَ	تُكَادِيْنَ	لَا تَكَادِيْنَ	لَا تُكَادِيْنَ
تثنیہ مؤنث حاضر	تَكَادَانِ	تُكَادَانِ	لَا تَكَادَانِ	لَا تُكَادَانِ
جمع مؤنث حاضر	تَكَدْنَ	تُكَدْنَ	لَا تَكَدْنَ	لَا تُكَدْنَ
واحد متکلم	اَكَادُ	اُكَادُ	لَا اَكَادُ	لَا اُكَادُ
متکلم مع الغیر	نَكَادُ	نُكَادُ	لَا نَكَادُ	لَا نُكَادُ

مرکز علی بن عثمان

کتاب خریدنے کے لئے رابطہ کریں
mazahirhujveri@gmail.com
0336 - 4146 934
DarseNizami.MadinaAcademy.pk
مرکز علی بن عثمان

صرف کبیر فعل نفی تاکید/جحد

	نفی تاکید بلن ناصبہ		نفی جحد بلم جازمہ	
صیغہ	معروف	مجہول	معروف	مجہول
واحد مذکر غائب	لَنْ یَّکَادَ	لَنْ یُّکَادَ	لَمْ یَکَدْ	لَمْ یُکَدْ
تثنیہ مذکر غائب	لَنْ یَّکَادَا	لَنْ یُّکَادَا	لَمْ یَکَادَا	لَمْ یُکَادَا
جمع مذکر غائب	لَنْ یَّکَادُوْا	لَنْ یُّکَادُوْا	لَمْ یَکَادُوْا	لَمْ یُکَادُوْا
واحد مؤنث غائب	لَنْ تَکَادَ	لَنْ تُکَادَ	لَمْ تَکَدْ	لَمْ تُکَدْ
تثنیہ مؤنث غائب	لَنْ تَکَادَا	لَنْ تُکَادَا	لَمْ تَکَادَا	لَمْ تُکَادَا
جمع مؤنث غائب	لَنْ یَّکَدْنَ	لَنْ یُّکَدْنَ	لَمْ یَکَدْنَ	لَمْ یُکَدْنَ
واحد مذکر حاضر	لَنْ تَکَادَ	لَنْ تُکَادَ	لَمْ تَکَدْ	لَمْ تُکَدْ
تثنیہ مذکر حاضر	لَنْ تَکَادَا	لَنْ تُکَادَا	لَمْ تَکَادَا	لَمْ تُکَادَا
جمع مذکر حاضر	لَنْ تَکَادُوْا	لَنْ تُکَادُوْا	لَمْ تَکَادُوْا	لَمْ تُکَادُوْا
واحد مؤنث حاضر	لَنْ تَکَادِیْ	لَنْ تُکَادِیْ	لَمْ تَکَادِیْ	لَمْ تُکَادِیْ
تثنیہ مؤنث حاضر	لَنْ تَکَادَا	لَنْ تُکَادَا	لَمْ تَکَادَا	لَمْ تُکَادَا
جمع مؤنث حاضر	لَنْ تَکَدْنَ	لَنْ تُکَدْنَ	لَمْ تَکَدْنَ	لَمْ تُکَدْنَ
واحد متکلم	لَنْ اَکَادَ	لَنْ اُکَادَ	لَمْ اَکَدْ	لَمْ اُکَدْ
متکلم مع الغیر	لَنْ نَّکَادَ	لَنْ نُّکَادَ	لَمْ نَکَدْ	لَمْ نُکَدْ

کتاب خریدنے کے لئے رابطہ کریں
mazahirhujveri@gmail.com
0336 - 4146 934
DarseNizami.MadinaAcademy.pk
مرکز علی بن عثمان

صرف کبیر فعل مضارع تاکید

	لام تاکید بانون تاکید ثقیلہ		لام تاکید بانون تاکید خفیفہ	
صیغہ	معروف	مجہول	معروف	مجہول
واحد مذکر غائب	لَيَكَادَنَّ	لَيُكَادَنَّ	لَيَكَادَنْ	لَيُكَادَنْ
تثنیہ مذکر غائب	لَيَكَادَانِّ	لَيُكَادَانِّ	X	X
جمع مذکر غائب	لَيَكَادُنَّ	لَيُكَادُنَّ	لَيَكَادُنْ	لَيُكَادُنْ
واحد مؤنث غائب	لَتَكَادَنَّ	لَتُكَادَنَّ	لَتَكَادَنْ	لَتُكَادَنْ
تثنیہ مؤنث غائب	لَتَكَادَانِّ	لَتُكَادَانِّ	X	X
جمع مؤنث غائب	لَيَكَدْنَانِّ	لَيُكَدْنَانِّ	X	X
واحد مذکر حاضر	لَتَكَادَنَّ	لَتُكَادَنَّ	لَتَكَادَنْ	لَتُكَادَنْ
تثنیہ مذکر حاضر	لَتَكَادَانِّ	لَتُكَادَانِّ	X	X
جمع مذکر حاضر	لَتَكَادُنَّ	لَتُكَادُنَّ	لَتَكَادُنْ	لَتُكَادُنْ
واحد مؤنث حاضر	لَتَكَادِنَّ	لَتُكَادِنَّ	لَتَكَادِنْ	لَتُكَادِنْ
تثنیہ مؤنث حاضر	لَتَكَادَانِّ	لَتُكَادَانِّ	X	X
جمع مؤنث حاضر	لَتَكَدْنَانِّ	لَتُكَدْنَانِّ	X	X
واحد متکلم	لَاَكَادَنَّ	لَاُكَادَنَّ	لَاَكَادَنْ	لَاُكَادَنْ
متکلم مع الغیر	لَنَكَادَنَّ	لَنُكَادَنَّ	لَنَكَادَنْ	لَنُكَادَنْ

کتاب خریدنے کے لئے رابطہ کریں
mazahirhujveri@gmail.com
0336 - 4146 934
مرکز علی بن عثمان
DarseNizami.MadinaAcademy.pk

صرف کبیر فعل امر و نہی

	امر حاضر		نہی حاضر	
صیغہ	معروف	مجہول	معروف	مجہول
واحد مذکر حاضر	کَدْ	لِتُکَدْ	لَاتَکَدْ	لَاتُکَدْ
تثنیہ مذکر حاضر	کَادَا	لِتُکَادَا	لَاتَکَادَا	لَاتُکَادَا
جمع مذکر حاضر	کَادُ وْا	لِتُکَادُ وْا	لَاتَکَادُ وْا	لَاتُکَادُ وْا
واحد مؤنث حاضر	کَادِیْ	لِتُکَادِیْ	لَاتَکَادِیْ	لَاتُکَادِیْ
تثنیہ مؤنث حاضر	کَادَا	لِتُکَادَا	لَاتَکَادَا	لَاتُکَادَا
جمع مؤنث حاضر	کَدْنَ	لِتُکَدْنَ	لَاتَکَدْنَ	لَاتُکَدْنَ
	امر غائب و متکلم		نہی غائب و متکلم	
واحد مذکر غائب	لِیَکَدْ	لِیُکَدْ	لَایَکَدْ	لَایُکَدْ
تثنیہ مذکر غائب	لِیَکَادَا	لِیُکَادَا	لَایَکَادَا	لَایُکَادَا
جمع مذکر غائب	لِیَکَادُوْا	لِیُکَادُ وْا	لَایَکَادُ وْا	لَایُکَادُ وْا
واحد مؤنث غائب	لِتَکَدْ	لِتُکَدْ	لَاتَکَدْ	لَاتُکَدْ
تثنیہ مؤنث غائب	لِتَکَادَا	لِتُکَادَا	لَاتَکَادَا	لَاتُکَادَا
جمع مؤنث غائب	لِیَکَدْنَ	لِیُکَدْنَ	لَایَکَدْنَ	لَایُکَدْنَ
واحد متکلم	لِاَکَدْ	لِاُکَادْ	لَااَکَدْ	لَااُکَدْ
متکلم مع الغیر	لِنَکَدْ	لِنُکَادْ	لَانَکَدْ	لَانُکَدْ

کتاب خریدنے کے لئے رابطہ کریں
mazahirhujveri@gmail.com
0336 - 4146 934
مرکز علی بن عثمان
DarseNizami.MadinaAcademy.pk

صرف کبیر فعل امر تاکید

صیغہ	امر حاضر با نون ثقیلہ		امر حاضر با نون خفیفہ	
	معروف	مجہول	معروف	مجہول
واحد مذکر حاضر	كَادَنَّ	لِتُكَادَنَّ	كَادَنْ	لِتُكَادَنْ
تثنیہ مذکر حاضر	كَادَانِّ	لِتُكَادَانِّ	X	X
جمع مذکر حاضر	كَادُنَّ	لِتُكَادُنَّ	كَادُنْ	لِتُكَادُنْ
واحد مؤنث حاضر	كَادِنَّ	لِتُكَادِنَّ	كَادِنْ	لِتُكَادِنْ
تثنیہ مؤنث حاضر	كَادَانِّ	لِتُكَادَانِّ	X	X
جمع مؤنث حاضر	كَدْنَانِّ	لِتُكَدْنَانِّ	X	X

	امر غائب و متکلم با نون ثقیلہ		امر غائب و متکلم با نون خفیفہ	
واحد مذکر غائب	لِيَكَادَنَّ	لِيُكَادَنَّ	لِيَكَادَنْ	لِيُكَادَنْ
تثنیہ مذکر غائب	لِيَكَادَانِّ	لِيُكَادَانِّ	X	X
جمع مذکر غائب	لِيَكَادُنَّ	لِيُكَادُنَّ	لِيَكَادُنْ	لِيُكَادُنْ
واحد مؤنث غائب	لِتَكَادَنَّ	لِتُكَادَنَّ	لِتَكَادَنْ	لِتُكَادَنْ
تثنیہ مؤنث غائب	لِتَكَادَانِّ	لِتُكَادَانِّ	X	X
جمع مؤنث غائب	لِيَكَدْنَانِّ	لِيُكَدْنَانِّ	X	X
واحد متکلم	لِاَكَادَنَّ	لِاُكَادَنَّ	لِاَكَادَنْ	لِاُكَادَنْ
متکلم مع الغیر	لِنَكَادَنَّ	لِنُكَادَنَّ	لِنَكَادَنْ	لِنُكَادَنْ

کتاب خریدنے کے لئے رابطہ کریں
mazahirhujveri@gmail.com
0336 - 4146 934
مرکز علی بن عثمان
DarseNizami.MadinaAcademy.pk

صرف کبیر فعل نہی تاکید

صیغہ	نہی حاضر بانون ثقیلہ		نہی حاضر بانون خفیفہ	
	معروف	مجہول	معروف	مجہول
واحد مذکر حاضر	لَا تَکَادَنَّ	لَاتُکَادَنَّ	لَاتَکَادَنْ	لَاتُکَادَنْ
تثنیہ مذکر حاضر	لَاتَکَادَانِّ	لَاتُکَادَانِّ	X	X
جمع مذکر حاضر	لَاتَکَادُنَّ	لَاتُکَادُنَّ	لَاتَکَادُنْ	لَاتُکَادُنْ
واحد مؤنث حاضر	لَاتَکَادِنَّ	لَاتُکَادِنَّ	لَاتَکَادِنْ	لَاتُکَادِنْ
تثنیہ مؤنث حاضر	لَاتَکَادَانِّ	لَاتُکَادَانِّ	X	X
جمع مؤنث حاضر	لَاتَکَدْنَانِّ	لَاتُکَدْ نَانِّ	X	X

	نہی غائب ومتکلم بانون ثقیلہ		نہی غائب ومتکلم بانون خفیفہ	
واحد مذکر غائب	لَایَکَادَنَّ	لَایُکَادَنَّ	لَایَکَادَنْ	لَایُکَادَنْ
تثنیہ مذکر غائب	لَایَکَادَانِّ	لَایُکَادَانِّ	X	X
جمع مذکر غائب	لَایَکَادُنَّ	لَایُکَادُنَّ	لَایَکَادُنْ	لَایُکَادُنْ
واحد مؤنث غائب	لَاتَکَادَنَّ	لَاتُکَادَنَّ	لَاتَکَادَنْ	لَاتُکَادَنْ
تثنیہ مؤنث غائب	لَاتَکَادَانِّ	لَاتُکَادَانِّ	X	X
جمع مؤنث غائب	لَایَکَدْ نَانِّ	لَایُکَدْ نَانِّ	X	X
واحد متکلم	لَااَکَادَنَّ	لَااُکَادَنَّ	لَااَکَادَنْ	لَااُکَادَنْ
متکلم مع الغیر	لَانَکَادَنَّ	لَانُکَادَنَّ	لَانَکَادَنْ	لَانُکَادَنْ

کتاب خریدنے کے لئے رابطہ کریں
mazahirhujveri@gmail.com
0336 - 4146 934
DarseNizami.MadinaAcademy.pk
مرکز علی بن عثمان

صرف کبیر اسم

اسمِ فاعل		اسمِ مفعول	اسمِ تفضیل	
صیغہ	گردان	گردان	صیغہ	گردان
واحد مذکر	کَائِدٌ	مَکُوْدٌ	واحد مذکر	اَکْوَدُ
تثنیہ مذکر	کَائِدَانِ	مَکُوْدَانِ	تثنیہ مذکر	اَکْوَدَانِ
جمع مذکر	کَائِدُ وْنَ	مَکُوْدُ وْنَ	جمع مذکر سالم	اَکْوَدُ وْنَ
واحد مؤنث	کَائِدَةٌ	مَکُوْدَةٌ	جمع مذکر مکسر	اَکَاوِدُ
تثنیہ مؤنث	کَائِدَتَانِ	مَکُوْدَتَانِ	واحد مؤنث	کُوْدٰی
جمع مؤنث	کَائِدَاتٌ	مَکُوْدَاتٌ	تثنیہ مؤنث	کُوْدَیَانِ
X	X	X	جمع مؤنث سالم	کُوْدَیَاتٌ
X	X	X	جمع مؤنث مکسر	کُوَدٌ

اسمِ ظرف		اسمِ آلہ		
صیغہ	گردان	گردان (صغرٰی)	گردان (وسطٰی)	گردان (کبرٰی)
واحد	مَکَادٌ	مِکْوَدٌ	مِکْوَدَةٌ	مِکْوَادٌ
تثنیہ	مَکَادَانِ	مِکْوَدَانِ	مِکْوَدَتَانِ	مِکْوَادَانِ
جمع	مَکَاوِدُ	مَکَاوِدُ	مَکَاوِدُ	مَکَاوِیْدُ

کتاب خریدنے کے لئے رابطہ کریں
mazahirhujveri@gmail.com
0336 - 4146 934
DarseNizami.MadinaAcademy.pk
مرکز علی بن عثمان

مرکز علی بن عثمان

مصادر

	مصدر	حروفِ اصلیہ	معنٰی	صرف صغیر
۱	اَلْکَوْدُ / اَلْکَیْدُ وُدَۃُ	ك ۔ و ۔ د	چاہنا/نزدیک ہونا	کَادَ یَکَادُ کَوْدًا وَّ کَیْدُ وُدَۃً فھو کَائِدٌ ۔۔۔ (آخر تک)

فائدہ

ہر وہ فعل جس کا ماضی مضموم العین ہو اس کا مضارع بھی مضموم العین ہوتا ہے لیکن اجوف واوی کی صرف ایک گردان میں مضارع مفتوح العین ہوتا ہے۔ جیسے کُدْتَّ (واحد مذکر حاضر فعل ماضی) اور تَکَادُ (واحد مذکر حاضر فعل مضارع)۔

کُدْتَّ اصل میں کَوُدْتَ تھا۔ ضمہ واؤ پر ثقیل تھا ماقبل کی حرکت گرانے کے بعد اِسے نقل کر کے ماقبل کو دے دیا (کُوْدْتَ)۔ اجتماعِ ساکنین کی وجہ سے واؤ گر گئی (کُدْتَ)۔ اس کے بعد دال کو تاء میں تبدیل کر کے تاء کا تاء میں ادغام کر دیا (کُدْتَّ)۔

تَکَادُ اصل میں تَکْوَدُ تھا۔ واؤ کی حرکت کو نقل کر کے ماقبل کو دے دیا (تَکَوْدُ) واؤ ماقبل فتحہ ہونے کی وجہ سے الف بن گیا (تَکَادُ)

''ایک دوسرے کے ساتھ نہ حسد کرو، نہ مکر و فریب سے کام لو، نہ غصہ کرو''

[الحدیث]

کتاب خریدنے کے لئے رابطہ کریں
mazahirhujveri@gmail.com
0336 - 4146 934
مرکز علی بن عثمان
DarseNizami.MadinaAcademy.pk

مرکز علی بن عثمان

ثلاثی مزید فیہ غیر ملحق برباعی با ہمزۂ وصل

کے ابواب

ثلاثی مزید فیہ غیر ملحق باہمزۂ وصل کے نو ابواب ہیں:

۱۔اِفْتِعَالٌ جیسے اِجْتِنَابٌ

۲۔اِسْتِفْعَالٌ جیسے اِسْتِنْصَارٌ

۳۔اِنْفِعَالٌ جیسے اِنْفِطَارٌ

۴۔اِفْعِلَالٌ جیسے اِحْمِرَارٌ

۵۔اِفْعِيْلَالٌ جیسے اِدْهِيْمَامٌ

۶۔اِفْعِيْعَالٌ جیسے اِخْشِيْشَانٌ

۷۔اِفْعِوَّالٌ جیسے اِجْلِوَّاذٌ

۸۔اِفَّاعُلٌ جیسے اِثَّاقُلٌ

۹۔اِفَّعُّلٌ جیسے اِطَّهُّرٌ

DarseNizami.MadinaAcademy.pk

کتاب خریدنے کے لئے رابطہ کریں
mazahirhujveri@gmail.com
0336 - 4146 934

مرکز علی بن عثمان

مرکز علی بن عثمان

پہلا باب

اِفْتِعَالٌ

صرف صغیر

اِجْتَنَبَ [فعل ماضی معروف]	يَجْتَنِبُ [فعل مضارع معروف]	اِجْتِنَابًا [مصدر مبنی للفاعل]	فَهُوَ مُجْتَنِبٌ [اسمِ فاعل]
اُجْتُنِبَ [فعل ماضی مجہول]	يُجْتَنَبُ [فعل مضارع مجہول]	اِجْتِنَابًا [مصدر مبنی للمفعول]	فَذَاكَ مُجْتَنَبٌ [اسمِ مفعول]
اَلْاَمْرُ مِنْهُ اِجْتَنِبْ [فعل امر]	وَالنَّهْيُ عَنْهُ لَاتَجْتَنِبْ [فعل نہی]	اَلظَّرْفُ مِنْهُ مُجْتَنَبٌ [اسمِ ظرف]	وَالْاٰلَةُ مِنْهُ X [اسمِ آلہ صغریٰ]
X [اسمِ آلہ وسطیٰ]	X [اسمِ آلہ کبریٰ]	اَفْعَلُ التَّفْضِيْلِ لِلْمُذَكَّرِ مِنْهُ X [اسمِ تفضیل مذکر]	وَالْمُؤَنَّثِ مِنْهُ X [اسمِ تفضیل مؤنث]

مرکز علی بن عثمان

کتاب خریدنے کے لئے رابطہ کریں
mazahirhujveri@gmail.com
0336 - 4146 934
DarseNizami.MadinaAcademy.pk
مرکز علی بن عثمان

صرف کبیر فعل ماضی

	ماضی مثبت		ماضی منفی	
صیغہ	معروف	مجہول	معروف	مجہول
واحد مذکر غائب	اِجْتَنَبَ	اُجْتُنِبَ	مَا اجْتَنَبَ	مَا اجْتُنِبَ
تثنیہ مذکر غائب	اِجْتَنَبَا	اُجْتُنِبَا	مَا اجْتَنَبَا	مَا اجْتُنِبَا
جمع مذکر غائب	اِجْتَنَبُوْا	اُجْتُنِبُوْا	مَا اجْتَنَبُوْا	مَا اجْتُنِبُوْا
واحد مؤنث غائب	اِجْتَنَبَتْ	اُجْتُنِبَتْ	مَا اجْتَنَبَتْ	مَا اجْتُنِبَتْ
تثنیہ مؤنث غائب	اِجْتَنَبَتَا	اُجْتُنِبَتَا	مَا اجْتَنَبَتَا	مَا اجْتُنِبَتَا
جمع مؤنث غائب	اِجْتَنَبْنَ	اُجْتُنِبْنَ	مَا اجْتَنَبْنَ	مَا اجْتُنِبْنَ
واحد مذکر حاضر	اِجْتَنَبْتَ	اُجْتُنِبْتَ	مَا اجْتَنَبْتَ	مَا اجْتُنِبْتَ
تثنیہ مذکر حاضر	اِجْتَنَبْتُمَا	اُجْتُنِبْتُمَا	مَا اجْتَنَبْتُمَا	مَا اجْتُنِبْتُمَا
جمع مذکر حاضر	اِجْتَنَبْتُمْ	اُجْتُنِبْتُمْ	مَا اجْتَنَبْتُمْ	مَا اجْتُنِبْتُمْ
واحد مؤنث حاضر	اِجْتَنَبْتِ	اُجْتُنِبْتِ	مَا اجْتَنَبْتِ	مَا اجْتُنِبْتِ
تثنیہ مؤنث حاضر	اِجْتَنَبْتُمَا	اُجْتُنِبْتُمَا	مَا اجْتَنَبْتُمَا	مَا اجْتُنِبْتُمَا
جمع مؤنث حاضر	اِجْتَنَبْتُنَّ	اُجْتُنِبْتُنَّ	مَا اجْتَنَبْتُنَّ	مَا اجْتُنِبْتُنَّ
واحد متکلم	اِجْتَنَبْتُ	اُجْتُنِبْتُ	مَا اجْتَنَبْتُ	مَا اجْتُنِبْتُ
متکلم مع الغیر	اِجْتَنَبْنَا	اُجْتُنِبْنَا	مَا اجْتَنَبْنَا	مَا اجْتُنِبْنَا

کتاب خریدنے کے لئے رابطہ کریں
mazahirhujveri@gmail.com
0336 - 4146 934
DarseNizami.MadinaAcademy.pk
مرکز علی بن عثمان

صرف کبیر فعل مضارع

	مضارع مثبت		مضارع منفی	
صیغہ	معروف	مجہول	معروف	مجہول
واحد مذکر غائب	يَجْتَنِبُ	يُجْتَنَبُ	لَا يَجْتَنِبُ	لَا يُجْتَنَبُ
تثنیہ مذکر غائب	يَجْتَنِبَانِ	يُجْتَنَبَانِ	لَا يَجْتَنِبَانِ	لَا يُجْتَنَبَانِ
جمع مذکر غائب	يَجْتَنِبُوْنَ	يُجْتَنَبُوْنَ	لَا يَجْتَنِبُوْنَ	لَا يُجْتَنَبُوْنَ
واحد مؤنث غائب	تَجْتَنِبُ	تُجْتَنَبُ	لَا تَجْتَنِبُ	لَا تُجْتَنَبُ
تثنیہ مؤنث غائب	تَجْتَنِبَانِ	تُجْتَنَبَانِ	لَا تَجْتَنِبَانِ	لَا تُجْتَنَبَانِ
جمع مؤنث غائب	يَجْتَنِبْنَ	يُجْتَنَبْنَ	لَا يَجْتَنِبْنَ	لَا يُجْتَنَبْنَ
واحد مذکر حاضر	تَجْتَنِبُ	تُجْتَنَبُ	لَا تَجْتَنِبُ	لَا تُجْتَنَبُ
تثنیہ مذکر حاضر	تَجْتَنِبَانِ	تُجْتَنَبَانِ	لَا تَجْتَنِبَانِ	لَا تُجْتَنَبَانِ
جمع مذکر حاضر	تَجْتَنِبُوْنَ	تُجْتَنَبُوْنَ	لَا تَجْتَنِبُوْنَ	لَا تُجْتَنَبُوْنَ
واحد مؤنث حاضر	تَجْتَنِبِيْنَ	تُجْتَنَبِيْنَ	لَا تَجْتَنِبِيْنَ	لَا تُجْتَنَبِيْنَ
تثنیہ مؤنث حاضر	تَجْتَنِبَانِ	تُجْتَنَبَانِ	لَا تَجْتَنِبَانِ	لَا تُجْتَنَبَانِ
جمع مؤنث حاضر	تَجْتَنِبْنَ	تُجْتَنَبْنَ	لَا تَجْتَنِبْنَ	لَا تُجْتَنَبْنَ
واحد متکلم	اَجْتَنِبُ	اُجْتَنَبُ	لَا اَجْتَنِبُ	لَا اُجْتَنَبُ
متکلم مع الغیر	نَجْتَنِبُ	نُجْتَنَبُ	لَا نَجْتَنِبُ	لَا نُجْتَنَبُ

کتاب خریدنے کے لئے رابطہ کریں
mazahirhujveri@gmail.com
0336 - 4146 934
مرکز علی بن عثمان
DarseNizami.MadinaAcademy.pk

صرف کبیر فعل نفی تاکید/جحد

	نفی تاکید بلن ناصبہ		نفی جحد بلم جازمہ	
صیغہ	معروف	مجہول	معروف	مجہول
واحد مذکر غائب	لَنْ يَّجْتَنِبَ	لَنْ يُّجْتَنَبَ	لَمْ يَجْتَنِبْ	لَمْ يُجْتَنَبْ
تثنیہ مذکر غائب	لَنْ يَّجْتَنِبَا	لَنْ يُّجْتَنَبَا	لَمْ يَجْتَنِبَا	لَمْ يُجْتَنَبَا
جمع مذکر غائب	لَنْ يَّجْتَنِبُوْا	لَنْ يُّجْتَنَبُوْا	لَمْ يَجْتَنِبُوْا	لَمْ يُجْتَنَبُوْا
واحد مؤنث غائب	لَنْ تَجْتَنِبَ	لَنْ تُجْتَنَبَ	لَمْ تَجْتَنِبْ	لَمْ تُجْتَنَبْ
تثنیہ مؤنث غائب	لَنْ تَجْتَنِبَا	لَنْ تُجْتَنَبَا	لَمْ تَجْتَنِبَا	لَمْ تُجْتَنَبَا
جمع مؤنث غائب	لَنْ يَّجْتَنِبْنَ	لَنْ يُّجْتَنَبْنَ	لَمْ يَجْتَنِبْنَ	لَمْ يُجْتَنَبْنَ
واحد مذکر حاضر	لَنْ تَجْتَنِبَ	لَنْ تُجْتَنَبَ	لَمْ تَجْتَنِبْ	لَمْ تُجْتَنَبْ
تثنیہ مذکر حاضر	لَنْ تَجْتَنِبَا	لَنْ تُجْتَنَبَا	لَمْ تَجْتَنِبَا	لَمْ تُجْتَنَبَا
جمع مذکر حاضر	لَنْ تَجْتَنِبُوْا	لَنْ تُجْتَنَبُوْا	لَمْ تَجْتَنِبُوْا	لَمْ تُجْتَنَبُوْا
واحد مؤنث حاضر	لَنْ تَجْتَنِبِىْ	لَنْ تُجْتَنَبِىْ	لَمْ تَجْتَنِبِىْ	لَمْ تُجْتَنَبِىْ
تثنیہ مؤنث حاضر	لَنْ تَجْتَنِبَا	لَنْ تُجْتَنَبَا	لَمْ تَجْتَنِبَا	لَمْ تُجْتَنَبَا
جمع مؤنث حاضر	لَنْ تَجْتَنِبْنَ	لَنْ تُجْتَنَبْنَ	لَمْ تَجْتَنِبْنَ	لَمْ تُجْتَنَبْنَ
واحد متکلم	لَنْ اَجْتَنِبَ	لَنْ اُجْتَنَبَ	لَمْ اَجْتَنِبْ	لَمْ اُجْتَنَبْ
متکلم مع الغیر	لَنْ نَّجْتَنِبَ	لَنْ نُّجْتَنَبَ	لَمْ نَجْتَنِبْ	لَمْ نُجْتَنَبْ

کتاب خریدنے کے لئے رابطہ کریں
mazahirhujveri@gmail.com
0336 - 4146 934
DarseNizami.MadinaAcademy.pk
مرکز علی بن عثمان

صرف کبیر فعل مضارع تاکید

	لام تاکید بانون تاکید ثقیلہ		لام تاکید بانون تاکید خفیفہ	
صیغہ	معروف	مجہول	معروف	مجہول
واحد مذکر غائب	لَيَجْتَنِبَنَّ	لَيُجْتَنَبَنَّ	لَيَجْتَنِبَنْ	لَيُجْتَنَبَنْ
تثنیہ مذکر غائب	لَيَجْتَنِبَانِّ	لَيُجْتَنَبَانِّ	X	X
جمع مذکر غائب	لَيَجْتَنِبُنَّ	لَيُجْتَنَبُنَّ	لَيَجْتَنِبُنْ	لَيُجْتَنَبُنْ
واحد مؤنث غائب	لَتَجْتَنِبَنَّ	لَتُجْتَنَبَنَّ	لَتَجْتَنِبَنْ	لَتُجْتَنَبَنْ
تثنیہ مؤنث غائب	لَتَجْتَنِبَانِّ	لَتُجْتَنَبَانِّ	X	X
جمع مؤنث غائب	لَيَجْتَنِبْنَانِّ	لَيُجْتَنَبْنَانِّ	X	X
واحد مذکر حاضر	لَتَجْتَنِبَنَّ	لَتُجْتَنَبَنَّ	لَتَجْتَنِبَنْ	لَتُجْتَنَبَنْ
تثنیہ مذکر حاضر	لَتَجْتَنِبَانِّ	لَتُجْتَنَبَانِّ	X	X
جمع مذکر حاضر	لَتَجْتَنِبُنَّ	لَتُجْتَنَبُنَّ	لَتَجْتَنِبُنْ	لَتُجْتَنَبُنْ
واحد مؤنث حاضر	لَتَجْتَنِبِنَّ	لَتُجْتَنَبِنَّ	لَتَجْتَنِبِنْ	لَتُجْتَنَبِنْ
تثنیہ مؤنث حاضر	لَتَجْتَنِبَانِّ	لَتُجْتَنَبَانِّ	X	X
جمع مؤنث حاضر	لَتَجْتَنِبْنَانِّ	لَتُجْتَنَبْنَانِّ	X	X
واحد متکلم	لَاَجْتَنِبَنَّ	لَاُجْتَنَبَنَّ	لَاَجْتَنِبَنْ	لَاُجْتَنَبَنْ
متکلم مع الغیر	لَنَجْتَنِبَنَّ	لَنُجْتَنَبَنَّ	لَنَجْتَنِبَنْ	لَنُجْتَنَبَنْ

کتاب خریدنے کے لئے رابطہ کریں
mazahirhujveri@gmail.com
0336 - 4146 934
مرکز علی بن عثمان
DarseNizami.MadinaAcademy.pk

صرف کبیر فعل امر و نہی

	امر حاضر		نہی حاضر	
صیغہ	معروف	مجہول	معروف	مجہول
واحد مذکر حاضر	اِجْتَنِبْ	لِتُجْتَنَبْ	لَاتَجْتَنِبْ	لَاتُجْتَنَبْ
تثنیہ مذکر حاضر	اِجْتَنِبَا	لِتُجْتَنَبَا	لَاتَجْتَنِبَا	لَاتُجْتَنَبَا
جمع مذکر حاضر	اِجْتَنِبُوْا	لِتُجْتَنَبُوْا	لَاتَجْتَنِبُوْا	لَاتُجْتَنَبُوْا
واحد مؤنث حاضر	اِجْتَنِبِیْ	لِتُجْتَنَبِیْ	لَاتَجْتَنِبِیْ	لَاتُجْتَنَبِیْ
تثنیہ مؤنث حاضر	اِجْتَنِبَا	لِتُجْتَنَبَا	لَاتَجْتَنِبَا	لَاتُجْتَنَبَا
جمع مؤنث حاضر	اِجْتَنِبْنَ	لِتُجْتَنَبْنَ	لَاتَجْتَنِبْنَ	لَاتُجْتَنَبْنَ

	امر غائب و متکلم		نہی غائب و متکلم	
واحد مذکر غائب	لِیَجْتَنِبْ	لِیُجْتَنَبْ	لَایَجْتَنِبْ	لَایُجْتَنَبْ
تثنیہ مذکر غائب	لِیَجْتَنِبَا	لِیُجْتَنَبَا	لَایَجْتَنِبَا	لَایُجْتَنَبَا
جمع مذکر غائب	لِیَجْتَنِبُوْا	لِیُجْتَنَبُوْا	لَایَجْتَنِبُوْا	لَایُجْتَنَبُوْا
واحد مؤنث غائب	لِتَجْتَنِبْ	لِتُجْتَنَبْ	لَاتَجْتَنِبْ	لَاتُجْتَنَبْ
تثنیہ مؤنث غائب	لِتَجْتَنِبَا	لِتُجْتَنَبَا	لَاتَجْتَنِبَا	لَاتُجْتَنَبَا
جمع مؤنث غائب	لِیَجْتَنِبْنَ	لِیُجْتَنَبْنَ	لَایَجْتَنِبْنَ	لَایُجْتَنَبْنَ
واحد متکلم	لِاَجْتَنِبْ	لِاُجْتَنَبْ	لَااَجْتَنِبْ	لَااُجْتَنَبْ
متکلم مع الغیر	لِنَجْتَنِبْ	لِنُجْتَنَبْ	لَانَجْتَنِبْ	لَانُجْتَنَبْ

مرکز علی بن عثمان

کتاب خریدنے کے لئے رابطہ کریں
mazahirhujveri@gmail.com
0336 - 4146 934
DarseNizami.MadinaAcademy.pk
مرکز علی بن عثمان

صرف کبیر فعل امر تاکید

	امر حاضر بانون ثقیلہ		امر حاضر بانون خفیفہ	
صیغہ	معروف	مجہول	معروف	مجہول
واحد مذکر حاضر	اِجْتَنِبَنَّ	لِتُجْتَنَبَنَّ	اِجْتَنِبَنْ	لِتُجْتَنَبَنْ
تثنیہ مذکر حاضر	اِجْتَنِبَانِّ	لِتُجْتَنَبَانِّ	X	X
جمع مذکر حاضر	اِجْتَنِبُنَّ	لِتُجْتَنَبُنَّ	اِجْتَنِبُنْ	لِتُجْتَنَبُنْ
واحد مؤنث حاضر	اِجْتَنِبِنَّ	لِتُجْتَنَبِنَّ	اِجْتَنِبِنْ	لِتُجْتَنَبِنْ
تثنیہ مؤنث حاضر	اِجْتَنِبَانِّ	لِتُجْتَنَبَانِّ	X	X
جمع مؤنث حاضر	اِجْتَنِبْنَانِّ	لِتُجْتَنَبْنَانِّ	X	X

	امر غائب ومتکلم بانون ثقیلہ		امر غائب ومتکلم بانون خفیفہ	
واحد مذکر غائب	لِيَجْتَنِبَنَّ	لِيُجْتَنَبَنَّ	لِيَجْتَنِبَنْ	لِيُجْتَنَبَنْ
تثنیہ مذکر غائب	لِيَجْتَنِبَانِّ	لِيُجْتَنَبَانِّ	X	X
جمع مذکر غائب	لِيَجْتَنِبُنَّ	لِيُجْتَنَبُنَّ	لِيَجْتَنِبُنْ	لِيُجْتَنَبُنْ
واحد مؤنث غائب	لِتَجْتَنِبَنَّ	لِتُجْتَنَبَنَّ	لِتَجْتَنِبَنْ	لِتُجْتَنَبَنْ
تثنیہ مؤنث غائب	لِتَجْتَنِبَانِّ	لِتُجْتَنَبَانِّ	X	X
جمع مؤنث غائب	لِيَجْتَنِبْنَانِّ	لِيُجْتَنَبْنَانِّ	X	X
واحد متکلم	لَاَجْتَنِبَنَّ	لَاُجْتَنَبَنَّ	لَاَجْتَنِبَنْ	لَاُجْتَنَبَنْ
متکلم مع الغیر	لِنَجْتَنِبَنَّ	لِنُجْتَنَبَنَّ	لِنَجْتَنِبَنْ	لِنُجْتَنَبَنْ

کتاب خریدنے کے لئے رابطہ کریں
mazahirhujveri@gmail.com
0336 - 4146 934
DarseNizami.MadinaAcademy.pk
مرکز علی بن عثمان

صرف کبیر فعل نہی تاکید

صیغہ	نہی حاضر بانون ثقیلہ		نہی حاضر بانون خفیفہ	
	معروف	مجہول	معروف	مجہول
واحد مذکر حاضر	لَاتَجْتَنِبَنَّ	لَاتُجْتَنَبَنَّ	لَاتَجْتَنِبَنْ	لَاتُجْتَنَبَنْ
تثنیہ مذکر حاضر	لَاتَجْتَنِبَانِّ	لَاتُجْتَنَبَانِّ	X	X
جمع مذکر حاضر	لَاتَجْتَنِبُنَّ	لَاتُجْتَنَبُنَّ	لَاتَجْتَنِبُنْ	لَاتُجْتَنَبُنْ
واحد مؤنث حاضر	لَاتَجْتَنِبِنَّ	لَاتُجْتَنَبِنَّ	لَاتَجْتَنِبِنْ	لَاتُجْتَنَبِنْ
تثنیہ مؤنث حاضر	لَاتَجْتَنِبَانِّ	لَاتُجْتَنَبَانِّ	X	X
جمع مؤنث حاضر	لَاتَجْتَنِبْنَانِّ	لَاتُجْتَنَبْنَانِّ	X	X

صیغہ	نہی غائب ومتکلم بانون ثقیلہ		نہی غائب ومتکلم بانون خفیفہ	
	معروف	مجہول	معروف	مجہول
واحد مذکر غائب	لَایَجْتَنِبَنَّ	لَایُجْتَنَبَنَّ	لَایَجْتَنِبَنْ	لَایُجْتَنَبَنْ
تثنیہ مذکر غائب	لَایَجْتَنِبَانِّ	لَایُجْتَنَبَانِّ	X	X
جمع مذکر غائب	لَایَجْتَنِبُنَّ	لَایُجْتَنَبُنَّ	لَایَجْتَنِبُنْ	لَایُجْتَنَبُنْ
واحد مؤنث غائب	لَاتَجْتَنِبَنَّ	لَاتُجْتَنَبَنَّ	لَاتَجْتَنِبَنْ	لَاتُجْتَنَبَنْ
تثنیہ مؤنث غائب	لَاتَجْتَنِبَانِّ	لَاتُجْتَنَبَانِّ	X	X
جمع مؤنث غائب	لَایَجْتَنِبْنَانِّ	لَایُجْتَنَبْنَانِّ	X	X
واحد متکلم	لَااَجْتَنِبَنَّ	لَااُجْتَنَبَنَّ	لَااَجْتَنِبَنْ	لَااُجْتَنَبَنْ
متکلم مع الغیر	لَانَجْتَنِبَنَّ	لَانُجْتَنَبَنَّ	لَانَجْتَنِبَنْ	لَانُجْتَنَبَنْ

کتاب خریدنے کے لئے رابطہ کریں
mazahirhujveri@gmail.com
0336 - 4146 934
DarseNizami.MadinaAcademy.pk
مرکز علی بن عثمان

صرف کبیر اسم

اسمِ فاعل		اسمِ مفعول	اسمِ ظرف	
صیغہ	گردان	گردان	صیغہ	گردان
واحد مذکر	مُجْتَنِبٌ	مُجْتَنَبٌ	واحد	مُجْتَنَبٌ
تثنیہ مذکر	مُجْتَنِبَانِ	مُجْتَنَبَانِ	تثنیہ	مُجْتَنَبَانِ
جمع مذکر	مُجْتَنِبُوْنَ	مُجْتَنَبُوْنَ	جمع	مُجْتَنَبَاتٌ
واحد مؤنث	مُجْتَنِبَةٌ	مُجْتَنَبَةٌ	X	X
تثنیہ مؤنث	مُجْتَنِبَتَانِ	مُجْتَنَبَتَانِ	X	X
جمع مؤنث	مُجْتَنِبَاتٌ	مُجْتَنَبَاتٌ	X	X

قواعدِ باب اِفْتِعَال

قاعدہ نمبر ۱:

باب اِفْتِعَال کا فاء کلمہ اگر دال، ذال یا زاء میں سے ہو تو واجب ہے کہ تائے افتعال کو دال کر کے دال کا دال میں ادغام کریں۔ جیسے:

اِدْتَخَلَ سے اِدْدَخَلَ اور اِدْدَخَلَ سے اِدَّخَلَ

یَدْتَخِلُ سے یَدْدَخِلُ اور یَدْدَخِلُ سے یَدَّخِلُ

اِدْتِخَالٌ سے اِدْدِخَالٌ اور اِدْدِخَالٌ سے اِدِّخَالٌ

مُدْتَخِلٌ سے مُدْدَخِلٌ اور مُدْدَخِلٌ سے مُدَّخِلٌ

اگر فاء کلمہ ذال ہو تو اظہار اور ادغام دونوں جائز ہیں۔

اظہار کی ایک صورت ہے، جیسے:

اِذْتَكَرَ سے اِذْذَكَرَ، یَذْتَكِرُ سے یَذْذَكِرُ، مُذْتَكِرٌ سے مُذْذَكِرٌ۔

کتاب خریدنے کے لئے رابطہ کریں
mazahirhujveri@gmail.com
0336 - 4146 934
مرکز علی بن عثمان
DarseNizami.MadinaAcademy.pk

مرکز علی بن عثمان

جبکہ ادغام کی دو صورتیں ہیں:

۱۔ دال کو ذال کر کے ذال کا ذال میں ادغام کریں۔ جیسے:

اِذْتَکَرَ سے اِذْدَکَرَ اور اِذْدَکَرَ سے اِذَّکَرَ

یَذْتَکِرُ سے یَذْدَکِرُ اور یَذْدَکِرُ سے یَذَّکِرُ

مُذْتَکِرٌ سے مُذْدَکِرٌ اور مُذْدَکِرٌ سے مُذَّکِرٌ

۲۔ ذال کو دال کر کے دال کا دال میں ادغام کریں۔ جیسے:

اِذْتَکَرَ سے اِذْدَکَرَ اور اِذْدَکَرَ سے اِدَّکَرَ

یَذْتَکِرُ سے یَذْدَکِرُ اور یَذْدَکِرُ سے یَدَّکِرُ

مُذْتَکِرٌ سے مُذْدَکِرٌ اور مُذْدَکِرٌ سے مُدَّکِرٌ۔

(قرآن مجید میں ہے فَهَلْ مِنْ مُّدَّكِرٍ)

اگر فاء کلمہ زاء ہو تو اظہار اور ادغام دونوں جائز ہیں۔

اظہار کی ایک صورت ہے، جیسے: مرکز علی بن عثمان

اِزْتَجَرَ سے اِزْدَجَرَ، یَزْتَجِرُ سے یَزْدَجِرُ، مُزْتَجِرٌ سے مُزْدَجِرٌ۔

ادغام کی بھی صرف ایک صورت ہے کہ دال کو زاء کر کے زاء کا زاء میں ادغام کریں، جیسے:

اِزْتَجَرَ سے اِزْدَجَرَ اور اِزْدَجَرَ سے اِزَّجَرَ

یَزْتَجِرُ سے یَزْدَجِرُ اور یَزْدَجِرُ سے یَزَّجِرُ

مُزْتَجِرٌ سے مُزْدَجِرٌ اور مُزْدَجِرٌ سے مُزَّجِرٌ۔

دوسری صورت یعنی زاء کو دال کر کے دال کا دال میں ادغام جائز نہیں۔ جیسے اِدَّجَرَ، یَدَّجِرُ۔

قاعدہ نمبر۲:

باب اِفْتِعَال کا فاء کلمہ اگر طاء، ظاء، صاد یا ضاد میں سے ہو تو واجب ہے کہ تائے افتعال کو طاء سے بدلیں۔

فاء کلمہ اگر طاء ہو تو ادغام واجب ہے۔ جیسے:

کتاب خریدنے کے لئے رابطہ کریں
mazahirhujveri@gmail.com
0336 - 4146 934
مرکز علی بن عثمان
DarseNizami.MadinaAcademy.pk

اِطْتَلَبَ سے اِطْطَلَبَ اور اِطْطَلَبَ سے اِطَّلَبَ

یَطْتَلِبُ سے یَطْطَلِبُ اور یَطْطَلِبُ سے یَطَّلِبُ

مُطْتَلِبٌ سے مُطْطَلِبٌ اور مُطْطَلِبٌ سے مُطَّلِبٌ

فاء کلمہ اگر ظاء ہو تو اظہار اور ادغام دونوں جائز ہیں۔

اظہار کی ایک صورت ہے۔ جیسے:

اِظْتَلَمَ سے اِظْطَلَمَ، یَظْتَلِمُ سے یَظْطَلِمُ، مُظْتَلِمٌ سے مُظْطَلِمٌ

جبکہ ادغام کی دو صورتیں ہیں:

۱۔ طاء کو ظاء کر کے ظاء کا ظاء میں ادغام کریں۔ جیسے:

اِظْتَلَمَ سے اِظْطَلَمَ اور اِظْطَلَمَ سے اِظَّلَمَ

یَظْتَلِمُ سے یَظْطَلِمُ اور یَظْطَلِمُ سے یَظَّلِمُ

مُظْتَلِمٌ سے مُظْطَلِمٌ اور مُظْطَلِمٌ سے مُظَّلِمٌ

۲۔ ظاء کو طاء کر کے طاء کا طاء میں ادغام کریں۔ جیسے:

اِظْتَلَمَ سے اِظْطَلَمَ اور اِظْطَلَمَ سے اِطَّلَمَ

یَظْتَلِمُ سے یَظْطَلِمُ اور یَظْطَلِمُ سے یَطَّلِمُ

مُظْتَلِمٌ سے مُظْطَلِمٌ اور مُظْطَلِمٌ سے مُطَّلِمٌ

فاء کلمہ اگر صاد یا ضاد ہو تو اظہار اور ادغام دونوں جائز ہیں۔

اظہار کی ایک صورت ہے۔ جیسے:

اِضْتَرَبَ سے اِضْطَرَبَ، یَضْتَرِبُ سے یَضْطَرِبُ، مُضْتَرِبٌ سے مُضْطَرِبٌ

ادغام کی بھی صرف ایک صورت ہے کہ طاء کو صاد یا ضاد کر کے صاد کا صاد میں اور ضاد کا ضاد میں ادغام کریں، جیسے:

اِضْتَرَبَ سے اِضْطَرَبَ اور اِضْطَرَبَ سے اِضَّرَبَ

یَضْتَرِبُ سے یَضْطَرِبُ اور یَضْطَرِبُ سے یَضَّرِبُ

مُضْتَرِبٌ سے مُضْطَرِبٌ اور مُضْطَرِبٌ سے مُضَّرِبٌ

کتاب خریدنے کے لئے رابطہ کریں
mazahirhujveri@gmail.com
0336 - 4146 934
مرکز علی بن عثمان
DarseNizami.MadinaAcademy.pk

مرکز علی بن عثمان

دوسری صورت یعنی صاد یا ضاد کو طاء کر کے طاء کا طاء میں ادغام جائز نہیں۔ جیسے اِطَّرَبَ، یَطَّرِبُ۔

قاعدہ نمبر۳:

تاء و ثاء و جیم و دال و ذال و زاء
سین و شین و صاد و ضاد و طاء وظاء

اگر باب اِفتعال کا عین کلمہ حروفِ مذکورہ میں سے ہو تو جائز ہے کہ تاء کی حرکت ماقبل کو دے کر عین کی جنس کر کے ادغام کریں۔ ماضی، امر حاضر معروف اور مصدر کے اوّل میں ہمزہ وصلی بھی حذف کریں۔ جیسے:

اِخْتَصَمَ سے اِخَتُصَمَ، اِخَتُصَمَ سے اِخَصُصَمَ، اِخَصُصَمَ سے اِخَصَّمَ، اِخَصَّمَ سے خَصَّمَ

یَخْتَصِمُ سے یَخَتُصِمُ، یَخَتُصِمُ سے یَخَصُصِمُ، یَخَصُصِمُ سے یَخَصِّمُ

مرکز علی بن عثمان

اِخْتِصَامٌ سے اِخِتُصَامٌ، اِخِتُصَامٌ سے اِخِصُصَامٌ، اِخِصُصَامٌ سے اِخِصَّامٌ اور اِخِصَّامٌ سے خِصَّامٌ۔

اور یہ بھی جائز ہے کہ تاء کی حرکت گرا کر فاء کو کسرہ دے دیں۔ جیسے:

اِخْتَصَمَ سے اِخِتُصَمَ، اِخِتُصَمَ سے اِخِصُصَمَ، اِخِصُصَمَ سے اِخِصَّمَ، اِخِصَّمَ سے خِصَّمَ

یَخْتَصِمُ سے یَخِتُصِمُ، یَخِتُصِمُ سے یَخِصُصِمُ، یَخِصُصِمُ سے یَخِصِّمُ (قرآنِ مجید میں ہے یَخِصِّمُوْنَ اور یَهِدِّیْ)

کتاب خریدنے کے لئے رابطہ کریں
mazahirhujveri@gmail.com
0336 - 4146 934
مرکز علی بن عثمان
DarseNizami.MadinaAcademy.pk

مصادر

	مصدر	حروفِ اصلیہ	معنٰی	صرف صغیر
۱	اَلِاجْتِنَابُ	ج ۔ ن ۔ ب	پرہیز کرنا	گردان ہو چکی
۲	اَلِاقْتِبَاسُ	ق ۔ ب ۔ س	روشنی حاصل کرنا	اِقْتَبَسَ يَقْتَبِسُ اِقْتِبَاسًا فَهُوَ مُقْتَبِسٌ وَاُقْتُبِسَ يُقْتَبَسُ اِقْتِبَاسًا فَذَاكَ مُقْتَبَسٌ اَلْاَمْرُ مِنْهُ اِقْتَبِسْ وَالنَّهْيُ عَنْهُ لَاتَقْتَبِسْ اَلظَّرْفُ مِنْهُ مُقْتَبَسٌ
۳	اَلِاقْتِنَاصُ	ق ۔ ن ۔ ص	شکار کرنا	اِقْتَنَصَ يَقْتَنِصُ اِقْتِنَاصًا فَهُوَ مُقْتَنِصٌ وَاُقْتُنِصَ يُقْتَنَصُ اِقْتِنَاصًا فَذَاكَ مُقْتَنَصٌ اَلْاَمْرُ مِنْهُ اِقْتَنِصْ وَالنَّهْيُ عَنْهُ لَاتَقْتَنِصْ اَلظَّرْفُ مِنْهُ مُقْتَنَصٌ
۴	اَلِالْتِمَاسُ	ل ۔ م ۔ س	ڈھونڈنا	اِلْتَمَسَ يَلْتَمِسُ اِلْتِمَاسًا فَهُوَ مُلْتَمِسٌ وَاُلْتُمِسَ يُلْتَمَسُ اِلْتِمَاسًا فَذَاكَ مُلْتَمَسٌ اَلْاَمْرُ مِنْهُ اِلْتَمِسْ وَالنَّهْيُ عَنْهُ لَاتَلْتَمِسْ اَلظَّرْفُ مِنْهُ مُلْتَمَسٌ
۵	اَلِاعْتِزَالُ	ع ۔ ز ۔ ل	ایک طرف ہونا	اِعْتَزَلَ يَعْتَزِلُ اِعْتِزَالًا فَهُوَ مُعْتَزِلٌ وَاُعْتُزِلَ يُعْتَزَلُ اِعْتِزَالًا فَذَاكَ مُعْتَزَلٌ اَلْاَمْرُ مِنْهُ اِعْتَزِلْ وَالنَّهْيُ عَنْهُ لَاتَعْتَزِلْ اَلظَّرْفُ مِنْهُ مُعْتَزَلٌ
۶	اَلِاحْتِمَالُ	ح ۔ م ۔ ل	اٹھانا	اِحْتَمَلَ يَحْتَمِلُ اِحْتِمَالًا فَهُوَ مُحْتَمِلٌ وَاُحْتُمِلَ يُحْتَمَلُ اِحْتِمَالًا فَذَاكَ مُحْتَمَلٌ اَلْاَمْرُ مِنْهُ اِحْتَمِلْ وَالنَّهْيُ عَنْهُ لَاتَحْتَمِلْ اَلظَّرْفُ مِنْهُ مُحْتَمَلٌ
۷	اَلِاخْتِطَافُ	خ ۔ ط ۔ ف	اچک لینا	اِخْتَطَفَ يَخْتَطِفُ اِخْتِطَافًا فَهُوَ مُخْتَطِفٌ وَاُخْتُطِفَ يُخْتَطَفُ اِخْتِطَافًا فَذَاكَ مُخْتَطَفٌ اَلْاَمْرُ مِنْهُ اِخْتَطِفْ وَالنَّهْيُ عَنْهُ لَاتَخْتَطِفْ اَلظَّرْفُ مِنْهُ مُخْتَطَفٌ

تمرینات

تمرین نمبر۱: ترجمہ کریں

(۱) يَقْتَنِصْنَ (۲) اِخْتَطِفْنَ (۳) لَاتُحْتَمَلْ

کتاب خریدنے کے لئے رابطہ کریں
mazahirhujveri@gmail.com
0336 - 4146 934
مرکز علی بن عثمان
DarseNizami.MadinaAcademy.pk

مرکز علی بن عثمان

تمرین نمبر۲: عربی بنائیں

(۱) وہ شکار کئے گئے (۲) ضرور ضرور تم سب روشنی حاصل کرو گے

تمرین نمبر۳: صرف صغیر بنائیں

مصدر	مادہ	معنٰی	مصدر	مادہ	معنٰی
اَلِاحْتِرَازُ	ح۔ر۔ز	پرہیز کرنا	اَلِاعْتِمَادُ	ع۔م۔د	بھروسہ کرنا
اَلِاحْتِرَاقُ	ح۔ر۔ق	جلنا	اَلِاغْتِسَالُ	غ۔س۔ل	نہانا
اَلِاخْتِبَارُ	خ۔ب۔ر	آزمانا	اَلِاقْتِرَابُ	ق۔ر۔ب	نزدیک ہونا
اَلِاخْتِتَامُ	خ۔ت۔م	ختم ہونا	اَلِاقْتِرَافُ	ق۔ر۔ف	حاصل کرنا
اَلِاخْتِلَاطُ	خ۔ل۔ط	ملنا	اَلِاقْتِرَانُ	ق۔ر۔ن	نزدیک ہونا
اَلِارْتِعَادُ	ر۔ع۔د	کانپنا	اَلِاكْتِسَابُ	ک۔س۔ب	کمانا
اَلِاسْتِتَارُ	س۔ت۔ر	چھپنا	اَلِالْتِهَابُ	ل۔ھ۔ب	بھڑکنا
اَلِاسْتِمَاعُ	س۔م۔ع	سُننا	اَلِامْتِحَانُ	م۔ح۔ن	آزمانا
اَلِاشْتِغَالُ	ش۔غ۔ل	مشغول ہونا	اَلِانْتِفَاعُ	ن۔ف۔ع	نفع اُٹھانا
اَلِاعْتِدَالُ	ع۔د۔ل	سیدھا ہونا	اَلِانْتِقَالُ	ن۔ق۔ل	جگہ بدلنا

مرکز علی بن عثمان

تمرین نمبر۴: صیغہ بتائیں

(۱) اِجْتَرَحُوْا (۲) لَنْ اُقْتَرَفَ (۳) مُجْتَمِعُوْنَ (۴) اَلْمُقْتَسِمِيْنَ

(۵) لَمْ نَلْتَهِبْ (۶) لَاتُخْتَلَطَا (۷) مُبْتَدَعُوْنَ (۸) اِنْتِقَالٌ

(۹) اِغْتَسِلْنَ (۱۰) اِجْتَمَعُوْا (۱۱) يَجْتَنِبُوْنَ (۱۲) لَاحْتَنِكَنَّ

(۱۳) مُحْتَضَرٌ (۱۴) فَاعْتَبِرُوْا (۱۵) لَاتَعْتَذِرُوْا (۱۶) اِعْتَزَلْتُمُوْهُمْ

(۱۷) اِعْتَصِمُوْا (۱۸) مُرْتَقِبُوْنَ (۱۹) مُقْتَحِمٌ (۲۰) مُقْتَدِرُوْنَ

(۲۱) مُقْتَرِفُوْنَ (۲۲) مُقْتَرِنِيْنَ (۲۳) مُقْتَصِدَةٌ (۲۴) مُنْتَشِرٌ

(۲۵) مُنْتَصِرِيْنَ (۲۶) الْمُنْتَظِرُوْنَ (۲۷) مُنْتَقِمُوْنَ (۲۸) تَنْتَشِرُوْنَ

کتاب خریدنے کے لئے رابطہ کریں
mazahirhujveri@gmail.com
0336 - 4146 934
مرکز علی بن عثمان
DarseNizami.MadinaAcademy.pk

دوسرا باب

اِسْتِفْعَالٌ

صرف صغیر

اِسْتَنْصَرَ [فعل ماضی معروف]	يَسْتَنْصِرُ [فعل مضارع معروف]	اِسْتِنْصَارًا [مصدر مبنی للفاعل]	فَهُوَ مُسْتَنْصِرٌ [اسمِ فاعل]
اُسْتُنْصِرَ [فعل ماضی مجہول]	يُسْتَنْصَرُ [فعل مضارع مجہول]	اِسْتِنْصَارًا [مصدر مبنی للمفعول]	فَذَاكَ مُسْتَنْصَرٌ [اسمِ مفعول]
اَلْاَمْرُ مِنْهُ اِسْتَنْصِرْ [فعل امر]	وَالنَّهْيُ عَنْهُ لَاتَسْتَنْصِرْ [فعل نہی]	اَلظَّرْفُ مِنْهُ مُسْتَنْصَرٌ [اسمِ ظرف]	وَالْاٰلَةُ مِنْهُ X [اسمِ آلہ صغریٰ]
X [اسمِ آلہ وسطیٰ]	X [اسمِ آلہ کبریٰ]	اَفْعَلُ التَّفْضِيْلِ لِلْمُذَكَّرِ مِنْهُ X [اسمِ تفضیل مذکر]	وَالْمُؤَنَّثِ مِنْهُ X [اسمِ تفضیل مؤنث]

کتاب خریدنے کے لئے رابطہ کریں
mazahirhujveri@gmail.com
0336 - 4146 934
مرکز علی بن عثمان
DarseNizami.MadinaAcademy.pk

صرف کبیر فعل ماضی

	ماضی مثبت		ماضی منفی	
صیغہ	معروف	مجہول	معروف	مجہول
واحد مذکر غائب	اِسْتَنْصَرَ	اُسْتُنْصِرَ	مَا اسْتَنْصَرَ	مَا اسْتُنْصِرَ
تثنیہ مذکر غائب	اِسْتَنْصَرَا	اُسْتُنْصِرَا	مَا اسْتَنْصَرَا	مَا اسْتُنْصِرَا
جمع مذکر غائب	اِسْتَنْصَرُوْا	اُسْتُنْصِرُوْا	مَا اسْتَنْصَرُوْا	مَا اسْتُنْصِرُوْا
واحد مؤنث غائب	اِسْتَنْصَرَتْ	اُسْتُنْصِرَتْ	مَا اسْتَنْصَرَتْ	مَا اسْتُنْصِرَتْ
تثنیہ مؤنث غائب	اِسْتَنْصَرَتَا	اُسْتُنْصِرَتَا	مَا اسْتَنْصَرَتَا	مَا اسْتُنْصِرَتَا
جمع مؤنث غائب	اِسْتَنْصَرْنَ	اُسْتُنْصِرْنَ	مَا اسْتَنْصَرْنَ	مَا اسْتُنْصِرْنَ
واحد مذکر حاضر	اِسْتَنْصَرْتَ	اُسْتُنْصِرْتَ	مَا اسْتَنْصَرْتَ	مَا اسْتُنْصِرْتَ
تثنیہ مذکر حاضر	اِسْتَنْصَرْتُمَا	اُسْتُنْصِرْتُمَا	مَا اسْتَنْصَرْتُمَا	مَا اسْتُنْصِرْتُمَا
جمع مذکر حاضر	اِسْتَنْصَرْتُمْ	اُسْتُنْصِرْتُمْ	مَا اسْتَنْصَرْتُمْ	مَا اسْتُنْصِرْتُمْ
واحد مؤنث حاضر	اِسْتَنْصَرْتِ	اُسْتُنْصِرْتِ	مَا اسْتَنْصَرْتِ	مَا اسْتُنْصِرْتِ
تثنیہ مؤنث حاضر	اِسْتَنْصَرْتُمَا	اُسْتُنْصِرْتُمَا	مَا اسْتَنْصَرْتُمَا	مَا اسْتُنْصِرْتُمَا
جمع مؤنث حاضر	اِسْتَنْصَرْتُنَّ	اُسْتُنْصِرْتُنَّ	مَا اسْتَنْصَرْتُنَّ	مَا اسْتُنْصِرْتُنَّ
واحد متکلم	اِسْتَنْصَرْتُ	اُسْتُنْصِرْتُ	مَا اسْتَنْصَرْتُ	مَا اسْتُنْصِرْتُ
متکلم مع الغیر	اِسْتَنْصَرْنَا	اُسْتُنْصِرْنَا	مَا اسْتَنْصَرْنَا	مَا اسْتُنْصِرْنَا

کتاب خریدنے کے لئے رابطہ کریں
mazahirhujveri@gmail.com
0336 - 4146 934
DarseNizami.MadinaAcademy.pk
مرکز علی بن عثمان

صرف کبیر فعل مضارع

	مضارع مثبت		مضارع منفی	
صیغہ	معروف	مجہول	معروف	مجہول
واحد مذکر غائب	يَسْتَنْصِرُ	يُسْتَنْصَرُ	لَا يَسْتَنْصِرُ	لَا يُسْتَنْصَرُ
تثنیہ مذکر غائب	يَسْتَنْصِرَانِ	يُسْتَنْصَرَانِ	لَا يَسْتَنْصِرَانِ	لَا يُسْتَنْصَرَانِ
جمع مذکر غائب	يَسْتَنْصِرُوْنَ	يُسْتَنْصَرُوْنَ	لَا يَسْتَنْصِرُوْنَ	لَا يُسْتَنْصَرُوْنَ
واحد مؤنث غائب	تَسْتَنْصِرُ	تُسْتَنْصَرُ	لَا تَسْتَنْصِرُ	لَا تُسْتَنْصَرُ
تثنیہ مؤنث غائب	تَسْتَنْصِرَانِ	تُسْتَنْصَرَانِ	لَا تَسْتَنْصِرَانِ	لَا تُسْتَنْصَرَانِ
جمع مؤنث غائب	يَسْتَنْصِرْنَ	يُسْتَنْصَرْنَ	لَا يَسْتَنْصِرْنَ	لَا يُسْتَنْصَرْنَ
واحد مذکر حاضر	تَسْتَنْصِرُ	تُسْتَنْصَرُ	لَا تَسْتَنْصِرُ	لَا تُسْتَنْصَرُ
تثنیہ مذکر حاضر	تَسْتَنْصِرَانِ	تُسْتَنْصَرَانِ	لَا تَسْتَنْصِرَانِ	لَا تُسْتَنْصَرَانِ
جمع مذکر حاضر	تَسْتَنْصِرُوْنَ	تُسْتَنْصَرُوْنَ	لَا تَسْتَنْصِرُوْنَ	لَا تُسْتَنْصَرُوْنَ
واحد مؤنث حاضر	تَسْتَنْصِرِيْنَ	تُسْتَنْصَرِيْنَ	لَا تَسْتَنْصِرِيْنَ	لَا تُسْتَنْصَرِيْنَ
تثنیہ مؤنث حاضر	تَسْتَنْصِرَانِ	تُسْتَنْصَرَانِ	لَا تَسْتَنْصِرَانِ	لَا تُسْتَنْصَرَانِ
جمع مؤنث حاضر	تَسْتَنْصِرْنَ	تُسْتَنْصَرْنَ	لَا تَسْتَنْصِرْنَ	لَا تُسْتَنْصَرْنَ
واحد متکلم	اَسْتَنْصِرُ	اُسْتَنْصَرُ	لَا اَسْتَنْصِرُ	لَا اُسْتَنْصَرُ
متکلم مع الغیر	نَسْتَنْصِرُ	نُسْتَنْصَرُ	لَا نَسْتَنْصِرُ	لَا نُسْتَنْصَرُ

کتاب خریدنے کے لئے رابطہ کریں
mazahirhujveri@gmail.com
0336 - 4146 934
مرکز علی بن عثمان
DarseNizami.MadinaAcademy.pk

صرف کبیر فعل نفی تاکید/جحد

	نفی تاکید بلن ناصبہ		نفی جحد بلم جازمہ	
صیغہ	معروف	مجہول	معروف	مجہول
واحد مذکر غائب	لَنْ يَّسْتَنْصِرَ	لَنْ يُّسْتَنْصَرَ	لَمْ يَسْتَنْصِرْ	لَمْ يُسْتَنْصَرْ
تثنیہ مذکر غائب	لَنْ يَّسْتَنْصِرَا	لَنْ يُّسْتَنْصَرَا	لَمْ يَسْتَنْصِرَا	لَمْ يُسْتَنْصَرَا
جمع مذکر غائب	لَنْ يَّسْتَنْصِرُوْا	لَنْ يُّسْتَنْصَرُوْا	لَمْ يَسْتَنْصِرُوْا	لَمْ يُسْتَنْصَرُوْا
واحد مؤنث غائب	لَنْ تَسْتَنْصِرَ	لَنْ تُسْتَنْصَرَ	لَمْ تَسْتَنْصِرْ	لَمْ تُسْتَنْصَرْ
تثنیہ مؤنث غائب	لَنْ تَسْتَنْصِرَا	لَنْ تُسْتَنْصَرَا	لَمْ تَسْتَنْصِرَا	لَمْ تُسْتَنْصَرَا
جمع مؤنث غائب	لَنْ يَّسْتَنْصِرْنَ	لَنْ يُّسْتَنْصَرْنَ	لَمْ يَسْتَنْصِرْنَ	لَمْ يُسْتَنْصَرْنَ
واحد مذکر حاضر	لَنْ تَسْتَنْصِرَ	لَنْ تُسْتَنْصَرَ	لَمْ تَسْتَنْصِرْ	لَمْ تُسْتَنْصَرْ
تثنیہ مذکر حاضر	لَنْ تَسْتَنْصِرَا	لَنْ تُسْتَنْصَرَا	لَمْ تَسْتَنْصِرَا	لَمْ تُسْتَنْصَرَا
جمع مذکر حاضر	لَنْ تَسْتَنْصِرُوْا	لَنْ تُسْتَنْصَرُوْا	لَمْ تَسْتَنْصِرُوْا	لَمْ تُسْتَنْصَرُوْا
واحد مؤنث حاضر	لَنْ تَسْتَنْصِرِىْ	لَنْ تُسْتَنْصَرِىْ	لَمْ تَسْتَنْصِرِىْ	لَمْ تُسْتَنْصَرِىْ
تثنیہ مؤنث حاضر	لَنْ تَسْتَنْصِرَا	لَنْ تُسْتَنْصَرَا	لَمْ تَسْتَنْصِرَا	لَمْ تُسْتَنْصَرَا
جمع مؤنث حاضر	لَنْ تَسْتَنْصِرْنَ	لَنْ تُسْتَنْصَرْنَ	لَمْ تَسْتَنْصِرْنَ	لَمْ تُسْتَنْصَرْنَ
واحد متکلم	لَنْ اَسْتَنْصِرَ	لَنْ اُسْتَنْصَرَ	لَمْ اَسْتَنْصِرْ	لَمْ اُسْتَنْصَرْ
متکلم مع الغیر	لَنْ نَّسْتَنْصِرَ	لَنْ نُّسْتَنْصَرَ	لَمْ نَسْتَنْصِرْ	لَمْ نُسْتَنْصَرْ

کتاب خریدنے کے لئے رابطہ کریں
mazahirhujveri@gmail.com
0336 - 4146 934
مرکز علی بن عثمان
DarseNizami.MadinaAcademy.pk

صرف کبیر فعل مضارع تاکید

	لام تاکید بانون تاکید ثقیلہ		لام تاکید بانون تاکید خفیفہ	
صیغہ	معروف	مجہول	معروف	مجہول
واحد مذکر غائب	لَيَسْتَنْصِرَنَّ	لَيُسْتَنْصَرَنَّ	لَيَسْتَنْصِرَنْ	لَيُسْتَنْصَرَنْ
تثنیہ مذکر غائب	لَيَسْتَنْصِرَانِّ	لَيُسْتَنْصَرَانِّ	X	X
جمع مذکر غائب	لَيَسْتَنْصِرُنَّ	لَيُسْتَنْصَرُنَّ	لَيَسْتَنْصِرُنْ	لَيُسْتَنْصَرُنْ
واحد مؤنث غائب	لَتَسْتَنْصِرَنَّ	لَتُسْتَنْصَرَنَّ	لَتَسْتَنْصِرَنْ	لَتُسْتَنْصَرَنْ
تثنیہ مؤنث غائب	لَتَسْتَنْصِرَانِّ	لَتُسْتَنْصَرَانِّ	X	X
جمع مؤنث غائب	لَيَسْتَنْصِرْنَانِّ	لَيُسْتَنْصَرْنَانِّ	X	X
واحد مذکر حاضر	لَتَسْتَنْصِرَنَّ	لَتُسْتَنْصَرَنَّ	لَتَسْتَنْصِرَنْ	لَتُسْتَنْصَرَنْ
تثنیہ مذکر حاضر	لَتَسْتَنْصِرَانِّ	لَتُسْتَنْصَرَانِّ	X	X
جمع مذکر حاضر	لَتَسْتَنْصِرُنَّ	لَتُسْتَنْصَرُنَّ	لَتَسْتَنْصِرُنْ	لَتُسْتَنْصَرُنْ
واحد مؤنث حاضر	لَتَسْتَنْصِرِنَّ	لَتُسْتَنْصَرِنَّ	لَتَسْتَنْصِرِنْ	لَتُسْتَنْصَرِنْ
تثنیہ مؤنث حاضر	لَتَسْتَنْصِرَانِّ	لَتُسْتَنْصَرَانِّ	X	X
جمع مؤنث حاضر	لَتَسْتَنْصِرْنَانِّ	لَتُسْتَنْصَرْنَانِّ	X	X
واحد متکلم	لَاَسْتَنْصِرَنَّ	لَاُسْتَنْصَرَنَّ	لَاَسْتَنْصِرَنْ	لَاُسْتَنْصَرَنْ
متکلم مع الغیر	لَنَسْتَنْصِرَنَّ	لَنُسْتَنْصَرَنَّ	لَنَسْتَنْصِرَنْ	لَنُسْتَنْصَرَنْ

کتاب خریدنے کے لئے رابطہ کریں
mazahirhujveri@gmail.com
0336 - 4146 934
DarseNizami.MadinaAcademy.pk
مرکز علی بن عثمان

صرف کبیر فعل امر و نہی

	امر حاضر		نہی حاضر	
صیغہ	معروف	مجہول	معروف	مجہول
واحد مذکر حاضر	اِسْتَنْصِرْ	لِتُسْتَنْصَرْ	لَا تَسْتَنْصِرْ	لَا تُسْتَنْصَرْ
تثنیہ مذکر حاضر	اِسْتَنْصِرَا	لِتُسْتَنْصَرَا	لَا تَسْتَنْصِرَا	لَا تُسْتَنْصَرَا
جمع مذکر حاضر	اِسْتَنْصِرُوْا	لِتُسْتَنْصَرُوْا	لَا تَسْتَنْصِرُوْا	لَا تُسْتَنْصَرُوْا
واحد مؤنث حاضر	اِسْتَنْصِرِیْ	لِتُسْتَنْصَرِیْ	لَا تَسْتَنْصِرِیْ	لَا تُسْتَنْصَرِیْ
تثنیہ مؤنث حاضر	اِسْتَنْصِرَا	لِتُسْتَنْصَرَا	لَا تَسْتَنْصِرَا	لَا تُسْتَنْصَرَا
جمع مؤنث حاضر	اِسْتَنْصِرْنَ	لِتُسْتَنْصَرْنَ	لَا تَسْتَنْصِرْنَ	لَا تُسْتَنْصَرْنَ
	امر غائب و متکلم		نہی غائب و متکلم	
واحد مذکر غائب	لِيَسْتَنْصِرْ	لِيُسْتَنْصَرْ	لَا يَسْتَنْصِرْ	لَا يُسْتَنْصَرْ
تثنیہ مذکر غائب	لِيَسْتَنْصِرَا	لِيُسْتَنْصَرَا	لَا يَسْتَنْصِرَا	لَا يُسْتَنْصَرَا
جمع مذکر غائب	لِيَسْتَنْصِرُوْا	لِيُسْتَنْصَرُوْا	لَا يَسْتَنْصِرُوْا	لَا يُسْتَنْصَرُوْا
واحد مؤنث غائب	لِتَسْتَنْصِرْ	لِتُسْتَنْصَرْ	لَا تَسْتَنْصِرْ	لَا تُسْتَنْصَرْ
تثنیہ مؤنث غائب	لِتَسْتَنْصِرَا	لِتُسْتَنْصَرَا	لَا تَسْتَنْصِرَا	لَا تُسْتَنْصَرَا
جمع مؤنث غائب	لِيَسْتَنْصِرْنَ	لِيُسْتَنْصَرْنَ	لَا يَسْتَنْصِرْنَ	لَا يُسْتَنْصَرْنَ
واحد متکلم	لِاَسْتَنْصِرْ	لِاُسْتَنْصَرْ	لَا اَسْتَنْصِرْ	لَا اُسْتَنْصَرْ
متکلم مع الغیر	لِنَسْتَنْصِرْ	لِنُسْتَنْصَرْ	لَا نَسْتَنْصِرْ	لَا نُسْتَنْصَرْ

کتاب خریدنے کے لئے رابطہ کریں
mazahirhujveri@gmail.com
0336 - 4146 934
مرکز علی بن عثمان
DarseNizami.MadinaAcademy.pk

صرف کبیر فعل امر تاکید

صیغہ	امر حاضر با نون ثقیلہ		امر حاضر با نون خفیفہ	
	معروف	مجہول	معروف	مجہول
واحد مذکر حاضر	اِسْتَنْصِرَنَّ	لِتُسْتَنْصَرَنَّ	اِسْتَنْصِرَنْ	لِتُسْتَنْصَرَنْ
تثنیہ مذکر حاضر	اِسْتَنْصِرَانِّ	لِتُسْتَنْصَرَانِّ	X	X
جمع مذکر حاضر	اِسْتَنْصِرُنَّ	لِتُسْتَنْصَرُنَّ	اِسْتَنْصِرُنْ	لِتُسْتَنْصَرُنْ
واحد مؤنث حاضر	اِسْتَنْصِرِنَّ	لِتُسْتَنْصَرِنَّ	اِسْتَنْصِرِنْ	لِتُسْتَنْصَرِنْ
تثنیہ مؤنث حاضر	اِسْتَنْصِرَانِّ	لِتُسْتَنْصَرَانِّ	X	X
جمع مؤنث حاضر	اِسْتَنْصِرْنَانِّ	لِتُسْتَنْصَرْنَانِّ	X	X

	امر غائب و متکلم با نون ثقیلہ		امر غائب و متکلم با نون خفیفہ	
واحد مذکر غائب	لِيَسْتَنْصِرَنَّ	لِيُسْتَنْصَرَنَّ	لِيَسْتَنْصِرَنْ	لِيُسْتَنْصَرَنْ
تثنیہ مذکر غائب	لِيَسْتَنْصِرَانِّ	لِيُسْتَنْصَرَانِّ	X	X
جمع مذکر غائب	لِيَسْتَنْصِرُنَّ	لِيُسْتَنْصَرُنَّ	لِيَسْتَنْصِرُنْ	لِيُسْتَنْصَرُنْ
واحد مؤنث غائب	لِتَسْتَنْصِرَنَّ	لِتُسْتَنْصَرَنَّ	لِتَسْتَنْصِرَنْ	لِتُسْتَنْصَرِنْ
تثنیہ مؤنث غائب	لِتَسْتَنْصِرَانِّ	لِتُسْتَنْصَرَانِّ	X	X
جمع مؤنث غائب	لِيَسْتَنْصِرْنَانَّ	لِيُسْتَنْصَرْنَانَّ	X	X
واحد متکلم	لَاَسْتَنْصِرَنَّ	لَاُسْتَنْصَرَنَّ	لَاَسْتَنْصِرَنْ	لَاُسْتَنْصَرَنْ
متکلم مع الغیر	لِنَسْتَنْصِرَنَّ	لِنُسْتَنْصَرَنَّ	لِنَسْتَنْصِرَنْ	لِنُسْتَنْصَرَنْ

کتاب خریدنے کے لئے رابطہ کریں
mazahirhujveri@gmail.com
0336 - 4146 934
DarseNizami.MadinaAcademy.pk
مرکز علی بن عثمان

صرف کبیر فعل نہی تاکید

صیغہ	نہی حاضر بانون ثقیلہ		نہی حاضر بانون خفیفہ	
	معروف	مجہول	معروف	مجہول
واحد مذکر حاضر	لَا تَسْتَنْصِرَنَّ	لَا تُسْتَنْصَرَنَّ	لَا تَسْتَنْصِرَنْ	لَا تُسْتَنْصَرَنْ
تثنیہ مذکر حاضر	لَا تَسْتَنْصِرَانِّ	لَا تُسْتَنْصَرَانِّ	X	X
جمع مذکر حاضر	لَا تَسْتَنْصِرُنَّ	لَا تُسْتَنْصَرُنَّ	لَا تَسْتَنْصِرُنْ	لَا تُسْتَنْصَرُنْ
واحد مؤنث حاضر	لَا تَسْتَنْصِرِنَّ	لَا تُسْتَنْصَرِنَّ	لَا تَسْتَنْصِرِنْ	لَا تُسْتَنْصَرِنْ
تثنیہ مؤنث حاضر	لَا تَسْتَنْصِرَانِّ	لَا تُسْتَنْصَرَانِّ	X	X
جمع مؤنث حاضر	لَا تَسْتَنْصِرْنَانِّ	لَا تُسْتَنْصَرْنَانِّ	X	X

	نہی غائب ومتکلم بانون ثقیلہ		نہی غائب ومتکلم بانون خفیفہ	
واحد مذکر غائب	لَا يَسْتَنْصِرَنَّ	لَا يُسْتَنْصَرَنَّ	لَا يَسْتَنْصِرَنْ	لَا يُسْتَنْصَرَنْ
تثنیہ مذکر غائب	لَا يَسْتَنْصِرَانِّ	لَا يُسْتَنْصَرَانِّ	X	X
جمع مذکر غائب	لَا يَسْتَنْصِرُنَّ	لَا يُسْتَنْصَرُنَّ	لَا يَسْتَنْصِرُنْ	لَا يُسْتَنْصَرُنْ
واحد مؤنث غائب	لَا تَسْتَنْصِرَنَّ	لَا تُسْتَنْصَرَنَّ	لَا تَسْتَنْصِرَنْ	لَا تُسْتَنْصَرَنْ
تثنیہ مؤنث غائب	لَا تَسْتَنْصِرَانِّ	لَا تُسْتَنْصَرَانِّ	X	X
جمع مؤنث غائب	لَا يَسْتَنْصِرْنَانِّ	لَا يُسْتَنْصَرْنَانِّ	X	X
واحد متکلم	لَا اَسْتَنْصِرَنَّ	لَا اُسْتَنْصَرَنَّ	لَا اَسْتَنْصِرَنْ	لَا اُسْتَنْصَرَنْ
متکلم مع الغیر	لَا نَسْتَنْصِرَنَّ	لَا نُسْتَنْصَرَنَّ	لَا نَسْتَنْصِرَنْ	لَا نُسْتَنْصَرَنْ

کتاب خریدنے کے لئے رابطہ کریں
mazahirhujveri@gmail.com
0336 - 4146 934
DarseNizami.MadinaAcademy.pk
مرکز علی بن عثمان

صرف کبیر اسم

اسمِ فاعل		اسمِ مفعول	اسمِ ظرف	
صیغہ	گردان	گردان	صیغہ	گردان
واحد مذکر	مُسْتَنْصِرٌ	مُسْتَنْصَرٌ	واحد	مُسْتَنْصَرٌ
تثنیہ مذکر	مُسْتَنْصِرَانِ	مُسْتَنْصَرَانِ	تثنیہ	مُسْتَنْصَرَانِ
جمع مذکر	مُسْتَنْصِرُوْنَ	مُسْتَنْصَرُوْنَ	جمع	مُسْتَنْصَرَاتٌ
واحد مؤنث	مُسْتَنْصِرَةٌ	مُسْتَنْصَرِةٌ	X	X
تثنیہ مؤنث	مُسْتَنْصِرَتَانِ	مُسْتَنْصَرَتَانِ	X	X
جمع مؤنث	مُسْتَنْصِرَاتٌ	مُسْتَنْصَرَاتٌ	X	X

مرکز علی بن عثمان

''ایک دوسرے کے برے نام نہ رکھو''

[القرآن]

کتاب خریدنے کے لئے رابطہ کریں
mazahirhujveri@gmail.com
0336 - 4146 934
مرکز علی بن عثمان
DarseNizami.MadinaAcademy.pk

مرکز علی بن عثمان

مصادر

	مصدر	حروفِ اصلیہ	معنٰی	صرف صغیر
۱	اَلِاسْتِنْصَارُ	ن ۔ ص ۔ ر	مدد طلب کرنا	گردان ہو چکی
۲	اَلِاسْتِغْفَارُ	غ ۔ ف ۔ ر	معافی چاہنا/ بخشش طلب کرنا	اِسْتَغْفَرَ يَسْتَغْفِرُ اِسْتِغْفَارًا فَهُوَ مُسْتَغْفِرٌ وَاُسْتُغْفِرَ يُسْتَغْفَرُ اِسْتِغْفَارًا فَذَاكَ مُسْتَغْفَرٌ اَلْاَمْرُ مِنْهُ اِسْتَغْفِرْ وَالنَّهْيُ عَنْهُ لَاتَسْتَغْفِرْ اَلظَّرْفُ مِنْهُ مُسْتَغْفَرٌ
۳	اَلِاسْتِفْسَارُ	ف ۔ س ۔ ر	پوچھنا	اِسْتَفْسَرَ يَسْتَفْسِرُ اِسْتِفْسَارًا فَهُوَ مُسْتَفْسِرٌ وَاُسْتُفْسِرَ يُسْتَفْسَرُ اِسْتِفْسَارًا فَذَاكَ مُسْتَفْسَرٌ اَلْاَمْرُ مِنْهُ اِسْتَفْسِرْ وَالنَّهْيُ عَنْهُ لَاتَسْتَفْسِرْ اَلظَّرْفُ مِنْهُ مُسْتَفْسَرٌ
۴	اَلِاسْتِنْفَارُ	ن ۔ ف ۔ ر	بھاگنا/ بھگانا	اِسْتَنْفَرَ يَسْتَنْفِرُ اِسْتِنْفَارًا فَهُوَ مُسْتَنْفِرٌ وَاُسْتُنْفِرَ يُسْتَنْفَرُ اِسْتِنْفَارًا فَذَاكَ مُسْتَنْفَرٌ اَلْاَمْرُ مِنْهُ اِسْتَنْفِرْ وَالنَّهْيُ عَنْهُ لَاتَسْتَنْفِرْ اَلظَّرْفُ مِنْهُ مُسْتَنْفَرٌ
۵	اَلِاسْتِخْلَافُ	خ ۔ ل ۔ ف	کسی کو اپنی جگہ دوسرے کی جگہ بٹھانا	اِسْتَخْلَفَ يَسْتَخْلِفُ اِسْتِخْلَافًا فَهُوَ مُسْتَخْلِفٌ وَاُسْتُخْلِفَ يُسْتَخْلَفُ اِسْتِخْلَافًا فَذَاكَ مُسْتَخْلَفٌ اَلْاَمْرُ مِنْهُ اِسْتَخْلِفْ وَالنَّهْيُ عَنْهُ لَاتَسْتَخْلِفْ اَلظَّرْفُ مِنْهُ مُسْتَخْلَفٌ
۶	اَلِاسْتِمْتَاعُ	م ۔ ت ۔ ع	کسی آدمی یا چیز سے نفع حاصل کرنا	اِسْتَمْتَعَ يَسْتَمْتِعُ اِسْتِمْتَاعًا فَهُوَ مُسْتَمْتِعٌ وَاُسْتُمْتِعَ يُسْتَمْتَعُ اِسْتِمْتَاعًا فَذَاكَ مُسْتَمْتَعٌ اَلْاَمْرُ مِنْهُ اِسْتَمْتِعْ وَالنَّهْيُ عَنْهُ لَاتَسْتَمْتِعْ اَلظَّرْفُ مِنْهُ مُسْتَمْتَعٌ

”زمین پر جو کچھ ہے سب فنا ہونے والا ہے صرف تیرے
رب کی ذات باقی رہ جائے گی جو عظمت والی ہے“

[القرآن]

کتاب خریدنے کے لئے رابطہ کریں
mazahirhujveri@gmail.com
0336 - 4146 934
مرکز علی بن عثمان
DarseNizami.MadinaAcademy.pk

تمرینات

تمرین نمبر۱: ترجمہ کریں

(۱) یَسْتَغْفِرُوْنَ (۲) لَاتَسْتَنْفِرَنْ (۳) اِسْتَخْلَفْتُمْ

تمرین نمبر۲: عربی بنائیں

(۱) تم نے کسی کو اپنی جگہ بٹھایا (۲) بخشش طلب کر

تمرین نمبر۳: صرف صغیر بنائیں

مصدر	مادہ	معنٰی	مصدر	مادہ	معنٰی
اَلِاسْتِبْدَالُ	ب۔د۔ل	بدلنا	اَلِاسْتِدْرَاجُ	د۔ر۔ج	دھوکہ دینا
اَلِاسْتِبْشَارُ	ب۔ش۔ر	خوش ہونا	اَلِاسْتِصْوَابُ	ص۔و۔ب	درست چاہنا
اَلِاسْتِبْعَادُ	ب۔ع۔د	دور ہونا	اَلِاسْتِعْمَالُ	ع۔م۔ل	عمل میں لانا
اَلِاسْتِحْقَارُ	ح۔ق۔ر	حقیر سمجھنا	اَلِاسْتِفْتَاحُ	ف۔ت۔ح	فتح چاہنا
اَلِاسْتِخْبَارُ	خ۔ب۔ر	خبر دریافت کرنا	اَلِاسْتِفْهَامُ	ف۔ھ۔م	پوچھنا
اَلِاسْتِخْدَامُ	خ۔د۔م	خدمت چاہنا	اَلِاسْتِكْمَالُ	ک۔م۔ل	پورا کرنا
اَلِاسْتِخْرَاجُ	خ۔ر۔ج	نکالنا			

تمرین نمبر۴: صیغہ بتائیں

(۱) اِسْتَغْفِرْ (۲) لَاتَسْتَخْرِجْ (۳) اِسْتَبْشِرُوْا (۴) يَسْتَفْتِحُوْنَ

(۵) يَسْتَبْدِلُ (۶) اِسْتَمْتَعْتُمْ (۷) لَاتَسْتَحْقِرَنَّ (۸) لَتُسْتَخْبَرُنَانِّ

(۹) يَسْتَسْخِرُوْنَ (۱۰) اَلْمُسْتَضْعَفِيْنَ (۱۱) يَسْتَحْسِرُوْنَ (۱۲) مُسْتَغْفِرِيْنَ

(۱۳) مُسْتَبْشِرَةٌ (۱۴) مُسْتَبْصِرِيْنَ (۱۵) لِيَسْتَخْرِجَا (۱۶) لَيَسْتَخْلِفَنَّهُمْ

(۱۷) سَنَسْتَدْرِجُهُمْ (۱۸) اِسْتَرْهَبُوْهُمْ (۱۹) تَسْتَهْزِءُوْنَ (۲۰) اِسْتَشْهِدُوْا

(۲۱) يَسْتَصْرِخُهٗ (۲۲) اِسْتَضْعَفُوْنِيْ (۲۳) اِسْتَطْعَمَا (۲۴) يَسْتَأْذِنُوْنَكَ

(۲۵) اَلْمُسْتَقْدِمِيْنَ (۲۶) مُسْتَكْبِرِيْنَ (۲۷) مُسْتَنْفِرَةٌ (۲۸) يَسْتَنْكِحُهَا

کتاب خریدنے کے لئے رابطہ کریں
mazahirhujveri@gmail.com
0336 - 4146 934
DarseNizami.MadinaAcademy.pk
مرکز علی بن عثمان

مرکز علی بن عثمان

تیسرا باب

اِنْفِعَالٌ

صرف صغیر

اِنْفَطَرَ [فعل ماضی معروف]	يَنْفَطِرُ [فعل مضارع معروف]	اِنْفِطَارًا [مصدر مبنی للفاعل]	فَهُوَ مُنْفَطِرٌ [اسم فاعل]
X [فعل ماضی مجہول]	X [فعل مضارع مجہول]	X [مصدر مبنی للمفعول]	فَذَاكَ X [اسم مفعول]
اَلْاَمْرُ مِنْهُ اِنْفَطِرْ [فعل امر]	وَالنَّهْيُ عَنْهُ لَاتَنْفَطِرْ [فعل نہی]	اَلظَّرْفُ مِنْهُ مُنْفَطَرٌ [اسم ظرف]	وَالْاٰلَةُ مِنْهُ X [اسم آلہ صغریٰ]
X [اسم آلہ وسطیٰ]	X [اسم آلہ کبریٰ]	اَفْعَلُ التَّفْضِيْلِ لِلْمُذَكَّرِ مِنْهُ X [اسم تفضیل مذکر]	وَالْمُؤَنَّثِ مِنْهُ X [اسم تفضیل مؤنث]

کتاب خریدنے کے لئے رابطہ کریں
mazahirhujveri@gmail.com
0336 - 4146 934
مرکز علی بن عثمان
DarseNizami.MadinaAcademy.pk

صرف کبیر فعل ماضی

	ماضی مثبت		ماضی منفی	
صیغہ	معروف	مجہول	معروف	مجہول
واحد مذکر غائب	اِنْفَطَرَ	X	مَا انْفَطَرَ	X
تثنیہ مذکر غائب	اِنْفَطَرَا	X	مَا انْفَطَرَا	X
جمع مذکر غائب	اِنْفَطَرُوْا	X	مَا انْفَطَرُوْا	X
واحد مؤنث غائب	اِنْفَطَرَتْ	X	مَا انْفَطَرَتْ	X
تثنیہ مؤنث غائب	اِنْفَطَرَتَا	X	مَا انْفَطَرَتَا	X
جمع مؤنث غائب	اِنْفَطَرْنَ	X	مَا انْفَطَرْنَ	X
واحد مذکر حاضر	اِنْفَطَرْتَ	X	مَا انْفَطَرْتَ	X
تثنیہ مذکر حاضر	اِنْفَطَرْتُمَا	X	مَا انْفَطَرْتُمَا	X
جمع مذکر حاضر	اِنْفَطَرْتُمْ	X	مَا انْفَطَرْتُمْ	X
واحد مؤنث حاضر	اِنْفَطَرْتِ	X	مَا انْفَطَرْتِ	X
تثنیہ مؤنث حاضر	اِنْفَطَرْتُمَا	X	مَا انْفَطَرْتُمَا	X
جمع مؤنث حاضر	اِنْفَطَرْتُنَّ	X	مَا انْفَطَرْتُنَّ	X
واحد متکلم	اِنْفَطَرْتُ	X	مَا انْفَطَرْتُ	X
متکلم مع الغیر	اِنْفَطَرْنَا	X	مَا انْفَطَرْنَا	X

مرکز علی بن عثمان

کتاب خریدنے کے لئے رابطہ کریں
mazahirhujveri@gmail.com
0336 - 4146 934
مرکز علی بن عثمان
DarseNizami.MadinaAcademy.pk

صرف کبیر فعل مضارع

	مضارع مثبت		مضارع منفی	
صیغہ	معروف	مجہول	معروف	مجہول
واحد مذکر غائب	يَنْفَطِرُ	X	لَا يَنْفَطِرُ	X
تثنیہ مذکر غائب	يَنْفَطِرَانِ	X	لَا يَنْفَطِرَانِ	X
جمع مذکر غائب	يَنْفَطِرُوْنَ	X	لَا يَنْفَطِرُوْنَ	X
واحد مؤنث غائب	تَنْفَطِرُ	X	لَا تَنْفَطِرُ	X
تثنیہ مؤنث غائب	تَنْفَطِرَانِ	X	لَا تَنْفَطِرَانِ	X
جمع مؤنث غائب	يَنْفَطِرْنَ	X	لَا يَنْفَطِرْنَ	X
واحد مذکر حاضر	تَنْفَطِرُ	X	لَا تَنْفَطِرُ	X
تثنیہ مذکر حاضر	تَنْفَطِرَانِ	X	لَا تَنْفَطِرَانِ	X
جمع مذکر حاضر	تَنْفَطِرُوْنَ	X	لَا تَنْفَطِرُوْنَ	X
واحد مؤنث حاضر	تَنْفَطِرِيْنَ	X	لَا تَنْفَطِرِيْنَ	X
تثنیہ مؤنث حاضر	تَنْفَطِرَانِ	X	لَا تَنْفَطِرَانِ	X
جمع مؤنث حاضر	تَنْفَطِرْنَ	X	لَا تَنْفَطِرْنَ	X
واحد متکلم	اَنْفَطِرُ	X	لَا اَنْفَطِرُ	X
متکلم مع الغیر	نَنْفَطِرُ	X	لَا نَنْفَطِرُ	X

مرکز علی بن عثمان

کتاب خریدنے کے لئے رابطہ کریں
mazahirhujveri@gmail.com
0336 - 4146 934
DarseNizami.MadinaAcademy.pk
مرکز علی بن عثمان

صرف کبیر فعل نفی تاکید/جحد

	نفی تاکید بلن ناصبہ		نفی جحد بلم جازمہ	
صیغہ	معروف	مجہول	معروف	مجہول
واحد مذکر غائب	لَنْ يَّنْفَطِرَ	X	لَمْ يَنْفَطِرْ	X
تثنیہ مذکر غائب	لَنْ يَّنْفَطِرَا	X	لَمْ يَنْفَطِرَا	X
جمع مذکر غائب	لَنْ يَّنْفَطِرُوْا	X	لَمْ يَنْفَطِرُوْا	X
واحد مؤنث غائب	لَنْ تَنْفَطِرَ	X	لَمْ تَنْفَطِرْ	X
تثنیہ مؤنث غائب	لَنْ تَنْفَطِرَا	X	لَمْ تَنْفَطِرَا	X
جمع مؤنث غائب	لَنْ يَّنْفَطِرْنَ	مرکز علی بن عثمان	لَمْ يَنْفَطِرْنَ	X
واحد مذکر حاضر	لَنْ تَنْفَطِرَ	X	لَمْ تَنْفَطِرْ	X
تثنیہ مذکر حاضر	لَنْ تَنْفَطِرَا	X	لَمْ تَنْفَطِرَا	X
جمع مذکر حاضر	لَنْ تَنْفَطِرُوْا	X	لَمْ تَنْفَطِرُوْا	X
واحد مؤنث حاضر	لَنْ تَنْفَطِرِىْ	X	لَمْ تَنْفَطِرِىْ	X
تثنیہ مؤنث حاضر	لَنْ تَنْفَطِرَا	X	لَمْ تَنْفَطِرَا	X
جمع مؤنث حاضر	لَنْ تَنْفَطِرْنَ	X	لَمْ تَنْفَطِرْنَ	X
واحد متکلم	لَنْ اَنْفَطِرَ	X	لَمْ اَنْفَطِرْ	X
متکلم مع الغیر	لَنْ نَّنْفَطِرَ	X	لَمْ نَنْفَطِرْ	X

کتاب خریدنے کے لئے رابطہ کریں
mazahirhujveri@gmail.com
0336 - 4146 934
مرکز علی بن عثمان
DarseNizami.MadinaAcademy.pk

صرف کبیر فعل مضارع تاکید

	لام تاکید بانون تاکید ثقیلہ		لام تاکید بانون تاکید خفیفہ	
صیغہ	معروف	مجہول	معروف	مجہول
واحد مذکر غائب	لَيَنْفَطِرَنَّ	X	لَيَنْفَطِرَنْ	X
تثنیہ مذکر غائب	لَيَنْفَطِرَانِّ	X	X	X
جمع مذکر غائب	لَيَنْفَطِرُنَّ	X	لَيَنْفَطِرُنْ	X
واحد مؤنث غائب	لَتَنْفَطِرَنَّ	X	لَتَنْفَطِرَنْ	X
تثنیہ مؤنث غائب	لَتَنْفَطِرَانِّ	X	X	X
جمع مؤنث غائب	لَيَنْفَطِرْنَانِّ	X	X	X
واحد مذکر حاضر	لَتَنْفَطِرَنَّ	X	لَتَنْفَطِرَنْ	X
تثنیہ مذکر حاضر	لَتَنْفَطِرَانِّ	X	X	X
جمع مذکر حاضر	لَتَنْفَطِرُنَّ	X	لَتَنْفَطِرُنْ	X
واحد مؤنث حاضر	لَتَنْفَطِرِنَّ	X	لَتَنْفَطِرِنْ	X
تثنیہ مؤنث حاضر	لَتَنْفَطِرَانِّ	X	X	X
جمع مؤنث حاضر	لَتَنْفَطِرْنَانِّ	X	X	X
واحد متکلم	لَاَنْفَطِرَنَّ	X	لَاَنْفَطِرَنْ	X
متکلم مع الغیر	لَنَنْفَطِرَنَّ	X	لَنَنْفَطِرَنْ	X

کتاب خریدنے کے لئے رابطہ کریں
mazahirhujveri@gmail.com
0336 - 4146 934
مرکز علی بن عثمان
DarseNizami.MadinaAcademy.pk

صرف کبیر فعل امر و نہی

صیغہ	امر حاضر		نہی حاضر	
	معروف	مجہول	معروف	مجہول
واحد مذکر حاضر	اِنْفَطِرْ	X	لَاتَنْفَطِرْ	X
تثنیہ مذکر حاضر	اِنْفَطِرَا	X	لَاتَنْفَطِرَا	X
جمع مذکر حاضر	اِنْفَطِرُوْا	X	لَاتَنْفَطِرُوْا	X
واحد مؤنث حاضر	اِنْفَطِرِیْ	X	لَاتَنْفَطِرِیْ	X
تثنیہ مؤنث حاضر	اِنْفَطِرَا	X	لَاتَنْفَطِرَا	X
جمع مؤنث حاضر	اِنْفَطِرْنَ	X	لَاتَنْفَطِرْنَ	X

	امر غائب و متکلم		نہی غائب و متکلم	
واحد مذکر غائب	لِیَنْفَطِرْ	X	لَایَنْفَطِرْ	X
تثنیہ مذکر غائب	لِیَنْفَطِرَا	X	لَایَنْفَطِرَا	X
جمع مذکر غائب	لِیَنْفَطِرُوْا	X	لَایَنْفَطِرُوْا	X
واحد مؤنث غائب	لِتَنْفَطِرْ	X	لَاتَنْفَطِرْ	X
تثنیہ مؤنث غائب	لِتَنْفَطِرَا	X	لَاتَنْفَطِرَا	X
جمع مؤنث غائب	لِیَنْفَطِرْنَ	X	لَایَنْفَطِرْنَ	X
واحد متکلم	لِاَنْفَطِرْ	X	لَااَنْفَطِرْ	X
متکلم مع الغیر	لِنَنْفَطِرْ	X	لَانَنْفَطِرْ	X

کتاب خریدنے کے لئے رابطہ کریں
mazahirhujveri@gmail.com
0336 - 4146 934
DarseNizami.MadinaAcademy.pk
مرکز علی بن عثمان

صرف کبیر فعل امر تاکید

	امر حاضر با نون ثقیلہ		امر حاضر با نون خفیفہ	
صیغہ	معروف	مجہول	معروف	مجہول
واحد مذکر حاضر	اِنْفَطِرَنَّ	X	اِنْفَطِرَنْ	X
تثنیہ مذکر حاضر	اِنْفَطِرَانِّ	X	X	X
جمع مذکر حاضر	اِنْفَطِرُنَّ	X	اِنْفَطِرُنْ	X
واحد مؤنث حاضر	اِنْفَطِرِنَّ	X	اِنْفَطِرِنْ	X
تثنیہ مؤنث حاضر	اِنْفَطِرَانِّ	X	X	X
جمع مؤنث حاضر	اِنْفَطِرْنَانِّ	X	X	X

مرکز علی بن عثمان

	امر غائب و متکلم با نون ثقیلہ		امر غائب و متکلم با نون خفیفہ	
واحد مذکر غائب	لِيَنْفَطِرَنَّ	X	لِيَنْفَطِرَنْ	X
تثنیہ مذکر غائب	لِيَنْفَطِرَانِّ	X	X	X
جمع مذکر غائب	لِيَنْفَطِرُنَّ	X	لِيَنْفَطِرُنْ	X
واحد مؤنث غائب	لِتَنْفَطِرَنَّ	X	لِتَنْفَطِرَنْ	X
تثنیہ مؤنث غائب	لِتَنْفَطِرَانِّ	X	X	X
جمع مؤنث غائب	لِيَنْفَطِرْنَانِّ	X	X	X
واحد متکلم	لِاَنْفَطِرَنَّ	X	لِاَنْفَطِرَنْ	X
متکلم مع الغیر	لِنَنْفَطِرَنَّ	X	لِنَنْفَطِرَنْ	X

کتاب خریدنے کے لئے رابطہ کریں
mazahirhujveri@gmail.com
0336 - 4146 934
مرکز علی بن عثمان
DarseNizami.MadinaAcademy.pk

صرف کبیر فعل نہی تاکید

صیغہ	نہی حاضر بانون ثقیلہ		نہی حاضر بانون خفیفہ	
	معروف	مجہول	معروف	مجہول
واحد مذکر حاضر	لَاتَنْفَطِرَنَّ	X	لَاتَنْفَطِرَنْ	X
تثنیہ مذکر حاضر	لَاتَنْفَطِرَانِّ	X	X	X
جمع مذکر حاضر	لَاتَنْفَطِرُنَّ	X	لَاتَنْفَطِرُنْ	X
واحد مؤنث حاضر	لَاتَنْفَطِرِنَّ	X	لَاتَنْفَطِرِنْ	X
تثنیہ مؤنث حاضر	لَاتَنْفَطِرَانِّ	X	X	X
جمع مؤنث حاضر	لَاتَنْفَطِرْنَانِّ	X	X	X

	نہی غائب ومتکلم بانون ثقیلہ		نہی غائب ومتکلم بانون خفیفہ	
واحد مذکر غائب	لَایَنْفَطِرَنَّ	X	لَایَنْفَطِرَنْ	X
تثنیہ مذکر غائب	لَایَنْفَطِرَانِّ	X	X	X
جمع مذکر غائب	لَایَنْفَطِرُنَّ	X	لَایَنْفَطِرُنْ	X
واحد مؤنث غائب	لَاتَنْفَطِرَنَّ	X	لَاتَنْفَطِرَنْ	X
تثنیہ مؤنث غائب	لَاتَنْفَطِرَانِّ	X	X	X
جمع مؤنث غائب	لَایَنْفَطِرْنَانِّ	X	X	X
واحد متکلم	لَااَنْفَطِرَنَّ	X	لَااَنْفَطِرَنْ	X
متکلم مع الغیر	لَانَنْفَطِرَنَّ	X	لَانَنْفَطِرَنْ	X

کتاب خریدنے کے لئے رابطہ کریں
mazahirhujveri@gmail.com
0336 - 4146 934
DarseNizami.MadinaAcademy.pk
مرکز علی بن عثمان

مرکز علی بن عثمان

صرف کبیر اسم

اسمِ فاعل		اسمِ مفعول	اسمِ ظرف	
صیغہ	گردان	گردان	صیغہ	گردان
واحد مذکر	مُنْفَطِرٌ	X	واحد	مُنْفَطَرٌ
تثنیہ مذکر	مُنْفَطِرَانِ	X	تثنیہ	مُنْفَطَرَانِ
جمع مذکر	مُنْفَطِرُوْنَ	X	جمع	مُنْفَطَرَاتٌ
واحد مؤنث	مُنْفَطِرَةٌ	X	X	X
تثنیہ مؤنث	مُنْفَطِرَتَانِ	X	X	X
جمع مؤنث	مُنْفَطِرَاتٌ	X	X	X

مرکز علی بن عثمان

مصادر

	مصدر	حروفِ اصلیہ	معنٰی	صرف صغیر
۱	اَلِانْفِطَارُ	ف ۔ ط ۔ ر	پھٹا ہوا ہونا	گردان ہو چکی
۲	اَلِانْصِرَافُ	ص ۔ ر ۔ ف	لوٹنا	اِنْصَرَفَ يَنْصَرِفُ اِنْصِرَافًا فَهُوَ مُنْصَرِفٌ اَلْاَمْرُ مِنْهُ اِنْصَرِفْ وَالنَّهْيُ عَنْهُ لَاتَنْصَرِفْ اَلظَّرْفُ مِنْهُ مُنْصَرَفٌ
۳	اَلِانْقِلَابُ	ق ۔ ل ۔ ب	پلٹنا / پھرنا	اِنْقَلَبَ يَنْقَلِبُ اِنْقِلَابًا فَهُوَ مُنْقَلِبٌ اَلْاَمْرُ مِنْهُ اِنْقَلِبْ وَالنَّهْيُ عَنْهُ لَاتَنْقَلِبْ اَلظَّرْفُ مِنْهُ مُنْقَلَبٌ
۴	اَلِانْخِفَافُ	خ ۔ ف ۔ ف	ہلکا ہونا	اِنْخَفَّ يَنْخَفُّ اِنْخِفَافًا فَهُوَ مُنْخَفٌّ اَلْاَمْرُ مِنْهُ اِنْخَفَّ اِنْخَفِفْ وَالنَّهْيُ عَنْهُ لَاتَنْخَفَّ لَاتَنْخَفِفْ اَلظَّرْفُ مِنْهُ مُنْخَفٌّ
۵	اَلِانْشِعَابُ	ش ۔ ع ۔ ب	شاخ در شاخ ہونا	اِنْشَعَبَ يَنْشَعِبُ اِنْشِعَابًا فَهُوَ مُنْشَعِبٌ اَلْاَمْرُ مِنْهُ اِنْشَعِبْ وَالنَّهْيُ عَنْهُ لَاتَنْشَعِبْ اَلظَّرْفُ مِنْهُ مُنْشَعَبٌ

کتاب خریدنے کے لئے رابطہ کریں
mazahirhujveri@gmail.com
0336 - 4146 934
مرکز علی بن عثمان
DarseNizami.MadinaAcademy.pk

تمرینات

تمرین نمبر۱: ترجمہ کریں

(۱)اِنْقَلَبْتُمْ (۲)اِنْفَطَرَتْ (۳)مُنْصَرِفَاتٌ

تمرین نمبر۲: عربی بنائیں

(۱)وہ ہلکا نہیں ہوا (۲)وہ ضرور ضرور شاخ در شاخ ہوگا

تمرین نمبر۳: صرف صغیر بنائیں

مصدر	مادہ	معنٰی	مصدر	مادہ	معنٰی
اَلِانْحِرَافُ	ح۔ر۔ف	پھرنا	اَلِانْفِرَادُ	ف۔ر۔د	ایک ہونا/یکتا ہونا
اَلِانْخِدَاعُ	خ۔د۔ع	دھوکہ کھانا	اَلِانْفِصَالُ	ف۔ص۔ل	جدا ہونا
اَلِانْخِرَاقُ	خ۔ر۔ق	پھٹنا	اَلِانْقِبَاضُ	ق۔ب۔ض	بند ہونا
اَلِانْشِرَاحُ	ش۔ر۔ح	کھلنا	اَلِانْقِسَامُ	ق۔س۔م	تقسیم ہونا
اَلِانْطِلَاقُ	ط۔ل۔ق	چلنا/جاری ہونا	اَلِانْقِطَاعُ	ق۔ط۔ع	علیحدہ ہونا
اَلِانْعِطَافُ	ع۔ط۔ف	مائل ہونا	اَلِانْهِدَامُ	ھ۔د۔م	گرنا
اَلِانْعِكَاسُ	ع۔ک۔س	اُلٹنا			

تمرین نمبر۴: صیغہ بتائیں

(۱)مُنْقَعِرٌ (۲)اَلْمُنْخَنِقَةُ (۳)مُنْتَشِرٌ (۴)مُنْعَكِسَانِ

(۵)يَنْتَظِرُوْنَ (۶)مُنْهَمِرٌ (۷)لَنْ نَّنْحَرِفَ (۸)مُنْتَصِرِيْنَ

(۹)اِنْخَرَقْتَ (۱۰)اِنْصَرَفُوْا (۱۱)لَمْ يَنْفَصِلَا (۱۲)تَنْتَشِرُوْنَ

(۱۳)لَيَنْهَدِمُنَّ (۱۴)لَمْ نَشْرَحْ (۱۵)اِنْخَرَقْتَ (۱۶)نَنْكَسِرُ

(۱۷)لَنْ تَنْكَشِفَ (۱۸)اِنْفَرِدَنَّ (۱۹)تَنْتَصِرَانِ (۲۰)اِنْبَجَسَتْ

کتاب خریدنے کے لئے رابطہ کریں
mazahirhujveri@gmail.com
0336 - 4146 934
DarseNizami.MadinaAcademy.pk
مرکز علی بن عثمان

چوتھا باب

اِفْعِلَالٌ

صرف صغیر

اِحْمَرَّ [فعل ماضی معروف]	يَحْمَرُّ [فعل مضارع معروف]	اِحْمِرَارًا [مصدر مبنی للفاعل]	فَهُوَ مُحْمَرٌّ [اسمِ فاعل]
X [فعل ماضی مجہول]	X [فعل مضارع مجہول]	X [مصدر مبنی للمفعول]	فَذَاكَ X [اسمِ مفعول]
اَلْاَمْرُ مِنْهُ اِحْمَرَّ اِحْمَرِّ اِحْمَرِرْ [فعل امر]	وَالنَّهْيُ عَنْهُ لَاتَحْمَرَّ لَاتَحْمَرِّ لَاتَحْمَرِرْ [فعل نہی]	اَلظَّرْفُ مِنْهُ مُحْمَرٌّ [اسمِ ظرف]	وَالْاٰلَةُ مِنْهُ X [اسمِ آلہ صغریٰ]
X [اسمِ آلہ وسطیٰ]	X [اسمِ آلہ کبریٰ]	اَفْعَلُ التَّفْضِيْلِ لِلْمُذَكَّرِ مِنْهُ X [اسمِ تفضیل مذکر]	وَالْمُؤَنَّثِ مِنْهُ X [اسمِ تفضیل مؤنث]

کتاب خریدنے کے لئے رابطہ کریں
mazahirhujveri@gmail.com
0336 - 4146 934
DarseNizami.MadinaAcademy.pk
مرکز علی بن عثمان

صرف کبیر فعل ماضی

	ماضی مثبت		ماضی منفی	
صیغہ	معروف	مجہول	معروف	مجہول
واحد مذکر غائب	اِحْمَرَّ	X	مَا احْمَرَّ	X
تثنیہ مذکر غائب	اِحْمَرَّا	X	مَا احْمَرَّا	X
جمع مذکر غائب	احْمَرُّوْا	X	مَا احْمَرُّوْا	X
واحد مؤنث غائب	اِحْمَرَّتْ	X	مَا احْمَرَّتْ	X
تثنیہ مؤنث غائب	اِحْمَرَّتَا	X	مَا احْمَرَّتَا	X
جمع مؤنث غائب	اِحْمَرَرْنَ	مرکز علی بن عثمان	مَا احْمَرَرْنَ	X
واحد مذکر حاضر	اِحْمَرَرْتَ	X	مَا احْمَرَرْتَ	X
تثنیہ مذکر حاضر	اِحْمَرَرْتُمَا	X	مَا احْمَرَرْتُمَا	X
جمع مذکر حاضر	اِحْمَرَرْتُمْ	X	مَا احْمَرَرْتُمْ	X
واحد مؤنث حاضر	اِحْمَرَرْتِ	X	مَا احْمَرَرْتِ	X
تثنیہ مؤنث حاضر	اِحْمَرَرْتُمَا	X	مَا احْمَرَرْتُمَا	X
جمع مؤنث حاضر	اِحْمَرَرْتُنَّ	X	مَا احْمَرَرْتُنَّ	X
واحد متکلم	اِحْمَرَرْتُ	X	مَا احْمَرَرْتُ	X
متکلم مع الغیر	اِحْمَرَرْنَا	X	مَا احْمَرَرْنَا	X

کتاب خریدنے کے لئے رابطہ کریں
mazahirhujveri@gmail.com
0336 - 4146 934
مرکز علی بن عثمان
DarseNizami.MadinaAcademy.pk

صرف کبیر فعل مضارع

	مضارع مثبت		مضارع منفی	
صیغہ	معروف	مجہول	معروف	مجہول
واحد مذکر غائب	يَحْمَرُّ	X	لَا يَحْمَرُّ	X
تثنیہ مذکر غائب	يَحْمَرَّانِ	X	لَا يَحْمَرَّانِ	X
جمع مذکر غائب	يَحْمَرُّوْنَ	X	لَا يَحْمَرُّوْنَ	X
واحد مؤنث غائب	تَحْمَرُّ	X	لَا تَحْمَرُّ	X
تثنیہ مؤنث غائب	تَحْمَرَّانِ	X	لَا تَحْمَرَّانِ	X
جمع مؤنث غائب	يَحْمَرِرْنَ	X	لَا يَحْمَرِرْنَ	X
واحد مذکر حاضر	تَحْمَرُّ	X	لَا تَحْمَرُّ	X
تثنیہ مذکر حاضر	تَحْمَرَّانِ	X	لَا تَحْمَرَّانِ	X
جمع مذکر حاضر	تَحْمَرُّوْنَ	X	لَا تَحْمَرُّوْنَ	X
واحد مؤنث حاضر	تَحْمَرِّيْنَ	X	لَا تَحْمَرِّيْنَ	X
تثنیہ مؤنث حاضر	تَحْمَرَّانِ	X	لَا تحْمَرَّانِ	X
جمع مؤنث حاضر	تَحْمَرِرْنَ	X	لَا تحْمَرِرْنَ	X
واحد متکلم	اَحْمَرُّ	X	لَا اَحْمَرُّ	X
متکلم مع الغیر	نَحْمَرُّ	X	لَا نَحْمَرُّ	X

مرکز علی بن عثمان

کتاب خریدنے کے لئے رابطہ کریں
mazahirhujveri@gmail.com
0336 - 4146 934
DarseNizami.MadinaAcademy.pk
مرکز علی بن عثمان

صرف کبیر فعل نفی تاکید/جحد

	نفی تاکید بلن ناصبہ		نفی جحد بلم جازمہ	
صیغہ	معروف	مجہول	معروف	مجہول
واحد مذکر غائب	لَنْ يَّحْمَرَّ	X	لَمْ يَحْمَرَّ لَمْ يَحْمَرِّ لَمْ يَحْمَرِرْ	X
تثنیہ مذکر غائب	لَنْ يَّحْمَرَّا	X	لَمْ يَحْمَرَّا	X
جمع مذکر غائب	لَنْ يَّحْمَرُّوْا	X	لَمْ يَحْمَرُّوْا	X
واحد مؤنث غائب	لَنْ تَحْمَرَّ	X	لَمْ تَحْمَرَّ لَمْ تَحْمَرِّ لَمْ تَحْمَرِرْ	X
تثنیہ مؤنث غائب	لَنْ تَحْمَرَّا	X	لَمْ تَحْمَرَّا	X
جمع مؤنث غائب	لَنْ يَّحْمَرِرْنَ	X	لَمْ يَحْمَرِرْنَ	X
واحد مذکر حاضر	لَنْ تَحْمَرَّ	X	لَمْ تَحْمَرَّ لَمْ تَحْمَرِّ لَمْ تَحْمَرِرْ	X
تثنیہ مذکر حاضر	لَنْ تَحْمَرَّا	X	لَمْ تَحْمَرَّا	X
جمع مذکر حاضر	لَنْ تَحْمَرُّوْا	X	لَمْ تَحْمَرُّوْا	X
واحد مؤنث حاضر	لَنْ تَحْمَرِّيْ	X	لَمْ تَحْمَرِّيْ	X
تثنیہ مؤنث حاضر	لَنْ تَحْمَرَّا	X	لَمْ تَحْمَرَّا	X
جمع مؤنث حاضر	لَنْ تَحْمَرِرْنَ	X	لَمْ تَحْمَرِرْنَ	X
واحد متکلم	لَنْ اَحْمَرَّ	X	لَمْ اَحْمَرَّ لَمْ اَحْمَرِّ لَمْ اَحْمَرِرْ	X
متکلم مع الغیر	لَنْ نَّحْمَرَّ	X	لَمْ نَحْمَرَّ لَمْ نَحْمَرِّ لَمْ نَحْمَرِرْ	X

کتاب خریدنے کے لئے رابطہ کریں
mazahirhujveri@gmail.com
0336 - 4146 934
مرکز علی بن عثمان
DarseNizami.MadinaAcademy.pk

صرف کبیر فعل مضارع تاکید

	لام تاکید بانون تاکید ثقیلہ		لام تاکید بانون تاکید خفیفہ	
صیغہ	معروف	مجہول	معروف	مجہول
واحد مذکر غائب	لَيَحْمَرَّنَّ	X	لَيَحْمَرَّنْ	X
تثنیہ مذکر غائب	لَيَحْمَرَّانِّ	X	X	X
جمع مذکر غائب	لَيَحْمَرُّنَّ	X	لَيَحْمَرُّنْ	X
واحد مؤنث غائب	لَتَحْمَرَّنَّ	X	لَتَحْمَرَّنْ	X
تثنیہ مؤنث غائب	لَتَحْمَرَّانِّ	X	X	X
جمع مؤنث غائب	لَيَحْمَرِرْنَانِّ	X	X	X
واحد مذکر حاضر	لَتَحْمَرَّنَّ	X	لَتَحْمَرَّنْ	X
تثنیہ مذکر حاضر	لَتَحْمَرَّانِّ	X	X	X
جمع مذکر حاضر	لَتَحْمَرُّنَّ	X	لَتَحْمَرُّنْ	X
واحد مؤنث حاضر	لَتَحْمَرِّنَّ	X	لَتَحْمَرِّنْ	X
تثنیہ مؤنث حاضر	لَتَحْمَرَّانِّ	X	X	X
جمع مؤنث حاضر	لَتَحْمَرِرْنَانِّ	X	X	X
واحد متکلم	لَاَحْمَرَّنَّ	X	لَاَحْمَرَّنْ	X
متکلم مع الغیر	لَنَحْمَرَّنَّ	X	لَنَحْمَرَّنْ	X

کتاب خریدنے کے لئے رابطہ کریں
mazahirhujveri@gmail.com
0336 - 4146 934
DarseNizami.MadinaAcademy.pk
مرکز علی بن عثمان

صرف کبیر فعل امر و نہی

صیغہ	امر حاضر		نہی حاضر	
	معروف	مجہول	معروف	مجہول
واحد مذکر حاضر	اِحْمَرَّ اِحْمَرِّ اِحْمَرِرْ	X	لَا تَحْمَرَّ لَا تَحْمَرِّ لَا تَحْمَرِرْ	X
تثنیہ مذکر حاضر	اِحْمَرَّا	X	لَاتَحْمَرَّا	X
جمع مذکر حاضر	اِحْمَرُّوْا	X	لَاتَحْمَرُّوْا	X
واحد مؤنث حاضر	اِحْمَرِّیْ	X	لَاتَحْمَرِّیْ	X
تثنیہ مؤنث حاضر	اِحْمَرَّا	X	لَاتَحْمَرَّا	X
جمع مؤنث حاضر	اِحْمَرِرْنَ	X	لَاتَحْمَرِرْنَ	X

مرکز علی بن عثمان

	امر غائب و متکلم		نہی غائب و متکلم	
واحد مذکر غائب	لِيَحْمَرَّ لِيَحْمَرِّ لِيَحْمَرِرْ	X	لَا يَحْمَرَّ لَا يَحْمَرِّ لَا يَحْمَرِرْ	X
تثنیہ مذکر غائب	لِيَحْمَرَّا	X	لَايَحْمَرَّا	X
جمع مذکر غائب	لِيَحْمَرُّوْا	X	لَايَحْمَرُّوْا	X
واحد مؤنث غائب	لِتَحْمَرَّ لِتَحْمَرِّ لِتَحْمَرِرْ	X	لَا تَحْمَرَّ لَا تَحْمَرِّ لَا تَحْمَرِرْ	X
تثنیہ مؤنث غائب	لِتَحْمَرَّا	X	لَاتَحْمَرَّا	X
جمع مؤنث غائب	لِيَحْمَرِرْنَ	X	لَايَحْمَرِرْنَ	X
واحد متکلم	لِاَ حْمَرَّ لِاَ حْمَرِّ لِاَ حْمَرِرْ	X	لَااَحْمَرَّ لَااَحْمَرِّ لَااَحْمَرِرْ	X
متکلم مع الغیر	لِنَحْمَرَّ لِنَحْمَرِّ لِنَحْمَرِرْ	X	لَانَحْمَرَّ لَانَحْمَرِّ لَانَحْمَرِرْ	X

کتاب خریدنے کے لئے رابطہ کریں
mazahirhujveri@gmail.com
0336 - 4146 934
مرکز علی بن عثمان
DarseNizami.MadinaAcademy.pk

صرف کبیر فعل امر تاکید

	امر حاضر بانون ثقیلہ		امر حاضر بانون خفیفہ	
صیغہ	معروف	مجہول	معروف	مجہول
واحد مذکر حاضر	اِحْمَرَّنَّ	X	اِحْمَرَّنْ	X
تثنیہ مذکر حاضر	اِحْمَرَّانِّ	X	X	X
جمع مذکر حاضر	اِحْمَرُّنَّ	X	اِحْمَرُّنْ	X
واحد مؤنث حاضر	اِحْمَرِّنَّ	X	اِحْمَرِّنْ	X
تثنیہ مؤنث حاضر	اِحْمَرَّانِّ	X	X	X
جمع مؤنث حاضر	اِحْمَرِرْنَانِّ	X	X	X

	امر غائب ومتکلم بانون ثقیلہ		امر غائب ومتکلم بانون خفیفہ	
واحد مذکر غائب	لِيَحْمَرَّنَّ	X	لِيَحْمَرَّنْ	X
تثنیہ مذکر غائب	لِيَحْمَرَّانِّ	X	X	X
جمع مذکر غائب	لِيَحْمَرُّنَّ	X	لِيَحْمَرُّنْ	X
واحد مؤنث غائب	لِتَحْمَرَّنَّ	X	لِتَحْمَرَّنْ	X
تثنیہ مؤنث غائب	لِتَحْمَرَّانِّ	X	X	X
جمع مؤنث غائب	لِيَحْمَرِرْنَانِّ	X	X	X
واحد متکلم	لَاَحْمَرَّنَّ	X	لَاَحْمَرَّنْ	X
متکلم مع الغیر	لِنَحْمَرَّنَّ	X	لِنَحْمَرَّنْ	X

کتاب خریدنے کے لئے رابطہ کریں
mazahirhujveri@gmail.com
0336 - 4146 934
مرکز علی بن عثمان
DarseNizami.MadinaAcademy.pk

صرف کبیر فعل نہی تاکید

	نہی حاضر بانون ثقیلہ		نہی حاضر بانون خفیفہ	
صیغہ	معروف	مجہول	معروف	مجہول
واحد مذکر حاضر	لَاتَحْمَرَّنَّ	X	لَاتَحْمَرَّنْ	X
تثنیہ مذکر حاضر	لَاتَحْمَرَّانِّ	X	X	X
جمع مذکر حاضر	لَاتَحْمَرُّنَّ	X	لَاتَحْمَرُّنْ	X
واحد مؤنث حاضر	لَاتَحْمَرِّنَّ	X	لَاتَحْمَرِّنْ	X
تثنیہ مؤنث حاضر	لَاتَحْمَرَّانِّ	X	X	X
جمع مؤنث حاضر	لَاتَحْمَرِرْنَانِّ	X	X	X

	نہی غائب ومتکلم بانون ثقیلہ		نہی غائب ومتکلم بانون خفیفہ	
واحد مذکر غائب	لَایَحْمَرَّنَّ	X	لَایَحْمَرَّنْ	X
تثنیہ مذکر غائب	لَایَحْمَرَّانِّ	X	X	X
جمع مذکر غائب	لَایَحْمَرُّنَّ	X	لَایَحْمَرُّنْ	X
واحد مؤنث غائب	لَاتَحْمَرَّنَّ	X	لَاتَحْمَرَّنْ	X
تثنیہ مؤنث غائب	لَاتَحْمَرَّانِّ	X	X	X
جمع مؤنث غائب	لَایَحْمَرِرْنَانِّ	X	X	X
واحد متکلم	لَااَحْمَرَّنَّ	X	لَااَحْمَرَّنْ	X
متکلم مع الغیر	لَانَحْمَرَّنَّ	X	لَانَحْمَرَّنْ	X

کتاب خریدنے کے لئے رابطہ کریں
mazahirhujveri@gmail.com
0336 - 4146 934
مرکز علی بن عثمان
DarseNizami.MadinaAcademy.pk

مرکز علی بن عثمان

صرف کبیر اسم

اسمِ فاعل		اسمِ مفعول	اسمِ ظرف	
صیغہ	گردان	گردان	صیغہ	گردان
واحد مذکر	مُحْمَرٌّ	X	واحد	مُحْمَرٌّ
تثنیہ مذکر	مُحْمَرَّانِ	X	تثنیہ	مُحْمَرَّانِ
جمع مذکر	مُحْمَرُّوْنَ	X	جمع	مُحْمَرَّاتٌ
واحد مؤنث	مُحْمَرَّةٌ	X	X	X
تثنیہ مؤنث	مُحْمَرَّتَانِ	X	X	X
جمع مؤنث	مُحْمَرَّاتٌ	X	X	X

مرکز علی بن عثمان

مصادر

	مصدر	حروفِ اصلیہ	معنٰی	صرف صغیر
۱	اَلِاحْمِرَارُ	ح ۔ م ۔ ر	سرخ ہونا	گردان ہو چکی
۲	اَلِاخْضِرَارُ	خ ۔ ض ۔ ر	سبز ہونا	اِخْضَرَّ يَخْضَرُّ اِخْضِرَارًا فَهُوَ مُخْضَرٌّ اَلْاَمْرُ مِنْهُ اِخْضَرَّ اِخْضَرِّ اِخْضَرِرْ وَالنَّهْيُ عَنْهُ لَاتَخْضَرَّ لَاتَخْضَرِّ لَاتَخْضَرِرْ اَلظَّرْفُ مِنْهُ مُخْضَرٌّ
۳	اَلِاصْفِرَارُ	ص ۔ ف ۔ ر	زرد ہونا	اِصْفَرَّ يَصْفَرُّ اِصْفِرَارًا فَهُوَ مُصْفَرٌّ اَلْاَمْرُ مِنْهُ اِصْفَرَّ اِصْفَرِّ اِصْفَرِرْ وَالنَّهْيُ عَنْهُ لَاتَصْفَرَّ لَاتَصْفَرِّ لَاتَصْفَرِرْ اَلظَّرْفُ مِنْهُ مُصْفَرٌّ
۴	اَلِاغْبِرَارُ	غ ۔ ب ۔ ر	گرد آلود ہونا	اِغْبَرَّ يَغْبَرُّ اِغْبِرَارًا فَهُوَ مُغْبَرٌّ اَلْاَمْرُ مِنْهُ اِغْبَرَّ اِغْبَرِّ اِغْبَرِرْ وَالنَّهْيُ عَنْهُ لَاتَغْبَرَّ لَاتَغْبَرِّ لَاتَغْبَرِرْ اَلظَّرْفُ مِنْهُ مُغْبَرٌّ
۵	اَلِابْلِقَاقُ	ب ۔ ل ۔ ق	گھوڑے کا چتکبرا ہونا	اِبْلَقَّ يَبْلَقُّ اِبْلِقَاقًا فَهُوَ مُبْلَقٌّ اَلْاَمْرُ مِنْهُ اِبْلَقَّ اِبْلَقِّ اِبْلَقِقْ وَالنَّهْيُ عَنْهُ لَاتَبْلَقَّ لَاتَبْلَقِّ لَاتَبْلَقِقْ اَلظَّرْفُ مِنْهُ مُبْلَقٌّ

کتاب خریدنے کے لئے رابطہ کریں
mazahirhujveri@gmail.com
0336 - 4146 934
مرکز علی بن عثمان
DarseNizami.MadinaAcademy.pk

مرکز علی بن عثمان

پانچواں باب

اِفْعِیْلَالٌ

صرف صغیر

اِدْهَامَّ [فعل ماضی معروف]	يَدْهَامُّ [فعل مضارع معروف]	اِدْهِيْمَامًا [مصدر مبنی للفاعل]	فَهُوَ مُدْهَامٌّ [اسم فاعل]
X [فعل ماضی مجہول]	X [فعل مضارع مجہول]	X [مصدر مبنی للمفعول]	فَذَاكَ X [اسم مفعول]
اَلْاَمْرُ مِنْهُ اِدْهَامَّ اِدْهَامِّ اِدْهَامِمْ [فعل امر]	وَالنَّهْيُ عَنْهُ لَاتَدْهَامَّ لَاتَدْهَامِّ لَاتَدْهَامِمْ [فعل نہی]	اَلظَّرْفُ مِنْهُ مُدْهَامٌّ [اسم ظرف]	وَالْاٰلَةُ مِنْهُ X [اسم آلہ صغریٰ]
X [اسم آلہ وسطیٰ]	X [اسم آلہ کبریٰ]	اَفْعَلُ التَّفْضِيْلِ لِلْمُذَكَّرِ مِنْهُ X [اسم تفضیل مذکر]	وَالْمُؤَنَّثِ مِنْهُ X [اسم تفضیل مؤنث]

مرکز علی بن عثمان

DarseNizami.MadinaAcademy.pk

کتاب خریدنے کے لئے رابطہ کریں
mazahirhujveri@gmail.com
0336 - 4146 934

مرکز علی بن عثمان

صرف کبیر فعل ماضی

	ماضی مثبت		ماضی منفی	
صیغہ	معروف	مجہول	معروف	مجہول
واحد مذکر غائب	اِدْهَامَّ	X	مَا ادْهَامَّ	X
تثنیہ مذکر غائب	اِدْهَامَّا	X	مَا ادْهَامَّا	X
جمع مذکر غائب	اِدْهَامُّوْا	X	مَا ادْهَامُّوْا	X
واحد مؤنث غائب	اِدْهَامَّتْ	X	مَا ادْهَامَّتْ	X
تثنیہ مؤنث غائب	اِدْهَامَّتَا	X	مَا ادْهَامَّتَا	X
جمع مؤنث غائب	اِدْهَامَمْنَ	X	مَا ادْهَامَمْنَ	X
واحد مذکر حاضر	اِدْهَامَمْتَ	X	مَا ادْهَامَمْتَ	X
تثنیہ مذکر حاضر	اِدْهَامَمْتُمَا	X	مَا ادْهَامَمْتُمَا	X
جمع مذکر حاضر	اِدْهَامَمْتُمْ	X	مَا ادْهَامَمْتُمْ	X
واحد مؤنث حاضر	اِدْهَامَمْتِ	X	مَا ادْهَامَمْتِ	X
تثنیہ مؤنث حاضر	اِدْهَامَمْتُمَا	X	مَا ادْهَامَمْتُمَا	X
جمع مؤنث حاضر	اِدْهَامَمْتُنَّ	X	مَا ادْهَامَمْتُنَّ	X
واحد متکلم	اِدْهَامَمْتُ	X	مَا ادْهَامَمْتُ	X
متکلم مع الغیر	اِدْهَامَمْنَا	X	مَا ادْهَامَمْنَا	X

مرکز علی بن عثمان

کتاب خریدنے کے لئے رابطہ کریں
mazahirhujveri@gmail.com
0336 - 4146 934
مرکز علی بن عثمان
DarseNizami.MadinaAcademy.pk

صرف کبیر فعل مضارع

صیغہ	مضارع مثبت		مضارع منفی	
	معروف	مجہول	معروف	مجہول
واحد مذکر غائب	يَدُ هَامُّ	X	لَا يَدُ هَامُّ	X
تثنیہ مذکر غائب	يَدُ هَامَّانِ	X	لَا يَدُ هَامَّانِ	X
جمع مذکر غائب	يَدُ هَامُّوْنَ	X	لَا يَدُ هَامُّوْنَ	X
واحد مؤنث غائب	تَدُ هَامُّ	X	لَا تَدُ هَامُّ	X
تثنیہ مؤنث غائب	تَدُ هَامَّانِ	X	لَا تَدُ هَامَّانِ	X
جمع مؤنث غائب	يَدُ هَامِمْنَ	X	لَا يَدُ هَامِمْنَ	X
واحد مذکر حاضر	تَدُ هَامُّ	X	لَا تَدُ هَامُّ	X
تثنیہ مذکر حاضر	تَدُ هَامَّانِ	X	لَا تَدُ هَامَّانِ	X
جمع مذکر حاضر	تَدُ هَامُّوْنَ	X	لَا تَدُ هَامُّوْنَ	X
واحد مؤنث حاضر	تَدُ هَامِّيْنَ	X	لَا تَدُ هَامِّيْنَ	X
تثنیہ مؤنث حاضر	تَدُ هَامَّانِ	X	لَا تَدُ هَامَّانِ	X
جمع مؤنث حاضر	تَدُ هَامِمْنَ	X	لَا تَدُ هَامِمْنَ	X
واحد متکلم	اَدُ هَامُّ	X	لَا اَدُ هَامُّ	X
متکلم مع الغیر	نَدُ هَامُّ	X	لَا نَدُ هَامُّ	X

مرکز علی بن عثمان
DarseNizami.MadinaAcademy.pk
کتاب خریدنے کے لئے رابطہ کریں
mazahirhujveri@gmail.com
0336 - 4146 934

صرف کبیر فعل نفی تاکید / جحد

	نفی تاکید بلن ناصبہ		نفی جحد بلم جازمہ	
صیغہ	معروف	مجہول	معروف	مجہول
واحد مذکر غائب	لَنْ يَّدُ هَامَّ	X	لَمْ يَدُهَامَّ لَمْ يَدُهَامِّ لَمْ يَدُهَامِمْ	X
تثنیہ مذکر غائب	لَنْ يَّدُ هَامَّا	X	لَمْ يَدُ هَامَّا	X
جمع مذکر غائب	لَنْ يَّدُ هَامُّوْا	X	لَمْ يَدُ هَامُّوْا	X
واحد مؤنث غائب	لَنْ تَدُ هَامَّ	X	لَمْ تَدُهَامَّ لَمْ تَدُهَامِّ لَمْ تَدُهَامِمْ	X
تثنیہ مؤنث غائب	لَنْ تَدُ هَامَّا	X	لَمْ تَدُ هَامَّا	X
جمع مؤنث غائب	لَنْ يَّدُ هَامِمْنَ	X	لَمْ يَدُ هَامِمْنَ	X
واحد مذکر حاضر	لَنْ تَدُ هَامَّ	X	لَمْ تَدُهَامَّ لَمْ تَدُهَامِّ لَمْ تَدُهَامِمْ	X
تثنیہ مذکر حاضر	لَنْ تَدُ هَامَّا	X	لَمْ تَدُ هَامَّا	X
جمع مذکر حاضر	لَنْ تَدُ هَامُّوْا	X	لَمْ تَدُ هَامُّوْا	X
واحد مؤنث حاضر	لَنْ تَدُ هَامِّيْ	X	لَمْ تَدُ هَامِّيْ	X
تثنیہ مؤنث حاضر	لَنْ تَدُ هَامَّا	X	لَمْ تَدُ هَامَّا	X
جمع مؤنث حاضر	لَنْ تَدُ هَامِمْنَ	X	لَمْ تَدُ هَامِمْنَ	X
واحد متکلم	لَنْ اَدُ هَامَّ	X	لَمْ اَدُهَامَّ لَمْ اَدُهَامِّ لَمْ اَدُهَامِمْ	X
متکلم مع الغیر	لَنْ نَّدُ هَامَّ	X	لَمْ نَدُهَامَّ لَمْ نَدُهَامِّ لَمْ نَدُهَامِمْ	X

کتاب خریدنے کے لئے رابطہ کریں
mazahirhujveri@gmail.com
0336 - 4146 934
مرکز علی بن عثمان
DarseNizami.MadinaAcademy.pk

فعل مضارع تاکید

	لام تاکید بانون تاکید ثقیلہ		لام تاکید بانون تاکید خفیفہ	
صیغہ	معروف	مجہول	معروف	مجہول
واحد مذکر غائب	لَيَدُ هَامَّنَّ	X	لَيَدُ هَامَّنْ	X
تثنیہ مذکر غائب	لَيَدُ هَامَّانِّ	X	X	X
جمع مذکر غائب	لَيَدُ هَامُّنَّ	X	لَيَدُ هَامُّنْ	X
واحد مؤنث غائب	لَتَدُ هَامَّنَّ	X	لَتَدُ هَامَّنْ	X
تثنیہ مؤنث غائب	لَتَدُ هَامَّانِّ	X	X	X
جمع مؤنث غائب	لَيَدُ هَامِمْنَانِّ	X	X	X
واحد مذکر حاضر	لَتَدُ هَامَّنَّ	X	لَتَدُ هَامَّنْ	X
تثنیہ مذکر حاضر	لَتَدُ هَامَّانِّ	X	X	X
جمع مذکر حاضر	لَتَدُ هَامُّنَّ	X	لَتَدُ هَامُّنْ	X
واحد مؤنث حاضر	لَتَدُ هَامِّنَّ	X	لَتَدُ هَامِّنْ	X
تثنیہ مؤنث حاضر	لَتَدُ هَامَّانِّ	X	X	X
جمع مؤنث حاضر	لَتَدُ هَامِمْنَانِّ	X	X	X
واحد متکلم	لَاَدُ هَامَّنَّ	X	لَاَدُ هَامَّنْ	X
متکلم مع الغیر	لَنَدُ هَامَّنَّ	X	لَنَدُ هَامَّنْ	X

کتاب خریدنے کے لئے رابطہ کریں
mazahirhujveri@gmail.com
0336 - 4146 934
مرکز علی بن عثمان
DarseNizami.MadinaAcademy.pk

صرف کبیر فعل امر و نہی

	امر حاضر		نہی حاضر	
صیغہ	معروف	مجہول	معروف	مجہول
واحد مذکر حاضر	اِدْ هَامَّ اِدْ هَامِّ اِدْ هَامِمْ	X	لَا تَدْ هَامَّ لَا تَدْ هَامِّ لَا تَدْ هَامِمْ	X
تثنیہ مذکر حاضر	اِدْ هَامَّا	X	لَاتَدْ هَامَّا	X
جمع مذکر حاضر	اِدْ هَامُّوْا	X	لَاتَدْ هَامُّوْا	X
واحد مؤنث حاضر	اِدْ هَامِّیْ	X	لَاتَدْ هَامِّیْ	X
تثنیہ مؤنث حاضر	اِدْ هَامَّا	X	لَاتَدْ هَامَّا	X
جمع مؤنث حاضر	اِدْ هَامِمْنَ	X	لَاتَدْ هَامِمْنَ	X

مرکز علی بن عثمان

	امر غائب و متکلم		نہی غائب و متکلم	
واحد مذکر غائب	لِيَدْ هَامَّ لِيَدْ هَامِّ لِيَدْ هَامِمْ	X	لَايَدْ هَامَّ لَايَدْ هَامِّ لَايَدْ هَامِمْ	X
تثنیہ مذکر غائب	لِيَدْ هَامَّا	X	لَايَدْ هَامَّا	X
جمع مذکر غائب	لِيَدْ هَامُّوْا	X	لَايَدْ هَامُّوْا	X
واحد مؤنث غائب	لِتَدْ هَامَّ لِتَدْ هَامِّ لِتَدْ هَامِمْ	X	لَاتَدْ هَامَّ لَاتَدْ هَامِّ لَاتَدْ هَامِمْ	X
تثنیہ مؤنث غائب	لِتَدْ هَامَّا	X	لَاتَدْ هَامَّا	X
جمع مؤنث غائب	لِيَدْ هَامِمْنَ	X	لَايَدْ هَامِمْنَ	X
واحد متکلم	لِاَدْ هَامَّ لِاَدْ هَامِّ لِاَدْ هَامِمْ	X	لَااَدْ هَامَّ لَااَدْ هَامِّ لَااَدْ هَامِمْ	X
متکلم مع الغیر	لِنَدْ هَامَّ لِنَدْ هَامِّ لِنَدْ هَامِمْ	X	لَانَدْ هَامَّ لَانَدْ هَامِّ لَانَدْ هَامِمْ	X

کتاب خریدنے کے لئے رابطہ کریں
mazahirhujveri@gmail.com
0336 - 4146 934
مرکز علی بن عثمان
DarseNizami.MadinaAcademy.pk

صرف کبیر فعل امر تاکید

صیغہ	امر حاضر بانون ثقیلہ		امر حاضر بانون خفیفہ	
	معروف	مجہول	معروف	مجہول
واحد مذکر حاضر	اِدْ هَامَّنَّ	X	اِدْ هَامَّنْ	X
تثنیہ مذکر حاضر	اِدْ هَامَّانِّ	X	X	X
جمع مذکر حاضر	اِدْ هَامُّنَّ	X	اِدْ هَامُّنْ	X
واحد مؤنث حاضر	اِدْ هَامِّنَّ	X	اِدْ هَامِّنْ	X
تثنیہ مؤنث حاضر	اِدْ هَامَّانِّ	X	X	X
جمع مؤنث حاضر	اِدْ هَامِمْنَانِّ	X	X	X

	امر غائب ومتکلم بانون ثقیلہ		امر غائب ومتکلم بانون خفیفہ	
واحد مذکر غائب	لِيَدْ هَامَّنَّ	X	لِيَدْ هَامَّنْ	X
تثنیہ مذکر غائب	لِيَدْ هَامَّانِّ	X	X	X
جمع مذکر غائب	لِيَدْ هَامُّنَّ	X	لِيَدْ هَامُّنْ	X
واحد مؤنث غائب	لِتَدْ هَامَّنَّ	X	لِتَدْ هَامَّنْ	X
تثنیہ مؤنث غائب	لِتَدْ هَامَّانِّ	X	X	X
جمع مؤنث غائب	لِيَدْ هَامِمْنَانِّ	X	X	X
واحد متکلم	لِاَدْ هَامَّنَّ	X	لِاَدْ هَامَّنْ	X
متکلم مع الغیر	لِنَدْ هَامَّنَّ	X	لِنَدْ هَامَّنْ	X

کتاب خریدنے کے لئے رابطہ کریں
mazahirhujveri@gmail.com
0336 - 4146 934
DarseNizami.MadinaAcademy.pk
مرکز علی بن عثمان

صرف کبیر فعل نہی تاکید

	نہی حاضر بانون ثقیلہ		نہی حاضر بانون خفیفہ	
صیغہ	معروف	مجہول	معروف	مجہول
واحد مذکر حاضر	لَاتَدُ هَامَّنَّ	X	لَاتَدُ هَامَّنْ	X
تثنیہ مذکر حاضر	لَاتَدُ هَامَّانِّ	X	X	X
جمع مذکر حاضر	لَاتَدُ هَامُّنَّ	X	لَاتَدُ هَامُّنْ	X
واحد مؤنث حاضر	لَاتَدُ هَامِّنَّ	X	لَاتَدُ هَامِّنْ	X
تثنیہ مؤنث حاضر	لَاتَدُ هَامَّانِّ	X	X	X
جمع مؤنث حاضر	لَاتَدُ هَامِمْنَانِّ	X	X	X

	نہی غائب ومتکلم بانون ثقیلہ		نہی غائب ومتکلم بانون خفیفہ	
واحد مذکر غائب	لَايَدُ هَامَّنَّ	X	لَايَدُ هَامَّنْ	X
تثنیہ مذکر غائب	لَايَدُ هَامَّانِّ	X	X	X
جمع مذکر غائب	لَايَدُ هَامُّنَّ	X	لَايَدُ هَامُّنْ	X
واحد مؤنث غائب	لَاتَدُ هَامَّنَّ	X	لَاتَدُ هَامَّنْ	X
تثنیہ مؤنث غائب	لَاتَدُ هَامَّانِّ	X	X	X
جمع مؤنث غائب	لَايَدُ هَامِمْنَانِّ	X	X	X
واحد متکلم	لَااَدُ هَامَّنَّ	X	لَااَدُ هَامَّنْ	X
متکلم مع الغیر	لَانَدُ هَامَّنَّ	X	لَانَدُ هَامَّنْ	X

کتاب خریدنے کے لئے رابطہ کریں
mazahirhujveri@gmail.com
0336 - 4146 934
DarseNizami.MadinaAcademy.pk
مرکز علی بن عثمان

صرف کبیر اسم

اسمِ فاعل		اسمِ مفعول	اسمِ ظرف	
صیغہ	گردان	گردان	صیغہ	گردان
واحد مذکر	مُدْ هَامٌّ	X	واحد	مُدْ هَامٌّ
تثنیہ مذکر	مُدْ هَامَّانِ	X	تثنیہ	مُدْ هَامَّانِ
جمع مذکر	مُدْ هَامُّوْنَ	X	جمع	مُدْ هَامَّاتٌ
واحد مؤنث	مُدْ هَامَّةٌ	X	x	X
تثنیہ مؤنث	مُدْ هَامَّتَانِ	X	x	X
جمع مؤنث	مُدْ هَامَّاتٌ	X	x	X

مصادر

	مصدر	حروفِ اصلیہ	معنیٰ	صرف صغیر
۱	اَلِادْهِيْمَامُ	د ۔ ھ ۔ م	سخت سیاہ ہونا	گردان ہو چکی
۲	اَلِاسْمِيْرَارُ	س ۔ م ۔ ر	گندمی رنگ ہونا	اِسْمَارَّ يَسْمَارُّ اِسْمِيْرَارًا فَهُوَ مُسْمَارٌّ اَلْاَمْرُ مِنْهُ اِسْمَارَّ اِسْمَارِرْ وَالنَّهْيُ عَنْهُ لَاتَسْمَارَّ لَاتَسْمَارِّ لَاتَسْمَارِرْ اَلظَّرْفُ مِنْهُ مُسْمَارٌّ
۳	اَلِاكْمِيْتَاتُ	ك ۔ م ۔ ت	گھوڑے کا سیاہی مائل سرخ ہونا	اِكْمَاتَّ يَكْمَاتُّ اِكْمِيْتَاتًا فَهُوَ مُكْمَاتٌّ اَلْاَمْرُ مِنْهُ اِكْمَاتَّ اِكْمَاتِّ اِكْمَاتِتْ وَالنَّهْيُ عَنْهُ لَاتَكْمَاتَّ لَاتَكْمَاتِّ لَاتَكْمَاتِتْ اَلظَّرْفُ مِنْهُ مُكْمَاتٌّ
۴	اَلِاشْهِيْبَابُ	ش ۔ ھ ۔ ب	گھوڑے کا سفید ہونا	اِشْهَابَّ يَشْهَابُّ اِشْهِيْبَابًا فَهُوَ مُشْهَابٌّ اَلْاَمْرُ مِنْهُ اِشْهَابَّ اِشْهَابِّ اِشْهَابِبْ وَالنَّهْيُ عَنْهُ لَاتَشْهَابَّ لَاتَشْهَابِّ لَاتَشْهَابِبْ اَلظَّرْفُ مِنْهُ مُشْهَابٌّ
۵	اَلِاصْحِيْرَارُ	ص ۔ ح ۔ ر	کھیتی کا خشک ہونا	اِصْحَارَّ يَصْحَارُّ اِصْحِيْرَارًا فَهُوَ مُصْحَارٌّ اَلْاَمْرُ مِنْهُ اِصْحَارَّ اِصْحَارِّ اِصْحَارِرْ وَالنَّهْيُ عَنْهُ لَاتَصْحَارَّ لَاتَصْحَارِّ لَاتَصْحَارِرْ اَلظَّرْفُ مِنْهُ مُصْحَارٌّ
۶	اَلِاسْحِيْرَارُ	س ۔ ح ۔ ر	ہمراز ہونا	اِسْحَارَّ يَسْحَارُّ اِسْحِيْرَارًا فَهُوَ مُسْحَارٌّ اَلْاَمْرُ مِنْهُ اِسْحَارَّ اِسْحَارِّ اِسْحَارِرْ وَالنَّهْيُ عَنْهُ لَاتَسْحَارَّ لَاتَسْحَارِّ لَاتَسْحَارِرْ اَلظَّرْفُ مِنْهُ مُسْحَارٌّ

کتاب خریدنے کے لئے رابطہ کریں
mazahirhujveri@gmail.com
0336 - 4146 934
DarseNizami.MadinaAcademy.pk

مرکز علی بن عثمان

چھٹا باب

اِفْعِیْعَالٌ

صرف صغیر

اِخْشَوْشَنَ [فعل ماضی معروف]	یَخْشَوْشِنُ [فعل مضارع معروف]	اِخْشِیْشَانًا [مصدر مبنی للفاعل]	فَهُوَ مُخْشَوْشِنٌ [اسمِ فاعل]
X [فعل ماضی مجہول]	X [فعل مضارع مجہول]	X [مصدر مبنی للمفعول]	فَذَاكَ X [اسمِ مفعول]
اَلْاَمْرُ مِنْهُ اِخْشَوْشِنْ [فعل امر]	وَالنَّهْیُ عَنْهُ لَاتَخْشَوْشِنْ [فعل نہی]	اَلظَّرْفُ مِنْهُ مُخْشَوْشَنٌ [اسمِ ظرف]	وَالْاٰلَةُ مِنْهُ X [اسمِ آلہ صغریٰ]
X [اسمِ آلہ وسطیٰ]	X [اسمِ آلہ کبریٰ]	اَفْعَلُ التَّفْضِیْلِ لِلْمُذَكَّرِ مِنْهُ X [اسمِ تفضیل مذکر]	وَالْمُؤَنَّثِ مِنْهُ X [اسمِ تفضیل مؤنث]

مرکز علی بن عثمان

DarseNizami.MadinaAcademy.pk

کتاب خریدنے کے لئے رابطہ کریں
mazahirhujveri@gmail.com
0336 - 4146 934

مرکز علی بن عثمان

صرف کبیر فعل ماضی

	ماضی مثبت		ماضی منفی	
صیغہ	معروف	مجہول	معروف	مجہول
واحد مذکر غائب	اِخْشَوْشَنَ	X	مَا اخْشَوْشَنَ	X
تثنیہ مذکر غائب	اِخْشَوْشَنَا	X	مَا اخْشَوْشَنَا	X
جمع مذکر غائب	اِخْشَوْشَنُوْا	X	مَا اخْشَوْشَنُوْا	X
واحد مؤنث غائب	اِخْشَوْشَنَتْ	X	مَا اخْشَوْشَنَتْ	X
تثنیہ مؤنث غائب	اِخْشَوْشَنَتَا	X	مَا اخْشَوْشَنَتَا	X
جمع مؤنث غائب	اِخْشَوْشَنَّ	X	مَا اخْشَوْشَنَّ	X
واحد مذکر حاضر	اِخْشَوْشَنْتَ	X	مَا اخْشَوْشَنْتَ	X
تثنیہ مذکر حاضر	اِخْشَوْشَنْتُمَا	X	مَا اخْشَوْشَنْتُمَا	X
جمع مذکر حاضر	اِخْشَوْشَنْتُمْ	X	مَا اخْشَوْشَنْتُمْ	X
واحد مؤنث حاضر	اِخْشَوْشَنْتِ	X	مَا اخْشَوْشَنْتِ	X
تثنیہ مؤنث حاضر	اِخْشَوْشَنْتُمَا	X	مَا اخْشَوْشَنْتُمَا	X
جمع مؤنث حاضر	اِخْشَوْشَنْتُنَّ	X	مَا اخْشَوْشَنْتُنَّ	X
واحد متکلم	اِخْشَوْشَنْتُ	X	مَا اخْشَوْشَنْتُ	X
متکلم مع الغیر	اِخْشَوْشَنَّا	X	مَا اخْشَوْشَنَّا	X

مرکز علی بن عثمان

DarseNizami.MadinaAcademy.pk

کتاب خریدنے کے لئے رابطہ کریں
mazahirhujveri@gmail.com
0336 - 4146 934
مرکز علی بن عثمان

صرف کبیر فعل مضارع

	مضارع مثبت		مضارع منفی	
صیغہ	معروف	مجہول	معروف	مجہول
واحد مذکر غائب	يَخْشَوْشِنُ	X	لَا يَخْشَوْشِنُ	X
تثنیہ مذکر غائب	يَخْشَوْشِنَانِ	X	لَا يَخْشَوْشِنَانِ	X
جمع مذکر غائب	يَخْشَوْشِنُوْنَ	X	لَا يَخْشَوْشِنُوْنَ	X
واحد مؤنث غائب	تَخْشَوْشِنُ	X	لَا تَخْشَوْشِنُ	X
تثنیہ مؤنث غائب	تَخْشَوْشِنَانِ	X	لَا تَخْشَوْشِنَانِ	X
جمع مؤنث غائب	يَخْشَوْشِنَّ	X	لَا يَخْشَوْشِنَّ	X
واحد مذکر حاضر	تَخْشَوْشِنُ	X	لَا تَخْشَوْشِنُ	X
تثنیہ مذکر حاضر	تَخْشَوْشِنَانِ	X	لَا تَخْشَوْشِنَانِ	X
جمع مذکر حاضر	تَخْشَوْشِنُوْنَ	X	لَا تَخْشَوْشِنُوْنَ	X
واحد مؤنث حاضر	تَخْشَوْشِنِيْنَ	X	لَا تَخْشَوْشِنِيْنَ	X
تثنیہ مؤنث حاضر	تَخْشَوْشِنَانِ	X	لَا تَخْشَوْشِنَانِ	X
جمع مؤنث حاضر	تَخْشَوْشِنَّ	X	لَا تَخْشَوْشِنَّ	X
واحد متکلم	اَخْشَوْشِنُ	X	لَا اَخْشَوْشِنُ	X
متکلم مع الغیر	نَخْشَوْشِنُ	X	لَا نَخْشَوْشِنُ	X

مرکز علی بن عثمان

کتاب خریدنے کے لئے رابطہ کریں
mazahirhujveri@gmail.com
0336 - 4146 934
DarseNizami.MadinaAcademy.pk
مرکز علی بن عثمان

صرف کبیر فعل نفی تاکید/جحد

	نفی تاکید بلن ناصبہ		نفی جحد بلم جازمہ	
صیغہ	معروف	مجہول	معروف	مجہول
واحد مذکر غائب	لَنْ يَّخْشَوْشِنَ	X	لَمْ يَخْشَوْشِنْ	X
تثنیہ مذکر غائب	لَنْ يَّخْشَوْشِنَا	X	لَمْ يَخْشَوْشِنَا	X
جمع مذکر غائب	لَنْ يَّخْشَوْشِنُوْا	X	لَمْ يَخْشَوْشِنُوْا	X
واحد مؤنث غائب	لَنْ تَخْشَوْشِنَ	X	لَمْ تَخْشَوْشِنْ	X
تثنیہ مؤنث غائب	لَنْ تَخْشَوْشِنَا	X	لَمْ تَخْشَوْشِنَا	X
جمع مؤنث غائب	لَنْ يَّخْشَوْشِنَّ	X	لَمْ يَخْشَوْشِنَّ	X
واحد مذکر حاضر	لَنْ تَخْشَوْشِنَ	X	لَمْ تَخْشَوْشِنْ	X
تثنیہ مذکر حاضر	لَنْ تَخْشَوْشِنَا	X	لَمْ تَخْشَوْشِنَا	X
جمع مذکر حاضر	لَنْ تَخْشَوْشِنُوْا	X	لَمْ تَخْشَوْشِنُوْا	X
واحد مؤنث حاضر	لَنْ تَخْشَوْشِنِيْ	X	لَمْ تَخْشَوْشِنِيْ	X
تثنیہ مؤنث حاضر	لَنْ تَخْشَوْشِنَا	X	لَمْ تَخْشَوْشِنَا	X
جمع مؤنث حاضر	لَنْ تَخْشَوْشِنَّ	X	لَمْ تَخْشَوْشِنَّ	X
واحد متکلم	لَنْ اَخْشَوْشِنَ	X	لَمْ اَخْشَوْشِنْ	X
متکلم مع الغیر	لَنْ نَّخْشَوْشِنَ	X	لَمْ نَخْشَوْشِنْ	X

کتاب خریدنے کے لئے رابطہ کریں
mazahirhujveri@gmail.com
0336 - 4146 934
DarseNizami.MadinaAcademy.pk
مرکز علی بن عثمان

صرف کبیر فعل مضارع تاکید

	لام تاکید بانون تاکید ثقیلہ		لام تاکید بانون تاکید خفیفہ	
صیغہ	معروف	مجہول	معروف	مجہول
واحد مذکر غائب	لَيَخْشَوْشِنَنَّ	X	لَيَخْشَوْشِنَنْ	X
تثنیہ مذکر غائب	لَيَخْشَوْشِنَانِّ	X	X	X
جمع مذکر غائب	لَيَخْشَوْشِنُنَّ	X	لَيَخْشَوْشِنُنْ	X
واحد مؤنث غائب	لَتَخْشَوْشِنَنَّ	X	لَتَخْشَوْشِنَنْ	X
تثنیہ مؤنث غائب	لَتَخْشَوْشِنَانِّ	X	X	X
جمع مؤنث غائب	لَيَخْشَوْشِنَّانِّ	X	X	X
واحد مذکر حاضر	لَتَخْشَوْشِنَنَّ	X	لَتَخْشَوْشِنَنْ	X
تثنیہ مذکر حاضر	لَتَخْشَوْشِنَانِّ	X	X	X
جمع مذکر حاضر	لَتَخْشَوْشِنُنَّ	X	لَتَخْشَوْشِنُنْ	X
واحد مؤنث حاضر	لَتَخْشَوْشِنِنَّ	X	لَتَخْشَوْشِنِنْ	X
تثنیہ مؤنث حاضر	لَتَخْشَوْشِنَانِّ	X	X	X
جمع مؤنث حاضر	لَتَخْشَوْشِنَّانِّ	X	X	X
واحد متکلم	لَاَخْشَوْشِنَنَّ	X	لَاَخْشَوْشِنَنْ	X
متکلم مع الغیر	لَنَخْشَوْشِنَنَّ	X	لَنَخْشَوْشِنَنْ	X

کتاب خریدنے کے لئے رابطہ کریں
mazahirhujveri@gmail.com
0336 - 4146 934
مرکز علی بن عثمان
DarseNizami.MadinaAcademy.pk

صرف کبیر فعل امر و نہی

	امر حاضر		نہی حاضر	
صیغہ	معروف	مجہول	معروف	مجہول
واحد مذکر حاضر	اِخْشَوْشِنْ	X	لَاتَخْشَوْشِنْ	X
تثنیہ مذکر حاضر	اِخْشَوْشِنَا	X	لَاتَخْشَوْشِنَا	X
جمع مذکر حاضر	اِخْشَوْشِنُوْا	X	لَاتَخْشَوْشِنُوْا	X
واحد مؤنث حاضر	اِخْشَوْشِنِیْ	X	لَاتَخْشَوْشِنِیْ	X
تثنیہ مؤنث حاضر	اِخْشَوْشِنَا	X	لَاتَخْشَوْشِنَا	X
جمع مؤنث حاضر	اِخْشَوْشِنَّ	X	لَاتَخْشَوْشِنَّ	X

	امر غائب و متکلم		نہی غائب و متکلم	
واحد مذکر غائب	لِیَخْشَوْشِنْ	X	لَایَخْشَوْشِنْ	X
تثنیہ مذکر غائب	لِیَخْشَوْشِنَا	X	لَایَخْشَوْشِنَا	X
جمع مذکر غائب	لِیَخْشَوْشِنُوْا	X	لَایَخْشَوْشِنُوْا	X
واحد مؤنث غائب	لِتَخْشَوْشِنْ	X	لَاتَخْشَوْشِنْ	X
تثنیہ مؤنث غائب	لِتَخْشَوْشِنَا	X	لَاتَخْشَوْشِنَا	X
جمع مؤنث غائب	لِیَخْشَوْشِنَّ	X	لَایَخْشَوْشِنَّ	X
واحد متکلم	لِاَخْشَوْشِنْ	X	لَااَخْشَوْشِنْ	X
متکلم مع الغیر	لِنَخْشَوْشِنْ	X	لَانَخْشَوْشِنْ	X

کتاب خریدنے کے لئے رابطہ کریں
mazahirhujveri@gmail.com
0336 - 4146 934
DarseNizami.MadinaAcademy.pk
مرکز علی بن عثمان

صرف کبیر فعل امر تاکید

صیغہ	امر حاضر با نون ثقیلہ		امر حاضر با نون خفیفہ	
	معروف	مجہول	معروف	مجہول
واحد مذکر حاضر	اِخْشَوْشِنَنَّ	X	اِخْشَوْشِنَنْ	X
تثنیہ مذکر حاضر	اِخْشَوْشِنَانِّ	X	X	X
جمع مذکر حاضر	اِخْشَوْشِنُنَّ	X	اِخْشَوْشِنُنْ	X
واحد مؤنث حاضر	اِخْشَوْشِنِنَّ	X	اِخْشَوْشِنِنْ	X
تثنیہ مؤنث حاضر	اِخْشَوْشِنَانِّ	X	X	X
جمع مؤنث حاضر	اِخْشَوْشِنَّانِّ	X	X	X

	امر غائب و متکلم با نون ثقیلہ		امر غائب و متکلم با نون خفیفہ	
واحد مذکر غائب	لِيَخْشَوْشِنَنَّ	X	لِيَخْشَوْشِنَنْ	X
تثنیہ مذکر غائب	لِيَخْشَوْشِنَانِّ	X	X	X
جمع مذکر غائب	لِيَخْشَوْشِنُنَّ	X	لِيَخْشَوْشِنُنْ	X
واحد مؤنث غائب	لِتَخْشَوْشِنَنَّ	X	لِتَخْشَوْشِنَنْ	X
تثنیہ مؤنث غائب	لِتَخْشَوْشِنَانِّ	X	X	X
جمع مؤنث غائب	لِيَخْشَوْشِنَّانِّ	X	X	X
واحد متکلم	لَاَخْشَوْشِنَنَّ	X	لَاَخْشَوْشِنَنْ	X
متکلم مع الغیر	لَنَخْشَوْشِنَنَّ	X	لَنَخْشَوْشِنَنْ	X

کتاب خریدنے کے لئے رابطہ کریں
mazahirhujveri@gmail.com
0336 - 4146 934
DarseNizami.MadinaAcademy.pk
مرکز علی بن عثمان

صرف کبیر فعل نہی تاکید

	نہی حاضر بانون ثقیلہ		نہی حاضر بانون خفیفہ	
صیغہ	معروف	مجہول	معروف	مجہول
واحد مذکر حاضر	لَاتَخْشَوْشِنَنَّ	X	لَاتَخْشَوْشِنَنْ	X
تثنیہ مذکر حاضر	لَاتَخْشَوْشِنَانِّ	X	X	X
جمع مذکر حاضر	لَاتَخْشَوْشِنُنَّ	X	لَاتَخْشَوْشِنُنْ	X
واحد مؤنث حاضر	لَاتَخْشَوْشِنِنَّ	X	لَاتَخْشَوْشِنِنْ	X
تثنیہ مؤنث حاضر	لَاتَخْشَوْشِنَانِّ	X	X	X
جمع مؤنث حاضر	لَاتَخْشَوْشِنَّانِّ	X	X	X
	نہی غائب ومتکلم بانون ثقیلہ		نہی غائب ومتکلم بانون خفیفہ	
واحد مذکر غائب	لَایَخْشَوْشِنَنَّ	X	لَایَخْشَوْشِنَنْ	X
تثنیہ مذکر غائب	لَایَخْشَوْشِنَانِّ	X	X	X
جمع مذکر غائب	لَایَخْشَوْشِنُنَّ	X	لَایَخْشَوْشِنُنْ	X
واحد مؤنث غائب	لَاتَخْشَوْشِنَنَّ	X	لَاتَخْشَوْشِنَنْ	X
تثنیہ مؤنث غائب	لَاتَخْشَوْشِنَانِّ	X	X	X
جمع مؤنث غائب	لَایَخْشَوْشِنَّانِّ	X	X	X
واحد متکلم	لَااَخْشَوْشِنَنَّ	X	لَااَخْشَوْشِنَنْ	X
متکلم مع الغیر	لَانَخْشَوْشِنَنَّ	X	لَانَخْشَوْشِنَنْ	X

کتاب خریدنے کے لئے رابطہ کریں
mazahirhujveri@gmail.com
0336 - 4146 934
DarseNizami.MadinaAcademy.pk
مرکز علی بن عثمان

صرف کبیر اسم

اسمِ فاعل		اسمِ مفعول	اسمِ ظرف	
صیغہ	گردان	گردان	صیغہ	گردان
واحد مذکر	مُخْشَوْشِنٌ	X	واحد	مُخْشَوْشَنٌ
تثنیہ مذکر	مُخْشَوْشِنَانِ	X	تثنیہ	مُخْشَوْشَنَانِ
جمع مذکر	مُخْشَوْشِنُوْنَ	X	جمع	مُخْشَوْشَنَاتٌ
واحد مؤنث	مُخْشَوْشِنَةٌ	X	X	X
تثنیہ مؤنث	مُخْشَوْشِنَتَانِ	X	X	X
جمع مؤنث	مُخْشَوْشِنَاتٌ	X	X	X

مرکز علی بن عثمان

مصادر

	مصدر	حروفِ اصلیہ	معنٰی	صرف صغیر
۱	اَلِاخْشِيْشَانُ	خ - ش - ن	سخت کھردرا ہونا	گزر چکی
۲	اَلِاخْرِيْرَاقُ	خ - ر - ق	کپڑے کا پھٹا ہوا ہونا	اِخْرَوْرَقَ يَخْرَوْرِقُ اِخْرِيْرَاقًا فَهُوَ مُخْرَوْرِقٌ اَلْاَمْرُ مِنْهُ اِخْرَوْرِقْ وَالنَّهْيُ عَنْهُ لَاتَخْرَوْرِقْ اَلظَّرْفُ مِنْهُ مُخْرَوْرَقٌ
۳	اَلِاخْلِيْلَاقُ	خ - ل - ق	کپڑے کا پرانا ہونا	اِخْلَوْلَقَ يَخْلَوْلِقُ اِخْلِيْلَاقًا فَهُوَ مُخْلَوْلِقٌ اَلْاَمْرُ مِنْهُ اِخْلَوْلِقْ وَالنَّهْيُ عَنْهُ لَاتَخْلَوْلِقْ اَلظَّرْفُ مِنْهُ مُخْلَوْلَقٌ
۴	اَلِامْلِيْلَاحُ	م - ل - ح	پانی کا کھارا ہونا	اِمْلَوْلَحَ يَمْلَوْلِحُ اِمْلِيْلَاحًا فَهُوَ مُمْلَوْلِحٌ اَلْاَمْرُ مِنْهُ اِمْلَوْلِحْ وَالنَّهْيُ عَنْهُ لَاتَمْلَوْلِحْ اَلظَّرْفُ مِنْهُ مُمْلَوْلَحٌ
۵	اَلِاحْدِيْدَابُ	ح - د - ب	کبڑا ہونا	اِحْدَوْدَبَ يَحْدَوْدِبُ اِحْدِيْدَابًا فَهُوَ مُحْدَوْدِبٌ اَلْاَمْرُ مِنْهُ اِحْدَوْدِبْ وَالنَّهْيُ عَنْهُ لَاتَحْدَوْدِبْ اَلظَّرْفُ مِنْهُ مُحْدَوْدَبٌ

کتاب خریدنے کے لئے رابطہ کریں
mazahirhujveri@gmail.com
0336 - 4146 934
مرکز علی بن عثمان
DarseNizami.MadinaAcademy.pk

مرکز علی بن عثمان

ساتواں باب

اِفْعِوَّالٌ

صرف صغیر

اِجْلَوَّذَ [فعل ماضی معروف]	يَجْلَوِّذُ [فعل مضارع معروف]	اِجْلِوَّاذًا [مصدر مبنی للفاعل]	فَهُوَ مُجْلَوِّذٌ [اسمِ فاعل]
X [فعل ماضی مجہول]	X [فعل مضارع مجہول]	X [مصدر مبنی للمفعول]	فَذَاكَ X [اسمِ مفعول]
اَلْاَمْرُ مِنْهُ اِجْلَوِّذْ [فعل امر]	وَالنَّهْيُ عَنْهُ لَاتَجْلَوِّذْ [فعل نہی]	اَلظَّرْفُ مِنْهُ مُجْلَوَّذٌ [اسمِ ظرف]	وَالْاٰلَةُ مِنْهُ X [اسمِ آلہ صغریٰ]
X [اسمِ آلہ وسطیٰ]	X [اسمِ آلہ کبریٰ]	اَفْعَلُ التَّفْضِيْلِ لِلْمُذَكَّرِ مِنْهُ X [اسمِ تفضیل مذکر]	وَالْمُؤَنَّثِ مِنْهُ X [اسمِ تفضیل مؤنث]

کتاب خریدنے کے لئے رابطہ کریں
mazahirhujveri@gmail.com
0336 - 4146 934
مرکز علی بن عثمان
DarseNizami.MadinaAcademy.pk

صرف کبیر فعل ماضی

	ماضی مثبت		ماضی منفی	
صیغہ	معروف	مجہول	معروف	مجہول
واحد مذکر غائب	اِجْلَوَّذَ	X	مَا اجْلَوَّذَ	X
تثنیہ مذکر غائب	اِجْلَوَّذَا	X	مَا اجْلَوَّذَا	X
جمع مذکر غائب	اِجْلَوَّذُ وْا	X	مَا اجْلَوَّذُ وْا	X
واحد مؤنث غائب	اِجْلَوَّذَتْ	X	مَا اجْلَوَّذَتْ	X
تثنیہ مؤنث غائب	اِجْلَوَّذَتَا	X	مَا اجْلَوَّذَتَا	X
جمع مؤنث غائب	اِجْلَوَّذْنَ	X	مَا اجْلَوَّذْنَ	X
واحد مذکر حاضر	اِجْلَوَّذْتَ	X	مَا اجْلَوَّذْتَ	X
تثنیہ مذکر حاضر	اِجْلَوَّذْتُمَا	X	مَا اجْلَوَّذْتُمَا	X
جمع مذکر حاضر	اِجْلَوَّذْتُمْ	X	مَا اجْلَوَّذْتُمْ	X
واحد مؤنث حاضر	اِجْلَوَّذْتِ	X	مَا اجْلَوَّذْتِ	X
تثنیہ مؤنث حاضر	اِجْلَوَّذْتُمَا	X	مَا اجْلَوَّذْتُمَا	X
جمع مؤنث حاضر	اِجْلَوَّذْتُنَّ	X	مَا اجْلَوَّذْتُنَّ	X
واحد متکلم	اِجْلَوَّذْتُ	X	مَا اجْلَوَّذْتُ	X
متکلم مع الغیر	اِجْلَوَّذْنَا	X	مَا اجْلَوَّذْنَا	X

مرکز علی بن عثمان

کتاب خریدنے کے لئے رابطہ کریں
mazahirhujveri@gmail.com
0336 - 4146 934
DarseNizami.MadinaAcademy.pk
مرکز علی بن عثمان

صرف کبیر فعل مضارع

	مضارع مثبت		مضارع منفی	
صیغہ	معروف	مجہول	معروف	مجہول
واحد مذکر غائب	يَجْلَوِّذُ	X	لَا يَجْلَوِّذُ	X
تثنیہ مذکر غائب	يَجْلَوِّذَانِ	X	لَا يَجْلَوِّذَانِ	X
جمع مذکر غائب	يَجْلَوِّذُوْنَ	X	لَا يَجْلَوِّذُوْنَ	X
واحد مؤنث غائب	تَجْلَوِّذُ	X	لَا تَجْلَوِّذُ	X
تثنیہ مؤنث غائب	تَجْلَوِّذَانِ	X	لَا تَجْلَوِّذَانِ	X
جمع مؤنث غائب	يَجْلَوِّذْنَ	X	لَا يَجْلَوِّذْنَ	X
واحد مذکر حاضر	تَجْلَوِّذُ	X	لَا تَجْلَوِّذُ	X
تثنیہ مذکر حاضر	تَجْلَوِّذَانِ	X	لَا تَجْلَوِّذَانِ	X
جمع مذکر حاضر	تَجْلَوِّذُوْنَ	X	لَا تَجْلَوِّذُوْنَ	X
واحد مؤنث حاضر	تَجْلَوِّذِيْنَ	X	لَا تَجْلَوِّذِيْنَ	X
تثنیہ مؤنث حاضر	تَجْلَوِّذَانِ	X	لَا تَجْلَوِّذَانِ	X
جمع مؤنث حاضر	تَجْلَوِّذْنَ	X	لَا تَجْلَوِّذْنَ	X
واحد متکلم	اَجْلَوِّذُ	X	لَا اَجْلَوِّذُ	X
متکلم مع الغیر	نَجْلَوِّذُ	X	لَا نَجْلَوِّذُ	X

کتاب خریدنے کے لئے رابطہ کریں
mazahirhujveri@gmail.com
0336 - 4146 934
DarseNizami.MadinaAcademy.pk
مرکز علی بن عثمان

صرف کبیر فعل نفی تاکید/جحد

	نفی تاکید بلن ناصبہ		نفی جحد بلم جازمہ	
صیغہ	معروف	مجہول	معروف	مجہول
واحد مذکر غائب	لَنْ يَّجْلَوِّذَ	X	لَمْ يَجْلَوِّذْ	X
تثنیہ مذکر غائب	لَنْ يَّجْلَوِّذَا	X	لَمْ يَجْلَوِّذَا	X
جمع مذکر غائب	لَنْ يَّجْلَوِّذُوْا	X	لَمْ يَجْلَوِّذُوْا	X
واحد مؤنث غائب	لَنْ تَجْلَوِّذَ	X	لَمْ تَجْلَوِّذْ	X
تثنیہ مؤنث غائب	لَنْ تَجْلَوِّذَا	X	لَمْ تَجْلَوِّذَا	X
جمع مؤنث غائب	لَنْ يَّجْلَوِّذْنَ	X	لَمْ يَجْلَوِّذْنَ	X
واحد مذکر حاضر	لَنْ تَجْلَوِّذَ	X	لَمْ تَجْلَوِّذْ	X
تثنیہ مذکر حاضر	لَنْ تَجْلَوِّذَا	X	لَمْ تَجْلَوِّذَا	X
جمع مذکر حاضر	لَنْ تَجْلَوِّذُوْا	X	لَمْ تَجْلَوِّذُوْا	X
واحد مؤنث حاضر	لَنْ تَجْلَوِّذِىْ	X	لَمْ تَجْلَوِّذِىْ	X
تثنیہ مؤنث حاضر	لَنْ تَجْلَوِّذَا	X	لَمْ تَجْلَوِّذَا	X
جمع مؤنث حاضر	لَنْ تَجْلَوِّذْنَ	X	لَمْ تَجْلَوِّذْنَ	X
واحد متکلم	لَنْ اَجْلَوِّذَ	X	لَمْ اَجْلَوِّذْ	X
متکلم مع الغیر	لَنْ نَّجْلَوِّذَ	X	لَمْ نَجْلَوِّذْ	X

کتاب خریدنے کے لئے رابطہ کریں
mazahirhujveri@gmail.com
0336 - 4146 934
مرکز علی بن عثمان
DarseNizami.MadinaAcademy.pk

صرف کبیر فعل مضارع تاکید

	لام تاکید بانون تاکید ثقیلہ		لام تاکید بانون تاکید خفیفہ	
صیغہ	معروف	مجہول	معروف	مجہول
واحد مذکر غائب	لَيَجْلَوِّذَنَّ	X	لَيَجْلَوِّذَنْ	X
تثنیہ مذکر غائب	لَيَجْلَوِّذَانِّ	X	X	X
جمع مذکر غائب	لَيَجْلَوِّذُنَّ	X	لَيَجْلَوِّذُنْ	X
واحد مؤنث غائب	لَتَجْلَوِّذَنَّ	X	لَتَجْلَوِّذَنْ	X
تثنیہ مؤنث غائب	لَتَجْلَوِّذَانِّ	X	X	X
جمع مؤنث غائب	لَيَجْلَوِّذْنَانِّ	X	X	X
واحد مذکر حاضر	لَتَجْلَوِّذَنَّ	X	لَتَجْلَوِّذَنْ	X
تثنیہ مذکر حاضر	لَتَجْلَوِّذَانِّ	X	X	X
جمع مذکر حاضر	لَتَجْلَوِّذُنَّ	X	لَتَجْلَوِّذُنْ	X
واحد مؤنث حاضر	لَتَجْلَوِّذِنَّ	X	لَتَجْلَوِّذِنْ	X
تثنیہ مؤنث حاضر	لَتَجْلَوِّذَانِّ	X	X	X
جمع مؤنث حاضر	لَتَجْلَوِّذْنَانِّ	X	X	X
واحد متکلم	لَاَجْلَوِّذَنَّ	X	لَاَجْلَوِّذَنْ	X
متکلم مع الغیر	لَنَجْلَوِّذَنَّ	X	لَنَجْلَوِّذَنْ	X

کتاب خریدنے کے لئے رابطہ کریں
mazahirhujveri@gmail.com
0336 - 4146 934
مرکز علی بن عثمان
DarseNizami.MadinaAcademy.pk

صرف کبیر فعل امر و نہی

	امر حاضر		نہی حاضر	
صیغہ	معروف	مجہول	معروف	مجہول
واحد مذکر حاضر	اِجْلَوِّذْ	X	لَاتَجْلَوِّذْ	X
تثنیہ مذکر حاضر	اِجْلَوِّذَا	X	لَاتَجْلَوِّذَا	X
جمع مذکر حاضر	اِجْلَوِّذُوْا	X	لَاتَجْلَوِّذُوْا	X
واحد مؤنث حاضر	اِجْلَوِّذِیْ	X	لَاتَجْلَوِّذِیْ	X
تثنیہ مؤنث حاضر	اِجْلَوِّذَا	X	لَاتَجْلَوِّذَا	X
جمع مؤنث حاضر	اِجْلَوِّذْنَ	X	لَاتَجْلَوِّذْنَ	X

	امر غائب و متکلم		نہی غائب و متکلم	
واحد مذکر غائب	لِیَجْلَوِّذْ	X	لَایَجْلَوِّذْ	X
تثنیہ مذکر غائب	لِیَجْلَوِّذَا	X	لَایَجْلَوِّذَا	X
جمع مذکر غائب	لِیَجْلَوِّذُوْا	X	لَایَجْلَوِّذُوْا	X
واحد مؤنث غائب	لِتَجْلَوِّذْ	X	لَاتَجْلَوِّذْ	X
تثنیہ مؤنث غائب	لِتَجْلَوِّذَا	X	لَاتَجْلَوِّذَا	X
جمع مؤنث غائب	لِیَجْلَوِّذْنَ	X	لَایَجْلَوِّذْنَ	X
واحد متکلم	لَاجْلَوِّذْ	X	لَااَجْلَوِّذْ	X
متکلم مع الغیر	لِنَجْلَوِّذْ	X	لَانَجْلَوِّذْ	X

کتاب خریدنے کے لئے رابطہ کریں
mazahirhujveri@gmail.com
0336 - 4146 934
DarseNizami.MadinaAcademy.pk
مرکز علی بن عثمان

صرف کبیر فعل امر تاکید

صیغہ	امر حاضر با نون ثقیلہ		امر حاضر با نون خفیفہ	
	معروف	مجہول	معروف	مجہول
واحد مذکر حاضر	اِجْلَوِّذَنَّ	X	اِجْلَوِّذَنْ	X
تثنیہ مذکر حاضر	اِجْلَوِّذَانِّ	X	X	X
جمع مذکر حاضر	اِجْلَوِّذُنَّ	X	اِجْلَوِّذُنْ	X
واحد مؤنث حاضر	اِجْلَوِّذِنَّ	X	اِجْلَوِّذِنْ	X
تثنیہ مؤنث حاضر	اِجْلَوِّذَانِّ	X	X	X
جمع مؤنث حاضر	اِجْلَوِّذْنَانِّ	X	X	X

	امر غائب و متکلم با نون ثقیلہ		امر غائب و متکلم با نون خفیفہ	
واحد مذکر غائب	لِيَجْلَوِّذَنَّ	X	لِيَجْلَوِّذَنْ	X
تثنیہ مذکر غائب	لِيَجْلَوِّذَانِّ	X	X	X
جمع مذکر غائب	لِيَجْلَوِّذُنَّ	X	لِيَجْلَوِّذُنْ	X
واحد مؤنث غائب	لِتَجْلَوِّذَنَّ	X	لِتَجْلَوِّذَنْ	X
تثنیہ مؤنث غائب	لِتَجْلَوِّذَانِّ	X	X	X
جمع مؤنث غائب	لِيَجْلَوِّذْنَانِّ	X	X	X
واحد متکلم	لَاَجْلَوِّذَنَّ	X	لَاَجْلَوِّذَنْ	X
متکلم مع الغیر	لِنَجْلَوِّذَنَّ	X	لِنَجْلَوِّذَنْ	X

کتاب خریدنے کے لئے رابطہ کریں
mazahirhujveri@gmail.com
0336 - 4146 934
مرکز علی بن عثمان
DarseNizami.MadinaAcademy.pk

صرف کبیر فعل نہی تاکید

	نہی حاضر بانون ثقیلہ		نہی حاضر بانون خفیفہ	
صیغہ	معروف	مجہول	معروف	مجہول
واحد مذکر حاضر	لَاتَجْلَوِّذَنَّ	X	لَاتَجْلَوِّذَنْ	X
تثنیہ مذکر حاضر	لَاتَجْلَوِّذَانِّ	X	X	X
جمع مذکر حاضر	لَاتَجْلَوِّذُنَّ	X	لَاتَجْلَوِّذُنْ	X
واحد مؤنث حاضر	لَاتَجْلَوِّذِنَّ	X	لَاتَجْلَوِّذِنْ	X
تثنیہ مؤنث حاضر	لَاتَجْلَوِّذَانِّ	X	X	X
جمع مؤنث حاضر	لَاتَجْلَوِّذْنَانِّ	X	X	X

	نہی غائب ومتکلم بانون ثقیلہ		نہی غائب ومتکلم بانون خفیفہ	
واحد مذکر غائب	لَایَجْلَوِّذَنَّ	X	لَایَجْلَوِّذَنْ	X
تثنیہ مذکر غائب	لَایَجْلَوِّذَانِّ	X	X	X
جمع مذکر غائب	لَایَجْلَوِّذُنَّ	X	لَایَجْلَوِّذُنْ	X
واحد مؤنث غائب	لَاتَجْلَوِّذَنَّ	X	لَاتَجْلَوِّذَنْ	X
تثنیہ مؤنث غائب	لَاتَجْلَوِّذَانِّ	X	X	X
جمع مؤنث غائب	لَایَجْلَوِّذْنَانِّ	X	X	X
واحد متکلم	لَااَجْلَوِّذَنَّ	X	لَااَجْلَوِّذَنْ	X
متکلم مع الغیر	لَانَجْلَوِّذَنَّ	X	لَانَجْلَوِّذَنْ	X

کتاب خریدنے کے لئے رابطہ کریں
mazahirhujveri@gmail.com
0336 - 4146 934
DarseNizami.MadinaAcademy.pk
مرکز علی بن عثمان

مرکز علی بن عثمان

صرف کبیر اسم

اسمِ فاعل		اسمِ مفعول	اسمِ ظرف	
صیغہ	گردان	گردان	صیغہ	گردان
واحد مذکر	مُجْلَوِّذٌ	X	واحد	مُجْلَوَّذٌ
تثنیہ مذکر	مُجْلَوِّذَانِ	X	تثنیہ	مُجْلَوَّذَانِ
جمع مذکر	مُجْلَوِّذُوْنَ	X	جمع	مُجْلَوَّذَاتٌ
واحد مؤنث	مُجْلَوِّذَةٌ	X	X	X
تثنیہ مؤنث	مُجْلَوِّذَتَانِ	X	X	X
جمع مؤنث	مُجْلَوِّذَاتٌ	X	X	X

مرکز علی بن عثمان

مصادر

	مصدر	حروفِ اصلیہ	معنٰی	صرف صغیر
۱	اَلاِجْلِوَّاذُ	ج ۔ ل ۔ ذ	اونٹ کا دوڑنا	گردان گزر چکی
۲	اَلاِخْرِوَّاطُ	خ ۔ ر ۔ ط	لکڑی تراشنا	اِخْرَوَّطَ يَخْرَوِّطُ اِخْرِوَّاطًا فَهُوَ مُخْرَوِّطٌ اَلْاَمْرُ مِنْهُ اِخْرَوِّطْ وَالنَّهْيُ عَنْهُ لَاتَخْرَوِّطْ اَلظَّرْفُ مِنْهُ مُخْرَوَّطٌ
۳	اَلاِعْلِوَّاطُ	ع ۔ ل ۔ ط	اونٹ کے گلے میں قلادہ باندھنا	اِعْلَوَّطَ يَعْلَوِّطُ اِعْلِوَّاطًا فَهُوَ مُعْلَوِّطٌ اَلْاَمْرُ مِنْهُ اِعْلَوِّطْ وَالنَّهْيُ عَنْهُ لَاتَعْلَوِّطْ اَلظَّرْفُ مِنْهُ مُعْلَوَّطٌ

☆ اِعْلَوَّطَ الْبَعِيْرُ اس وقت کہا جاتا ہے جب کسی نے اونٹ کے گلے میں قلادہ باندھا ہو۔

کتاب خریدنے کے لئے رابطہ کریں
mazahirhujveri@gmail.com
0336 - 4146 934
مرکز علی بن عثمان
DarseNizami.MadinaAcademy.pk

مرکز علی بن عثمان

آٹھواں باب

اِفَّاعُلٌ

صرف صغیر

اِثَّاقَلَ [فعل ماضی معروف]	يَثَّاقَلُ [فعل مضارع معروف]	اِثَّاقُلًا [مصدر مبنی للفاعل]	فَهُوَ مُثَّاقِلٌ [اسمِ فاعل]
X [فعل ماضی مجہول]	X [فعل مضارع مجہول]	X [مصدر مبنی للمفعول]	فَذَاكَ X [اسمِ مفعول]
اَلْاَمْرُ مِنْهُ اِثَّاقَلْ [فعل امر]	وَالنَّهْيُ عَنْهُ لَاتَثَّاقَلْ [فعل نہی]	اَلظَّرْفُ مِنْهُ مُثَّاقَلٌ [اسمِ ظرف]	وَالْاٰلَةُ مِنْهُ X [اسمِ آلہ صغریٰ]
X [اسمِ آلہ وسطیٰ]	X [اسمِ آلہ کبریٰ]	اَفْعَلُ التَّفْضِيْلِ لِلْمُذَكَّرِ مِنْهُ X [اسمِ تفضیل مذکر]	وَالْمُؤَنَّثِ مِنْهُ X [اسمِ تفضیل مؤنث]

مرکز علی بن عثمان

کتاب خریدنے کے لئے رابطہ کریں
mazahirhujveri@gmail.com
0336 - 4146 934
مرکز علی بن عثمان
DarseNizami.MadinaAcademy.pk

صرف کبیر فعل ماضی

	ماضی مثبت		ماضی منفی	
صیغہ	معروف	مجہول	معروف	مجہول
واحد مذکر غائب	اِثَّاقَلَ	X	مَا اثَّاقَلَ	X
تثنیہ مذکر غائب	اِثَّاقَلَا	X	مَا اثَّاقَلَا	X
جمع مذکر غائب	اِثَّاقَلُوْا	X	مَا اثَّاقَلُوْا	X
واحد مؤنث غائب	اِثَّاقَلَتْ	X	مَا اثَّاقَلَتْ	X
تثنیہ مؤنث غائب	اِثَّاقَلَتَا	X	مَا اثَّاقَلَتَا	X
جمع مؤنث غائب	اِثَّاقَلْنَ	X	مَا اثَّاقَلْنَ	X
واحد مذکر حاضر	اِثَّاقَلْتَ	X	مَا اثَّاقَلْتَ	X
تثنیہ مذکر حاضر	اِثَّاقَلْتُمَا	X	مَا اثَّاقَلْتُمَا	X
جمع مذکر حاضر	اِثَّاقَلْتُمْ	X	مَا اثَّاقَلْتُمْ	X
واحد مؤنث حاضر	اِثَّاقَلْتِ	X	مَا اثَّاقَلْتِ	X
تثنیہ مؤنث حاضر	اِثَّاقَلْتُمَا	X	مَا اثَّاقَلْتُمَا	X
جمع مؤنث حاضر	اِثَّاقَلْتُنَّ	X	مَا اثَّاقَلْتُنَّ	X
واحد متکلم	اِثَّاقَلْتُ	X	مَا اثَّاقَلْتُ	X
متکلم مع الغیر	اِثَّاقَلْنَا	X	مَا اثَّاقَلْنَا	X

مرکز علی بن عثمان

کتاب خریدنے کے لئے رابطہ کریں
mazahirhujveri@gmail.com
0336 - 4146 934
DarseNizami.MadinaAcademy.pk
مرکز علی بن عثمان

صرف کبیر فعل مضارع

	مضارع مثبت		مضارع منفی	
صیغہ	معروف	مجہول	معروف	مجہول
واحد مذکر غائب	يَثَّاقَلُ	X	لَا يَثَّاقَلُ	X
تثنیہ مذکر غائب	يَثَّاقَلَانِ	X	لَا يَثَّاقَلَانِ	X
جمع مذکر غائب	يَثَّاقَلُوْنَ	X	لَا يَثَّاقَلُوْنَ	X
واحد مؤنث غائب	تَثَّاقَلُ	X	لَا تَثَّاقَلُ	X
تثنیہ مؤنث غائب	تَثَّاقَلَانِ	X	لَا تَثَّاقَلَانِ	X
جمع مؤنث غائب	يَثَّاقَلْنَ	X	لَا يَثَّاقَلْنَ	X
واحد مذکر حاضر	تَثَّاقَلُ	X	لَا تَثَّاقَلُ	X
تثنیہ مذکر حاضر	تَثَّاقَلَانِ	X	لَا تَثَّاقَلَانِ	X
جمع مذکر حاضر	تَثَّاقَلُوْنَ	X	لَا تَثَّاقَلُوْنَ	X
واحد مؤنث حاضر	تَثَّاقَلِيْنَ	X	لَا تَثَّاقَلِيْنَ	X
تثنیہ مؤنث حاضر	تَثَّاقَلَانِ	X	لَا تَثَّاقَلَانِ	X
جمع مؤنث حاضر	تَثَّاقَلْنَ	X	لَا تَثَّاقَلْنَ	X
واحد متکلم	اَثَّاقَلُ	X	لَا اَثَّاقَلُ	X
متکلم مع الغیر	نَثَّاقَلُ	X	لَا نَثَّاقَلُ	X

کتاب خریدنے کے لئے رابطہ کریں
mazahirhujveri@gmail.com
0336 - 4146 934
مرکز علی بن عثمان
DarseNizami.MadinaAcademy.pk

صرف کبیر فعل نفی تاکید/جحد

	نفی تاکید بلن ناصبہ		نفی جحد بلم جازمہ	
صیغہ	معروف	مجہول	معروف	مجہول
واحد مذکر غائب	لَنْ يَّثَّاقَلَ	X	لَمْ يَثَّاقَلْ	X
تثنیہ مذکر غائب	لَنْ يَّثَّاقَلَا	X	لَمْ يَثَّاقَلَا	X
جمع مذکر غائب	لَنْ يَّثَّاقَلُوْا	X	لَمْ يَثَّاقَلُوْا	X
واحد مؤنث غائب	لَنْ تَثَّاقَلَ	X	لَمْ تَثَّاقَلْ	X
تثنیہ مؤنث غائب	لَنْ تَثَّاقَلَا	X	لَمْ تَثَّاقَلَا	X
جمع مؤنث غائب	لَنْ يَّثَّاقَلْنَ	X	لَمْ يَثَّاقَلْنَ	X
واحد مذکر حاضر	لَنْ تَثَّاقَلَ	X	لَمْ تَثَّاقَلْ	X
تثنیہ مذکر حاضر	لَنْ تَثَّاقَلَا	X	لَمْ تَثَّاقَلَا	X
جمع مذکر حاضر	لَنْ تَثَّاقَلُوْا	X	لَمْ تَثَّاقَلُوْا	X
واحد مؤنث حاضر	لَنْ تَثَّاقَلِيْ	X	لَمْ تَثَّاقَلِيْ	X
تثنیہ مؤنث حاضر	لَنْ تَثَّاقَلَا	X	لَمْ تَثَّاقَلَا	X
جمع مؤنث حاضر	لَنْ تَثَّاقَلْنَ	X	لَمْ تَثَّاقَلْنَ	X
واحد متکلم	لَنْ اَثَّاقَلَ	X	لَمْ اَثَّاقَلْ	X
متکلم مع الغیر	لَنْ نَّثَّاقَلَ	X	لَمْ نَثَّاقَلْ	X

کتاب خریدنے کے لئے رابطہ کریں
mazahirhujveri@gmail.com
0336 - 4146 934
DarseNizami.MadinaAcademy.pk
مرکز علی بن عثمان

صرف کبیر فعل مضارع تاکید

	لام تاکید بانون تاکید ثقیلہ		لام تاکید بانون تاکید خفیفہ	
صیغہ	معروف	مجہول	معروف	مجہول
واحد مذکر غائب	لَيَثَّاقَلَنَّ	X	لَيَثَّاقَلَنْ	X
تثنیہ مذکر غائب	لَيَثَّاقَلَانِّ	X	X	X
جمع مذکر غائب	لَيَثَّاقَلُنَّ	X	لَيَثَّاقَلُنْ	X
واحد مؤنث غائب	لَتَثَّاقَلَنَّ	X	لَتَثَّاقَلَنْ	X
تثنیہ مؤنث غائب	لَتَثَّاقَلَانِّ	X	X	X
جمع مؤنث غائب	لَيَثَّاقَلْنَانِّ	X	X	X
واحد مذکر حاضر	لَتَثَّاقَلَنَّ	X	لَتَثَّاقَلَنْ	X
تثنیہ مذکر حاضر	لَتَثَّاقَلَانِّ	X	X	X
جمع مذکر حاضر	لَتَثَّاقَلُنَّ	X	لَتَثَّاقَلُنْ	X
واحد مؤنث حاضر	لَتَثَّاقَلِنَّ	X	لَتَثَّاقَلِنْ	X
تثنیہ مؤنث حاضر	لَتَثَّاقَلَانِّ	X	X	X
جمع مؤنث حاضر	لَتَثَّاقَلْنَانِّ	X	X	X
واحد متکلم	لَاَثَّاقَلَنَّ	X	لَاَثَّاقَلَنْ	X
متکلم مع الغیر	لَنَثَّاقَلَنَّ	X	لَنَثَّاقَلَنْ	X

کتاب خریدنے کے لئے رابطہ کریں
mazahirhujveri@gmail.com
0336 - 4146 934
مرکز علی بن عثمان
DarseNizami.MadinaAcademy.pk

صرف کبیر فعل امر و نہی

	امر حاضر		نہی حاضر	
صیغہ	معروف	مجہول	معروف	مجہول
واحد مذکر حاضر	اِثَّاقَلْ	X	لَاتَثَّاقَلْ	X
تثنیہ مذکر حاضر	اِثَّاقَلَا	X	لَاتَثَّاقَلَا	X
جمع مذکر حاضر	اِثَّاقَلُوْا	X	لَاتَثَّاقَلُوْا	X
واحد مؤنث حاضر	اِثَّاقَلِیْ	X	لَاتَثَّاقَلِیْ	X
تثنیہ مؤنث حاضر	اِثَّاقَلَا	X	لَاتَثَّاقَلَا	X
جمع مؤنث حاضر	اِثَّاقَلْنَ	X	لَاتَثَّاقَلْنَ	X

مرکز علی بن عثمان

	امر غائب و متکلم		نہی غائب و متکلم	
واحد مذکر غائب	لِیَثَّاقَلْ	X	لَایَثَّاقَلْ	X
تثنیہ مذکر غائب	لِیَثَّاقَلَا	X	لَایَثَّاقَلَا	X
جمع مذکر غائب	لِیَثَّاقَلُوْا	X	لَایَثَّاقَلُوْا	X
واحد مؤنث غائب	لِتَثَّاقَلْ	X	لَاتَثَّاقَلْ	X
تثنیہ مؤنث غائب	لِتَثَّاقَلَا	X	لَاتَثَّاقَلَا	X
جمع مؤنث غائب	لِیَثَّاقَلْنَ	X	لَایَثَّاقَلْنَ	X
واحد متکلم	لِاَثَّاقَلْ	X	لَااَثَّاقَلْ	X
متکلم مع الغیر	لِنَثَّاقَلْ	X	لَانَثَّاقَلْ	X

کتاب خریدنے کے لئے رابطہ کریں
mazahirhujveri@gmail.com
0336 - 4146 934
مرکز علی بن عثمان
DarseNizami.MadinaAcademy.pk

صرف کبیر فعل امر تاکید

	امر حاضر با نون ثقیلہ		امر حاضر با نون خفیفہ	
صیغہ	معروف	مجہول	معروف	مجہول
واحد مذکر حاضر	اِثَّاقَلَنَّ	X	اِثَّاقَلَنْ	X
تثنیہ مذکر حاضر	اِثَّاقَلَانِّ	X	X	X
جمع مذکر حاضر	اِثَّاقَلُنَّ	X	اِثَّاقَلُنْ	X
واحد مؤنث حاضر	اِثَّاقَلِنَّ	X	اِثَّاقَلِنْ	X
تثنیہ مؤنث حاضر	اِثَّاقَلَانِّ	X	X	X
جمع مؤنث حاضر	اِثَّاقَلْنَانِّ	X	X	X

	امر غائب و متکلم با نون ثقیلہ		امر غائب و متکلم با نون خفیفہ	
واحد مذکر غائب	لِيَثَّاقَلَنَّ	X	لِيَثَّاقَلَنْ	X
تثنیہ مذکر غائب	لِيَثَّاقَلَانِّ	X	X	X
جمع مذکر غائب	لِيَثَّاقَلُنَّ	X	لِيَثَّاقَلُنْ	X
واحد مؤنث غائب	لِتَثَّاقَلَنَّ	X	لِتَثَّاقَلَنْ	X
تثنیہ مؤنث غائب	لِتَثَّاقَلَانِّ	X	X	X
جمع مؤنث غائب	لِيَثَّاقَلْنَانِّ	X	X	X
واحد متکلم	لِاَثَّاقَلَنَّ	X	لِاَثَّاقَلَنْ	X
متکلم مع الغیر	لِنَثَّاقَلَنَّ	X	لِنَثَّاقَلَنْ	X

کتاب خریدنے کے لئے رابطہ کریں
mazahirhujveri@gmail.com
0336 - 4146 934
DarseNizami.MadinaAcademy.pk
مرکز علی بن عثمان

صرف کبیر فعل نہی تاکید

	نہی حاضر بانون ثقیلہ		نہی حاضر بانون خفیفہ	
صیغہ	معروف	مجہول	معروف	مجہول
واحد مذکر حاضر	لَاتَثَّاقَلَنَّ	X	لَاتَثَّاقَلَنْ	X
تثنیہ مذکر حاضر	لَاتَثَّاقَلَانِّ	X	X	X
جمع مذکر حاضر	لَاتَثَّاقَلُنَّ	X	لَاتَثَّاقَلُنْ	X
واحد مؤنث حاضر	لَاتَثَّاقَلِنَّ	X	لَاتَثَّاقَلِنْ	X
تثنیہ مؤنث حاضر	لَاتَثَّاقَلَانِّ	X	X	X
جمع مؤنث حاضر	لَاتَثَّاقَلْنَانِّ	X	X	X

	نہی غائب ومتکلم بانون ثقیلہ		نہی غائب ومتکلم بانون خفیفہ	
واحد مذکر غائب	لَايَثَّاقَلَنَّ	X	لَايَثَّاقَلَنْ	X
تثنیہ مذکر غائب	لَايَثَّاقَلَانِّ	X	X	X
جمع مذکر غائب	لَايَثَّاقَلُنَّ	X	لَايَثَّاقَلُنْ	X
واحد مؤنث غائب	لَاتَثَّاقَلَنَّ	X	لَاتَثَّاقَلَنْ	X
تثنیہ مؤنث غائب	لَاتَثَّاقَلَانِّ	X	X	X
جمع مؤنث غائب	لَايَثَّاقَلْنَانِّ	X	X	X
واحد متکلم	لَااَثَّاقَلَنَّ	X	لَااَثَّاقَلَنْ	X
متکلم مع الغیر	لَانَثَّاقَلَنَّ	X	لَانَثَّاقَلَنْ	X

کتاب خریدنے کے لئے رابطہ کریں
mazahirhujveri@gmail.com
0336 - 4146 934
DarseNizami.MadinaAcademy.pk
مرکز علی بن عثمان

صرف کبیر اسم

اسمِ فاعل		اسمِ مفعول	اسمِ ظرف	
صیغہ	گردان	گردان	صیغہ	گردان
واحد مذکر	مُثَّاقِلٌ	X	واحد	مُثَّاقَلٌ
تثنیہ مذکر	مُثَّاقِلَانِ	X	تثنیہ	مُثَّاقَلَانِ
جمع مذکر	مُثَّاقِلُوْنَ	X	جمع	مُثَّاقَلَاتٌ
واحد مؤنث	مُثَّاقِلَةٌ	X	X	X
تثنیہ مؤنث	مُثَّاقِلَتَانِ	X	X	X
جمع مؤنث	مُثَّاقِلَاتٌ	X	X	X

مصادر

	مصدر	حروفِ اصلیہ	معنٰی	صرف صغیر
۱	اَلِاثَّاقُلُ	ث ۔ ق ۔ ل	بھاری بوجھ والا ہونا یا خود کو بھاری بوجھ والا بنانا	گردان ہوگئی
۲	اَلِادَّارُكُ	د ۔ ر ۔ ك	پہنچنا، پہنچانا	اِدَّارَكَ يَدَّارَكُ اِدَّارُكًا فَهُوَ مُدَّارِكٌ اَلْاَمْرُ مِنْهُ اِدَّارَكْ وَالنَّهْيُ عَنْهُ لَاتَدَّارَكْ اَلظَّرْفُ مِنْهُ مُدَّارَكٌ
۳	اَلِاسَّاقُطُ	س ۔ ق ۔ ط	درخت سے پھل پھینکنا	اِسَّاقَطَ يَسَّاقَطُ اِسَّاقُطًا فَهُوَ مُسَّاقِطٌ اَلْاَمْرُ مِنْهُ اِسَّاقَطْ وَالنَّهْيُ عَنْهُ لَاتَسَّاقَطْ اَلظَّرْفُ مِنْهُ مُسَّاقَطٌ
۴	اَلِاشَّابُهُ	ش۔ب۔ہ	ہمشکل ہونا	اِشَّابَهَ يَشَّابَهُ اِشَّابُهًا فَهُوَ مُشَّابِهٌ اَلْاَمْرُ مِنْهُ اِشَّابَهْ وَالنَّهْيُ عَنْهُ لَاتَشَّابَهْ اَلظَّرْفُ مِنْهُ مُشَّابَهٌ
۵	اَلِاصَّالُحُ	ص۔ل۔ح	ایک دوسرے کے ساتھ صلح کرنا	اِصَّالَحَ يَصَّالَحُ اِصَّالُحًا فَهُوَ مُصَّالِحٌ اَلْاَمْرُ مِنْهُ اِصَّالَحْ وَالنَّهْيُ عَنْهُ لَاتَصَّالَحْ اَلظَّرْفُ مِنْهُ مُصَّالَحٌ

کتاب خریدنے کے لئے رابطہ کریں
mazahirhujveri@gmail.com
0336 - 4146 934
مرکز علی بن عثمان
DarseNizami.MadinaAcademy.pk

مرکز علی بن عثمان

نواں باب

اِفَّعُّلٌ

صرف صغیر

اِطَّهَّرَ [فعل ماضی معروف]	يَطَّهَّرُ [فعل مضارع معروف]	اِطَّهُّرًا [مصدر مبنی للفاعل]	فَهُوَ مُطَّهِّرٌ [اسمِ فاعل]
X [فعل ماضی مجہول]	X [فعل مضارع مجہول]	X [مصدر مبنی للمفعول]	فَذَاكَ X [اسمِ مفعول]
اَلْاَمْرُ مِنْهُ اِطَّهَّرْ [فعل امر]	وَالنَّهْيُ عَنْهُ لَاتَطَّهَّرْ [فعل نہی]	اَلظَّرْفُ مِنْهُ مُطَّهَّرٌ [اسمِ ظرف]	وَالْاٰلَةُ مِنْهُ X [اسمِ آلہ صغریٰ]
X [اسمِ آلہ وسطیٰ]	X [اسمِ آلہ کبریٰ]	اَفْعَلُ التَّفْضِيْلِ لِلْمُذَكَّرِ مِنْهُ X [اسمِ تفضیل مذکر]	وَالْمُؤَنَّثِ مِنْهُ X [اسمِ تفضیل مؤنث]

مرکز علی بن عثمان

DarseNizami.MadinaAcademy.pk

کتاب خریدنے کے لئے رابطہ کریں
mazahirhujveri@gmail.com
0336 - 4146 934

صرف کبیر فعل ماضی

	ماضی مثبت		ماضی منفی	
صیغہ	معروف	مجہول	معروف	مجہول
واحد مذکر غائب	اِطَّهَّرَ	X	مَا اطَّهَّرَ	X
تثنیہ مذکر غائب	اِطَّهَّرَا	X	مَا اطَّهَّرَا	X
جمع مذکر غائب	اِطَّهَّرُوْا	X	مَا اطَّهَّرُوْا	X
واحد مؤنث غائب	اِطَّهَّرَتْ	X	مَا اطَّهَّرَتْ	X
تثنیہ مؤنث غائب	اِطَّهَّرَتَا	X	مَا اطَّهَّرَتَا	X
جمع مؤنث غائب	اِطَّهَّرْنَ	X	مَا اطَّهَّرْنَ	X
واحد مذکر حاضر	اِطَّهَّرْتَ	X	مَا اطَّهَّرْتَ	X
تثنیہ مذکر حاضر	اِطَّهَّرْتُمَا	X	مَااطَّهَّرْتُمَا	X
جمع مذکر حاضر	اِطَّهَّرْتُمْ	X	مَا اطَّهَّرْتُمْ	X
واحد مؤنث حاضر	اِطَّهَّرْتِ	X	مَا اطَّهَّرْتِ	X
تثنیہ مؤنث حاضر	اِطَّهَّرْتُمَا	X	مَا اطَّهَّرْتُمَا	X
جمع مؤنث حاضر	اِطَّهَّرْتُنَّ	X	مَا اطَّهَّرْتُنَّ	X
واحد متکلم	اِطَّهَّرْتُ	X	مَا اطَّهَّرْتُ	X
متکلم مع الغیر	اِطَّهَّرْنَا	X	مَا اطَّهَّرْنَا	X

مرکز علی بن عثمان

کتاب خریدنے کے لئے رابطہ کریں
mazahirhujveri@gmail.com
0336 - 4146 934
DarseNizami.MadinaAcademy.pk
مرکز علی بن عثمان

صرف کبیر فعل مضارع

	مضارع مثبت		مضارع منفی	
صیغہ	معروف	مجہول	معروف	مجہول
واحد مذکر غائب	يَطَّهَّرُ	X	لَا يَطَّهَّرُ	X
تثنیہ مذکر غائب	يَطَّهَّرَانِ	X	لَا يَطَّهَّرَانِ	X
جمع مذکر غائب	يَطَّهَّرُوْنَ	X	لَا يَطَّهَّرُوْنَ	X
واحد مؤنث غائب	تَطَّهَّرُ	X	لَا تَطَّهَّرُ	X
تثنیہ مؤنث غائب	تَطَّهَّرَانِ	X	لَا تَطَّهَّرَانِ	X
جمع مؤنث غائب	يَطَّهَّرْنَ	X	لَا يَطَّهَّرْنَ	X
واحد مذکر حاضر	تَطَّهَّرُ	X	لَا تَطَّهَّرُ	X
تثنیہ مذکر حاضر	تَطَّهَّرَانِ	X	لَا تَطَّهَّرَانِ	X
جمع مذکر حاضر	تَطَّهَّرُوْنَ	X	لَا تَطَّهَّرُوْنَ	X
واحد مؤنث حاضر	تَطَّهَّرِيْنَ	X	لَا تَطَّهَّرِيْنَ	X
تثنیہ مؤنث حاضر	تَطَّهَّرَانِ	X	لَا تَطَّهَّرَانِ	X
جمع مؤنث حاضر	تَطَّهَّرْنَ	X	لَا تَطَّهَّرْنَ	X
واحد متکلم	اَطَّهَّرُ	X	لَا اَطَّهَّرُ	X
متکلم مع الغیر	نَطَّهَّرُ	X	لَا نَطَّهَّرُ	X

مرکز علی بن عثمان

DarseNizami.MadinaAcademy.pk

کتاب خریدنے کے لئے رابطہ کریں
mazahirhujveri@gmail.com
0336 - 4146 934

مرکز علی بن عثمان

صرف کبیر فعل نفی تاکید/جحد

	نفی تاکید بلن ناصبہ		نفی جحد بلم جازمہ	
صیغہ	معروف	مجہول	معروف	مجہول
واحد مذکر غائب	لَنْ يَّطَّهَّرَ	X	لَمْ يَطَّهَّرْ	X
تثنیہ مذکر غائب	لَنْ يَّطَّهَّرَا	X	لَمْ يَطَّهَّرَا	X
جمع مذکر غائب	لَنْ يَّطَّهَّرُوْا	X	لَمْ يَطَّهَّرُوْا	X
واحد مؤنث غائب	لَنْ تَطَّهَّرَ	X	لَمْ تَطَّهَّرْ	X
تثنیہ مؤنث غائب	لَنْ تَطَّهَّرَا	X	لَمْ تَطَّهَّرَا	X
جمع مؤنث غائب	لَنْ يَّطَّهَّرْنَ	X	لَمْ يَطَّهَّرْنَ	X
واحد مذکر حاضر	لَنْ تَطَّهَّرَ	X	لَمْ تَطَّهَّرْ	X
تثنیہ مذکر حاضر	لَنْ تَطَّهَّرَا	X	لَمْ تَطَّهَّرَا	X
جمع مذکر حاضر	لَنْ تَطَّهَّرُوْا	X	لَمْ تَطَّهَّرُوْا	X
واحد مؤنث حاضر	لَنْ تَطَّهَّرِىْ	X	لَمْ تَطَّهَّرِىْ	X
تثنیہ مؤنث حاضر	لَنْ تَطَّهَّرَا	X	لَمْ تَطَّهَّرَا	X
جمع مؤنث حاضر	لَنْ تَطَّهَّرْنَ	X	لَمْ تَطَّهَّرْنَ	X
واحد متکلم	لَنْ اَطَّهَّرَ	X	لَمْ اَطَّهَّرْ	X
متکلم مع الغیر	لَنْ نَّطَّهَّرَ	X	لَمْ نَطَّهَّرْ	X

کتاب خریدنے کے لئے رابطہ کریں
mazahirhujveri@gmail.com
0336 - 4146 934
DarseNizami.MadinaAcademy.pk
مرکز علی بن عثمان

صرف کبیر فعل مضارع تاکید

	لام تاکید بانون تاکید ثقیلہ		لام تاکید بانون تاکید خفیفہ	
صیغہ	معروف	مجہول	معروف	مجہول
واحد مذکر غائب	لَيَطَّهَّرَنَّ	X	لَيَطَّهَّرَنْ	X
تثنیہ مذکر غائب	لَيَطَّهَّرَانِّ	X	X	X
جمع مذکر غائب	لَيَطَّهَّرُنَّ	X	لَيَطَّهَّرُنْ	X
واحد مؤنث غائب	لَتَطَّهَّرَنَّ	X	لَتَطَّهَّرَنْ	X
تثنیہ مؤنث غائب	لَتَطَّهَّرَانِّ	X	X	X
جمع مؤنث غائب	لَيَطَّهَّرْنَانِّ	X	X	X
واحد مذکر حاضر	لَتَطَّهَّرَنَّ	X	لَتَطَّهَّرَنْ	X
تثنیہ مذکر حاضر	لَتَطَّهَّرَانِّ	X	X	X
جمع مذکر حاضر	لَتَطَّهَّرُنَّ	X	لَتَطَّهَّرُنْ	X
واحد مؤنث حاضر	لَتَطَّهَّرِنَّ	X	لَتَطَّهَّرِنْ	X
تثنیہ مؤنث حاضر	لَتَطَّهَّرَانِّ	X	X	X
جمع مؤنث حاضر	لَتَطَّهَّرْنَانِّ	X	X	X
واحد متکلم	لَاَطَّهَّرَنَّ	X	لَاَطَّهَّرَنْ	X
متکلم مع الغیر	لَنَطَّهَّرَنَّ	X	لَنَطَّهَّرَنْ	X

کتاب خریدنے کے لئے رابطہ کریں
mazahirhujveri@gmail.com
0336 - 4146 934
DarseNizami.MadinaAcademy.pk
مرکز علی بن عثمان

مرکز علی بن عثمان

صرف کبیر فعل امر و نہی

	امر حاضر		نہی حاضر	
صیغہ	معروف	مجہول	معروف	مجہول
واحد مذکر حاضر	اِطَّهَّرْ	X	لَاتَطَّهَّرْ	X
تثنیہ مذکر حاضر	اِطَّهَّرَا	X	لَاتَطَّهَّرَا	X
جمع مذکر حاضر	اِطَّهَّرُوْا	X	لَاتَطَّهَّرُوْا	X
واحد مؤنث حاضر	اِطَّهَّرِیْ	X	لَاتَطَّهَّرِیْ	X
تثنیہ مؤنث حاضر	اِطَّهَّرَا	X	لَاتَطَّهَّرَا	X
جمع مؤنث حاضر	اِطَّهَّرْنَ	X	لَاتَطَّهَّرْنَ	X

مرکز علی بن عثمان

	امر غائب و متکلم		نہی غائب و متکلم	
واحد مذکر غائب	لِيَطَّهَّرْ	X	لَايَطَّهَّرْ	X
تثنیہ مذکر غائب	لِيَطَّهَّرَا	X	لَايَطَّهَّرَا	X
جمع مذکر غائب	لِيَطَّهَّرُوْا	X	لَايَطَّهَّرُوْا	X
واحد مؤنث غائب	لِتَطَّهَّرْ	X	لَاتَطَّهَّرْ	X
تثنیہ مؤنث غائب	لِتَطَّهَّرَا	X	لَاتَطَّهَّرَا	X
جمع مؤنث غائب	لِيَطَّهَّرْنَ	X	لَايَطَّهَّرْنَ	X
واحد متکلم	لِاَطَّهَّرْ	X	لَااَطَّهَّرْ	X
متکلم مع الغیر	لِنَطَّهَّرْ	X	لَانَطَّهَّرْ	X

کتاب خریدنے کے لئے رابطہ کریں
mazahirhujveri@gmail.com
0336 - 4146 934
DarseNizami.MadinaAcademy.pk
مرکز علی بن عثمان

صرف کبیر فعل امر تاکید

صیغہ	امر حاضر با نون ثقیلہ		امر حاضر با نون خفیفہ	
	معروف	مجہول	معروف	مجہول
واحد مذکر حاضر	اِطَّهَّرَنَّ	X	اِطَّهَّرَنْ	X
تثنیہ مذکر حاضر	اِطَّهَّرَانِّ	X	X	X
جمع مذکر حاضر	اطَّهَّرُنَّ	X	اِطَّهَّرُنْ	X
واحد مؤنث حاضر	اِطَّهَّرِنَّ	X	اِطَّهَّرِنْ	X
تثنیہ مؤنث حاضر	اِطَّهَّرَانِّ	X	X	X
جمع مؤنث حاضر	اِطَّهَّرْنَانِّ	X	X	X

	امر غائب و متکلم با نون ثقیلہ		امر غائب و متکلم با نون خفیفہ	
واحد مذکر غائب	لِيَطَّهَّرَنَّ	X	لِيَطَّهَّرَنْ	X
تثنیہ مذکر غائب	لِيَطَّهَّرَانِّ	X	X	X
جمع مذکر غائب	لِيَطَّهَّرُنَّ	X	لِيَطَّهَّرُنْ	X
واحد مؤنث غائب	لِتَطَّهَّرَنَّ	X	لِتَطَّهَّرَنْ	X
تثنیہ مؤنث غائب	لِتَطَّهَّرَانِّ	X	X	X
جمع مؤنث غائب	لِيَطَّهَّرْنَانِّ	X	X	X
واحد متکلم	لِاَطَّهَّرَنَّ	X	لِاَطَّهَّرَنْ	X
متکلم مع الغیر	لِنَطَّهَّرَنَّ	X	لِنَطَّهَّرَنْ	X

مرکز علی بن عثمان
DarseNizami.MadinaAcademy.pk
کتاب خریدنے کے لئے رابطہ کریں
mazahirhujveri@gmail.com
0336 - 4146 934
مرکز علی بن عثمان

صرف کبیر فعل نہی تاکید

	نہی حاضر بانون ثقیلہ		نہی حاضر بانون خفیفہ	
صیغہ	معروف	مجہول	معروف	مجہول
واحد مذکر حاضر	لَاتَطَّهَّرَنَّ	X	لَاتَطَّهَّرَنْ	X
تثنیہ مذکر حاضر	لَاتَطَّهَّرَانِّ	X	X	X
جمع مذکر حاضر	لَاتَطَّهَّرُنَّ	X	لَاتَطَّهَّرُنْ	X
واحد مؤنث حاضر	لَاتَطَّهَّرِنَّ	X	لَاتَطَّهَّرِنْ	X
تثنیہ مؤنث حاضر	لَاتَطَّهَّرَانِّ	X	X	X
جمع مؤنث حاضر	لَاتَطَّهَّرْنَانِّ	X	X	X

	نہی غائب ومتکلم بانون ثقیلہ		نہی غائب ومتکلم بانون خفیفہ	
واحد مذکر غائب	لَايَطَّهَّرَنَّ	X	لَايَطَّهَّرَنْ	X
تثنیہ مذکر غائب	لَايَطَّهَّرَانِّ	X	X	X
جمع مذکر غائب	لَايَطَّهَّرُنَّ	X	لَايَطَّهَّرُنْ	X
واحد مؤنث غائب	لَاتَطَّهَّرَنَّ	X	لَاتَطَّهَّرَنْ	X
تثنیہ مؤنث غائب	لَاتَطَّهَّرَانِّ	X	X	X
جمع مؤنث غائب	لَايَطَّهَّرْنَانِّ	X	X	X
واحد متکلم	لَااَطَّهَّرَنَّ	X	لَااَطَّهَّرَنْ	X
متکلم مع الغیر	لَانَطَّهَّرَنَّ	X	لَانَطَّهَّرَنْ	X

کتاب خریدنے کے لئے رابطہ کریں
mazahirhujveri@gmail.com
0336 - 4146 934
DarseNizami.MadinaAcademy.pk
مرکز علی بن عثمان

صرف کبیر اسم

اسمِ فاعل		اسمِ مفعول	اسمِ ظرف	
صیغہ	گردان	گردان	صیغہ	گردان
واحد مذکر	مُطَّهِّرٌ	X	واحد	مُطَّهَّرٌ
تثنیہ مذکر	مُطَّهِّرَانِ	X	تثنیہ	مُطَّهَّرَانِ
جمع مذکر	مُطَّهِّرُوْنَ	X	جمع	مُطَّهَّرَاتٌ
واحد مؤنث	مُطَّهِّرَةٌ	X	X	X
تثنیہ مؤنث	مُطَّهِّرَتَانِ	X	X	X
جمع مؤنث	مُطَّهِّرَاتٌ	X	X	X

مرکز علی بن عثمان

مصادر

	مصدر	حروفِ اصلیہ	معنٰی	صرف صغیر
۱	اَلِاطَّهُّرُ	ط ـ ھ ـ ر	پاک ہونا	گردان ہو چکی
۲	اَلِازَّمُّلُ	ز ـ م ـ ل	سر پر کپڑا اوڑھنا	اِزَّمَّلَ يَزَّمَّلُ اِزَّمُّلًا فَهُوَ مُزَّمِّلٌ اَلْاَمْرُ مِنْهُ اِزَّمَّلْ وَالنَّهْيُ عَنْهُ لَاتَزَّمَّلْ اَلظَّرْفُ مِنْهُ مُزَّمَّلٌ
۳	اَلِاضَّرُّعُ	ض ـ ر ـ ع	عاجزی کرنا	اِضَّرَّعَ يَضَّرَّعُ اِضَّرُّعًا فَهُوَ مُضَّرِّعٌ اَلْاَمْرُ مِنْهُ اِضَّرَّعْ وَالنَّهْيُ عَنْهُ لَاتَضَّرَّعْ اَلظَّرْفُ مِنْهُ مُضَّرَّعٌ
۴	اَلِاجَّنُّبُ	ج ـ ن ـ ب	دور ہونا	اِجَّنَّبَ يَجَّنَّبُ اِجَّنُّبًا فَهُوَ مُجَّنِّبٌ اَلْاَمْرُ مِنْهُ اِجَّنَّبْ وَالنَّهْيُ عَنْهُ لَاتَجَّنَّبْ اَلظَّرْفُ مِنْهُ مُجَّنَّبٌ
۵	اَلِاذَّكُّرُ	ذ ـ ك ـ ر	نصیحت قبول کرنا / یاد کرنا	اِذَّكَّرَ يَذَّكَّرُ اِذَّكُّرًا فَهُوَ مُذَّكِّرٌ اَلْاَمْرُ مِنْهُ اِذَّكَّرْ وَالنَّهْيُ عَنْهُ لَاتَذَّكَّرْ اَلظَّرْفُ مِنْهُ مُذَّكَّرٌ

کتاب خریدنے کے لئے رابطہ کریں
mazahirhujveri@gmail.com
0336 - 4146 934
مرکز علی بن عثمان
DarseNizami.MadinaAcademy.pk

مرکز علی بن عثمان

ثلاثی مزید فیہ غیر ملحق برباعی بے ہمزۂ وصل

کے ابواب

ثلاثی مزید فیہ غیر ملحق بے ہمزۂ وصل کے پانچ ابواب ہیں:

مرکز علی بن عثمان

۱۔ اِفْعَالٌ جیسے اِکْرَامٌ

۲۔ تَفْعِیْلٌ جیسے تَصْرِیْفٌ

۳۔ تَفَعُّلٌ جیسے تَقَبُّلٌ

۴۔ مُفَاعَلَۃٌ جیسے مُقَاتَلَۃٌ

۵۔ تَفَاعُلٌ جیسے تَقَابُلٌ

DarseNizami.MadinaAcademy.pk

کتاب خریدنے کے لئے رابطہ کریں
mazahirhujveri@gmail.com
0336 - 4146 934
مرکز علی بن عثمان

مرکز علی بن عثمان

پہلا باب

اِفْعَالٌ

صرف صغیر

اَكْرَمَ [فعل ماضی معروف]	يُكْرِمُ [فعل مضارع معروف]	اِكْرَامًا [مصدر مبنی للفاعل]	فَهُوَ مُكْرِمٌ [اسمِ فاعل]
اُكْرِمَ [فعل ماضی مجہول]	يُكْرَمُ [فعل مضارع مجہول]	اِكْرَامًا [مصدر مبنی للمفعول]	فَذَاكَ مُكْرَمٌ [اسمِ مفعول]
اَلْاَمْرُ مِنْهُ اَكْرِمْ [فعل امر]	وَالنَّهْيُ عَنْهُ لَاتُكْرِمْ [فعل نہی]	اَلظَّرْفُ مِنْهُ مُكْرَمٌ [اسمِ ظرف]	وَالْاٰلَةُ مِنْهُ X [اسمِ آلہ صغریٰ]
X [اسمِ آلہ وسطیٰ]	X [اسمِ آلہ کبریٰ]	اَفْعَلُ التَّفْضِيْلِ لِلْمُذَكَّرِ مِنْهُ X [اسمِ تفضیل مذکر]	وَالْمُؤَنَّثِ مِنْهُ X [اسمِ تفضیل مؤنث]

مرکز علی بن عثمان

کتاب خریدنے کے لئے رابطہ کریں
mazahirhujveri@gmail.com
0336 - 4146 934

DarseNizami.MadinaAcademy.pk

صرف کبیر فعل ماضی

	ماضی مثبت		ماضی منفی	
صیغہ	معروف	مجہول	معروف	مجہول
واحد مذکر غائب	اَکْرَمَ	اُکْرِمَ	مَا اَکْرَمَ	مَا اُکْرِمَ
تثنیہ مذکر غائب	اَکْرَمَا	اُکْرِمَا	مَا اَکْرَمَا	مَا اُکْرِمَا
جمع مذکر غائب	اَکْرَمُوْا	اُکْرِمُوْا	مَا اَکْرَمُوْا	مَا اُکْرِمُوْا
واحد مؤنث غائب	اَکْرَمَتْ	اُکْرِمَتْ	مَا اَکْرَمَتْ	مَا اُکْرِمَتْ
تثنیہ مؤنث غائب	اَکْرَمَتَا	اُکْرِمَتَا	مَا اَکْرَمَتَا	مَا اُکْرِمَتَا
جمع مؤنث غائب	اَکْرَمْنَ	اُکْرِمْنَ	مَا اَکْرَمْنَ	مَا اُکْرِمْنَ
واحد مذکر حاضر	اَکْرَمْتَ	اُکْرِمْتَ	مَا اَکْرَمْتَ	مَا اُکْرِمْتَ
تثنیہ مذکر حاضر	اَکْرَمْتُمَا	اُکْرِمْتُمَا	مَا اَکْرَمْتُمَا	مَا اُکْرِمْتُمَا
جمع مذکر حاضر	اَکْرَمْتُمْ	اُکْرِمْتُمْ	مَا اَکْرَمْتُمْ	مَا اُکْرِمْتُمْ
واحد مؤنث حاضر	اَکْرَمْتِ	اُکْرِمْتِ	مَا اَکْرَمْتِ	مَا اُکْرِمْتِ
تثنیہ مؤنث حاضر	اَکْرَمْتُمَا	اُکْرِمْتُمَا	مَا اَکْرَمْتُمَا	مَا اُکْرِمْتُمَا
جمع مؤنث حاضر	اَکْرَمْتُنَّ	اُکْرِمْتُنَّ	مَا اَکْرَمْتُنَّ	مَا اُکْرِمْتُنَّ
واحد متکلم	اَکْرَمْتُ	اُکْرِمْتُ	مَا اَکْرَمْتُ	مَا اُکْرِمْتُ
متکلم مع الغیر	اَکْرَمْنَا	اُکْرِمْنَا	مَا اَکْرَمْنَا	مَا اُکْرِمْنَا

کتاب خریدنے کے لئے رابطہ کریں
mazahirhujveri@gmail.com
0336 - 4146 934
مرکز علی بن عثمان
DarseNizami.MadinaAcademy.pk

صرف کبیر فعل مضارع

	مضارع مثبت		مضارع منفی	
صیغہ	معروف	مجہول	معروف	مجہول
واحد مذکر غائب	يُكْرِمُ	يُكْرَمُ	لَا يُكْرِمُ	لَا يُكْرَمُ
تثنیہ مذکر غائب	يُكْرِمَانِ	يُكْرَمَانِ	لَا يُكْرِمَانِ	لَا يُكْرَمَانِ
جمع مذکر غائب	يُكْرِمُوْنَ	يُكْرَمُوْنَ	لَا يُكْرِمُوْنَ	لَا يُكْرَمُوْنَ
واحد مؤنث غائب	تُكْرِمُ	تُكْرَمُ	لَا تُكْرِمُ	لَا تُكْرَمُ
تثنیہ مؤنث غائب	تُكْرِمَانِ	تُكْرَمَانِ	لَا تُكْرِمَانِ	لَا تُكْرَمَانِ
جمع مؤنث غائب	يُكْرِمْنَ	يُكْرَمْنَ	لَا يُكْرِمْنَ	لَا يُكْرَمْنَ
واحد مذکر حاضر	تُكْرِمُ	تُكْرَمُ	لَا تُكْرِمُ	لَا تُكْرَمُ
تثنیہ مذکر حاضر	تُكْرِمَانِ	تُكْرَمَانِ	لَا تُكْرِمَانِ	لَا تُكْرَمَانِ
جمع مذکر حاضر	تُكْرِمُوْنَ	تُكْرَمُوْنَ	لَا تُكْرِمُوْنَ	لَا تُكْرَمُوْنَ
واحد مؤنث حاضر	تُكْرِمِيْنَ	تُكْرَمِيْنَ	لَا تُكْرِمِيْنَ	لَا تُكْرَمِيْنَ
تثنیہ مؤنث حاضر	تُكْرِمَانِ	تُكْرَمَانِ	لَا تُكْرِمَانِ	لَا تُكْرَمَانِ
جمع مؤنث حاضر	تُكْرِمْنَ	تُكْرَمْنَ	لَا تُكْرِمْنَ	لَا تُكْرَمْنَ
واحد متکلم	اُكْرِمُ	اُكْرَمُ	لَا اُكْرِمُ	لَا اُكْرَمُ
متکلم مع الغیر	نُكْرِمُ	نُكْرَمُ	لَا نُكْرِمُ	لَا نُكْرَمُ

مرکز علی بن عثمان

DarseNizami.MadinaAcademy.pk

کتاب خریدنے کے لئے رابطہ کریں
mazahirhujveri@gmail.com
0336 - 4146 934

مرکز علی بن عثمان

صرف کبیر فعل نفی تاکید/جحد

	نفی تاکید بلن ناصبہ		نفی جحد بلم جازمہ	
صیغہ	معروف	مجہول	معروف	مجہول
واحد مذکر غائب	لَنْ یُّکْرِمَ	لَنْ یُّکْرَمَ	لَمْ یُکْرِمْ	لَمْ یُکْرَمْ
تثنیہ مذکر غائب	لَنْ یُّکْرِمَا	لَنْ یُّکْرَمَا	لَمْ یُکْرِمَا	لَمْ یُکْرَمَا
جمع مذکر غائب	لَنْ یُّکْرِمُوْا	لَنْ یُّکْرَمُوْا	لَمْ یُکْرِمُوْا	لَمْ یُکْرَمُوْا
واحد مؤنث غائب	لَنْ تُکْرِمَ	لَنْ تُکْرَمَ	لَمْ تُکْرِمْ	لَمْ تُکْرَمْ
تثنیہ مؤنث غائب	لَنْ تُکْرِمَا	لَنْ تُکْرَمَا	لَمْ تُکْرِمَا	لَمْ تُکْرَمَا
جمع مؤنث غائب	لَنْ یُّکْرِمْنَ	لَنْ یُّکْرَمْنَ	لَمْ یُکْرِمْنَ	لَمْ یُکْرَمْنَ
واحد مذکر حاضر	لَنْ تُکْرِمَ	لَنْ تُکْرَمَ	لَمْ تُکْرِمْ	لَمْ تُکْرَمْ
تثنیہ مذکر حاضر	لَنْ تُکْرِمَا	لَنْ تُکْرَمَا	لَمْ تُکْرِمَا	لَمْ تُکْرَمَا
جمع مذکر حاضر	لَنْ تُکْرِمُوْا	لَنْ تُکْرَمُوْا	لَمْ تُکْرِمُوْا	لَمْ تُکْرَمُوْا
واحد مؤنث حاضر	لَنْ تُکْرِمِیْ	لَنْ تُکْرَمِیْ	لَمْ تُکْرِمِیْ	لَمْ تُکْرَمِیْ
تثنیہ مؤنث حاضر	لَنْ تُکْرِمَا	لَنْ تُکْرَمَا	لَمْ تُکْرِمَا	لَمْ تُکْرَمَا
جمع مؤنث حاضر	لَنْ تُکْرِمْنَ	لَنْ تُکْرَمْنَ	لَمْ تُکْرِمْنَ	لَمْ تُکْرَمْنَ
واحد متکلم	لَنْ اُکْرِمَ	لَنْ اُکْرَمَ	لَمْ اُکْرِمْ	لَمْ اُکْرَمْ
متکلم مع الغیر	لَنْ نُّکْرِمَ	لَنْ نُّکْرَمَ	لَمْ نُکْرِمْ	لَمْ نُکْرَمْ

کتاب خریدنے کے لئے رابطہ کریں
mazahirhujveri@gmail.com
0336 - 4146 934
DarseNizami.MadinaAcademy.pk
مرکز علی بن عثمان

صرف کبیر فعل مضارع تاکید

	لام تاکید بانون تاکید ثقیلہ		لام تاکید بانون تاکید خفیفہ	
صیغہ	معروف	مجہول	معروف	مجہول
واحد مذکر غائب	لَيُكْرِمَنَّ	لَيُكْرَمَنَّ	لَيُكْرِمَنْ	لَيُكْرَمَنْ
تثنیہ مذکر غائب	لَيُكْرِمَانِّ	لَيُكْرَمَانِّ	X	X
جمع مذکر غائب	لَيُكْرِمُنَّ	لَيُكْرَمُنَّ	لَيُكْرِمُنْ	لَيُكْرَمُنْ
واحد مؤنث غائب	لَتُكْرِمَنَّ	لَتُكْرَمَنَّ	لَتُكْرِمَنْ	لَتُكْرَمَنْ
تثنیہ مؤنث غائب	لَتُكْرِمَانِّ	لَتُكْرَمَانِّ	X	X
جمع مؤنث غائب	لَيُكْرِمْنَانِّ	لَيُكْرَمْنَانِّ	X	X
واحد مذکر حاضر	لَتُكْرِمَنَّ	لَتُكْرَمَنَّ	لَتُكْرِمَنْ	لَتُكْرَمَنْ
تثنیہ مذکر حاضر	لَتُكْرِمَانِّ	لَتُكْرَمَانِّ	X	X
جمع مذکر حاضر	لَتُكْرِمُنَّ	لَتُكْرَمُنَّ	لَتُكْرِمُنْ	لَتُكْرَمُنْ
واحد مؤنث حاضر	لَتُكْرِمِنَّ	لَتُكْرَمِنَّ	لَتُكْرِمِنْ	لَتُكْرَمِنْ
تثنیہ مؤنث حاضر	لَتُكْرِمَانِّ	لَتُكْرَمَانِّ	X	X
جمع مؤنث حاضر	لَتُكْرِمْنَانِّ	لَتُكْرَمْنَانِّ	X	X
واحد متکلم	لَاُكْرِمَنَّ	لَاُكْرَمَنَّ	لَاُكْرِمَنْ	لَاُكْرَمَنْ
متکلم مع الغیر	لَنُكْرِمَنَّ	لَنُكْرَمَنَّ	لَنُكْرِمَنْ	لَنُكْرَمَنْ

کتاب خریدنے کے لئے رابطہ کریں
mazahirhujveri@gmail.com
0336 - 4146 934
DarseNizami.MadinaAcademy.pk
مرکز علی بن عثمان

صرف کبیر فعل امر و نہی

صیغہ	امر حاضر		نہی حاضر	
	معروف	مجہول	معروف	مجہول
واحد مذکر حاضر	اَکْرِمْ	لِتُکْرَمْ	لَاتُکْرِمْ	لَاتُکْرَمْ
تثنیہ مذکر حاضر	اَکْرِمَا	لِتُکْرَمَا	لَاتُکْرِمَا	لَاتُکْرَمَا
جمع مذکر حاضر	اَکْرِمُوْا	لِتُکْرَمُوْا	لَاتُکْرِمُوْا	لَاتُکْرَمُوْا
واحد مؤنث حاضر	اَکْرِمِیْ	لِتُکْرَمِیْ	لَاتُکْرِمِیْ	لَاتُکْرَمِیْ
تثنیہ مؤنث حاضر	اَکْرِمَا	لِتُکْرَمَا	لَاتُکْرِمَا	لَاتُکْرَمَا
جمع مؤنث حاضر	اَکْرِمْنَ	لِتُکْرَمْنَ	لَاتُکْرِمْنَ	لَاتُکْرَمْنَ

	امر غائب و متکلم		نہی غائب و متکلم	
واحد مذکر غائب	لِیُکْرِمْ	لِیُکْرَمْ	لَایُکْرِمْ	لَایُکْرَمْ
تثنیہ مذکر غائب	لِیُکْرِمَا	لِیُکْرَمَا	لَایُکْرِمَا	لَایُکْرَمَا
جمع مذکر غائب	لِیُکْرِمُوْا	لِیُکْرَمُوْا	لَایُکْرِمُوْا	لَایُکْرَمُوْا
واحد مؤنث غائب	لِتُکْرِمْ	لِتُکْرَمْ	لَاتُکْرِمْ	لَاتُکْرَمْ
تثنیہ مؤنث غائب	لِتُکْرِمَا	لِتُکْرَمَا	لَاتُکْرِمَا	لَاتُکْرَمَا
جمع مؤنث غائب	لِیُکْرِمْنَ	لِیُکْرَمْنَ	لَایُکْرِمْنَ	لَایُکْرَمْنَ
واحد متکلم	لِاُکْرِمْ	لِاُکْرَمْ	لَااُکْرِمْ	لَااُکْرَمْ
متکلم مع الغیر	لِنُکْرِمْ	لِنُکْرَمْ	لَانُکْرِمْ	لَانُکْرَمْ

کتاب خریدنے کے لئے رابطہ کریں
mazahirhujveri@gmail.com
0336 - 4146 934
مرکز علی بن عثمان
DarseNizami.MadinaAcademy.pk

صرف کبیر فعل امر تاکید

	امر حاضر با نون ثقیلہ		امر حاضر با نون خفیفہ	
صیغہ	معروف	مجہول	معروف	مجہول
واحد مذکر حاضر	اَکْرِمَنَّ	لِتُکْرَمَنَّ	اَکْرِمَنْ	لِتُکْرَمَنْ
تثنیہ مذکر حاضر	اَکْرِمَانِّ	لِتُکْرَمَانِّ	X	X
جمع مذکر حاضر	اَکْرِمُنَّ	لِتُکْرَمُنَّ	اَکْرِمُنْ	لِتُکْرَمُنْ
واحد مؤنث حاضر	اَکْرِمِنَّ	لِتُکْرَمِنَّ	اَکْرِمِنْ	لِتُکْرَمِنْ
تثنیہ مؤنث حاضر	اَکْرِمَانِّ	لِتُکْرَمَانِّ	X	X
جمع مؤنث حاضر	اَکْرِمْنَانِّ	لِتُکْرَمْنَانِّ	X	X

	امر غائب و متکلم با نون ثقیلہ		امر غائب و متکلم با نون خفیفہ	
واحد مذکر غائب	لِیُکْرِمَنَّ	لِیُکْرَمَنَّ	لِیُکْرِمَنْ	لِیُکْرَمَنْ
تثنیہ مذکر غائب	لِیُکْرِمَانِّ	لِیُکْرَمَانِّ	X	X
جمع مذکر غائب	لِیُکْرِمُنَّ	لِیُکْرَمُنَّ	لِیُکْرِمُنْ	لِیُکْرَمُنْ
واحد مؤنث غائب	لِتُکْرِمَنَّ	لِتُکْرَمَنَّ	لِتُکْرِمَنْ	لِتُکْرَمَنْ
تثنیہ مؤنث غائب	لِتُکْرِمَانِّ	لِتُکْرَمَانِّ	X	X
جمع مؤنث غائب	لِیُکْرِمْنَانِّ	لِیُکْرَمْنَانِّ	X	X
واحد متکلم	لِاُکْرِمَنَّ	لِاُکْرَمَنَّ	لِاُکْرِمَنْ	لِاُکْرَمَنْ
متکلم مع الغیر	لِنُکْرِمَنَّ	لِنُکْرَمَنَّ	لِنُکْرِمَنْ	لِنُکْرَمَنْ

کتاب خریدنے کے لئے رابطہ کریں
mazahirhujveri@gmail.com
0336 - 4146 934
DarseNizami.MadinaAcademy.pk
مرکز علی بن عثمان

صرف کبیر فعل نہی تاکید

	نہی حاضر بانون ثقیلہ		نہی حاضر بانون خفیفہ	
صیغہ	معروف	مجہول	معروف	مجہول
واحد مذکر حاضر	لَاتُکْرِمَنَّ	لَاتُکْرَمَنَّ	لَاتُکْرِمَنْ	لَاتُکْرَمَنْ
تثنیہ مذکر حاضر	لَاتُکْرِمَانِّ	لَاتُکْرَمَانِّ	X	X
جمع مذکر حاضر	لَاتُکْرِمُنَّ	لَاتُکْرَمُنَّ	لَاتُکْرِمُنْ	لَاتُکْرَمُنْ
واحد مؤنث حاضر	لَاتُکْرِمِنَّ	لَاتُکْرَمِنَّ	لَاتُکْرِمِنْ	لَاتُکْرَمِنْ
تثنیہ مؤنث حاضر	لَاتُکْرِمَانِّ	لَاتُکْرَمَانِّ	X	X
جمع مؤنث حاضر	لَاتُکْرِمْنَانِّ	لَاتُکْرَمْنَانِّ	X	X
	نہی غائب ومتکلم بانون ثقیلہ		نہی غائب ومتکلم بانون خفیفہ	
واحد مذکر غائب	لَایُکْرِمَنَّ	لَایُکْرَمَنَّ	لَایُکْرِمَنْ	لَایُکْرَمَنْ
تثنیہ مذکر غائب	لَایُکْرِمَانِّ	لَایُکْرَمَانِّ	X	X
جمع مذکر غائب	لَایُکْرِمُنَّ	لَایُکْرَمُنَّ	لَایُکْرِمُنْ	لَایُکْرَمُنْ
واحد مؤنث غائب	لَاتُکْرِمَنَّ	لَاتُکْرَمَنَّ	لَاتُکْرِمَنْ	لَاتُکْرَمَنْ
تثنیہ مؤنث غائب	لَاتُکْرِمَانِّ	لَاتُکْرَمَانِّ	X	X
جمع مؤنث غائب	لَایُکْرِمْنَانِّ	لَایُکْرَمْنَانِّ	X	X
واحد متکلم	لَااُکْرِمَنَّ	لَااُکْرَمَنَّ	لَااُکْرِمَنْ	لَااُکْرَمَنْ
متکلم مع الغیر	لَانُکْرِمَنَّ	لَانُکْرَمَنَّ	لَانُکْرِمَنْ	لَانُکْرَمَنْ

کتاب خریدنے کے لئے رابطہ کریں
mazahirhujveri@gmail.com
0336 - 4146 934
DarseNizami.MadinaAcademy.pk

صرف کبیر اسم

اسمِ فاعل		اسمِ مفعول	اسمِ ظرف	
صیغہ	گردان	گردان	صیغہ	گردان
واحد مذکر	مُكْرِمٌ	مُكْرَمٌ	واحد	مُكْرَمٌ
تثنیہ مذکر	مُكْرِمَانِ	مُكْرَمَانِ	تثنیہ	مُكْرَمَانِ
جمع مذکر	مُكْرِمُوْنَ	مُكْرَمُوْنَ	جمع	مُكْرَمَاتٌ
واحد مؤنث	مُكْرِمَةٌ	مُكْرَمَةٌ	x	X
تثنیہ مؤنث	مُكْرِمَتَانِ	مُكْرَمَتَانِ	x	X
جمع مؤنث	مُكْرِمَاتٌ	مُكْرَمَاتٌ	x	X

مصادر

	مصدر	حروفِ اصلیہ	معنی	صرف صغیر
۱	اَلْاِكْرَامُ	ك ـ ر ـ م	اکرام کرنا	گردان ہو چکی
۲	اَلْاِسْلَامُ	س ـ ل ـ م	مسلمان ہونا / فرمانبرداری کیلئے گردن جھکا دینا	اَسْلَمَ يُسْلِمُ اِسْلَامًا فَهُوَ مُسْلِمٌ وَاُسْلِمَ يُسْلَمُ اِسْلَامًا فَذَاكَ مُسْلَمٌ اَلْاَمْرُ مِنْهُ اَسْلِمْ وَالنَّهْيُ عَنْهُ لَاتُسْلِمْ اَلظَّرْفُ مِنْهُ مُسْلَمٌ
۳	اَلْاِذْهَابُ	ذ ـ ه ـ ب	لے جانا	اَذْهَبَ يُذْهِبُ اِذْهَابًا فَهُوَ مُذْهِبٌ وَاُذْهِبَ يُذْهَبُ اِذْهَابًا فَذَاكَ مُذْهَبٌ اَلْاَمْرُ مِنْهُ اَذْهِبْ وَالنَّهْيُ عَنْهُ لَاتُذْهِبْ اَلظَّرْفُ مِنْهُ مُذْهَبٌ
۴	اَلْاِعْلَانُ	ع ـ ل ـ ن	ظاہر کرنا	اَعْلَنَ يُعْلِنُ اِعْلَانًا فَهُوَ مُعْلِنٌ وَاُعْلِنَ يُعْلَنُ اِعْلَانًا فَذَاكَ مُعْلَنٌ اَلْاَمْرُ مِنْهُ اَعْلِنْ وَالنَّهْيُ عَنْهُ لَاتُعْلِنْ اَلظَّرْفُ مِنْهُ مُعْلَنٌ
۵	اَلْاِكْمَالُ	خ ـ ل ـ ف	پورا کرنا	اَكْمَلَ يُكْمِلُ اِكْمَالًا فَهُوَ مُكْمِلٌ وَاُكْمِلَ يُكْمَلُ اِكْمَالًا فَذَاكَ مُكْمَلٌ اَلْاَمْرُ مِنْهُ اَكْمِلْ وَالنَّهْيُ عَنْهُ لَاتُكْمِلْ اَلظَّرْفُ مِنْهُ مُكْمَلٌ

کتاب خریدنے کے لئے رابطہ کریں
mazahirhujveri@gmail.com
0336 - 4146 934
مرکز علی بن عثمان
DarseNizami.MadinaAcademy.pk

مرکز علی بن عثمان

فائدہ

اس باب کے امر حاضر کا ہمزہ وصلی نہیں ہے قطعی ہے جو اس کے مضارع سے حذف کیا گیا ہے۔

مضارع کا صیغہ تُکْرِمُ (واحد مذکر حاضر) اصل میں تُاَکْرِمُ ہے تاء کو حذف کیا آخر کو ساکن کیا اَکْرِمْ ہو گیا۔ البتہ تُکْرِمُ میں ہمزہ اُکْرِمُ کی مناسبت سے حذف کیا تاکہ مضارع کے تمام صیغے ایک جیسے ہو جائیں۔ اُکْرِمُ میں حذف کرنے کی وجہ یہ ہے کہ اصل میں اُاَکْرِمُ تھا دو ہمزہ کا شروع میں واقع ہونا قبیح سمجھتے ہوئے ایک ہمزہ کا حذف کرنا واجب سمجھا گیا۔ پہلا ہمزہ چونکہ علامتِ مضارع تھا اور صیغہ بھی مضارع کا بنانا مقصود تھا اس لئے دوسرے ہمزہ کو حذف کیا۔ [شیخ الحدیث علامہ عبدالرزاق بھترالوی، حاشیہ میزان الصرف، ص۴۴]

تمرینات

تمرین نمبر۱: ترجمہ کریں

(۱) یُذْهِبْنَ (۲) اَکْرَمْنَا (۳) اَلْمُسْلِمَاتُ

مرکز علی بن عثمان

تمرین نمبر۲: عربی بنائیں

(۱) میں نے پورا کر دیا (۲) وہ (کئی) ظاہر کرتے ہیں

تمرین نمبر۳: صرف صغیر بنائیں

مصدر	مادہ	معنٰی	مصدر	مادہ	معنٰی
اَلْاِبْدَاعُ	ب۔د۔ع	بغیر نمونہ کے پیدا کرنا	اَلْاِعْرَاضُ	ع۔ر۔ض	منہ پھیرنا
اَلْاِبْدَالُ	ب۔د۔ل	بدلنا	اَلْاِعْلَامُ	ع۔ل۔م	آگاہ کرنا
اَلْاِبْرَامُ	ب۔ر۔م	مضبوط کرنا	اَلْاِغْرَاقُ	غ۔ر۔ق	غرق کرنا
اَلْاِبْصَارُ	ب۔ص۔ر	دیکھنا	اَلْاِغْلَاقُ	غ۔ل۔ق	بند کرنا
اَلْاِبْطَالُ	ب۔ط۔ل	باطل کرنا	اَلْاِغْمَادُ	غ۔م۔د	تلوار میان میں کرنا
اَلْاِبْعَادُ	ب۔ع۔د	دور کرنا	اَلْاِفْحَامُ	ف۔ح۔م	لاجواب کرنا
اَلْاِتِّبَاعُ	ت۔ب۔ع	پیروی کرنا	اَلْاِفْرَاغُ	ف۔ر۔غ	ڈالنا
اَلْاِجْلَاسُ	ج۔ل۔س	بٹھانا	اَلْاِفْلَاحُ	ف۔ل۔ح	کامیاب ہونا
اَلْاِحْدَاثُ	ح۔د۔ث	پیدا کرنا	اَلْاِفْهَامُ	ف۔ھ۔م	سمجھانا

کتاب خریدنے کے لئے رابطہ کریں
mazahirhujveri@gmail.com
0336 - 4146 934
مرکز علی بن عثمان
DarseNizami.MadinaAcademy.pk

مرکز علی بن عثمان

اَلْاِحْرَاقُ	ح۔ر۔ق	جلانا	اَلْاِقْبَالُ	ق۔ب۔ل	سامنے رخ کرنا
اَلْاِحْصَارُ	ح۔ص۔ر	بند کرنا	اَلْاِقْسَاطُ	ق۔س۔ط	انصاف کرنا
اَلْاِحْضَارُ	ح۔ض۔ر	حاضر کرنا	اَلْاِكْرَاهُ	ک۔ر۔ہ	زبردستی کرنا
اَلْاِخْبَارُ	خ۔ب۔ر	خبر دینا	اَلْاِكْمَالُ	ک۔م۔ل	پورا کرنا
اَلْاِخْرَاجُ	خ۔ر۔ج	نکالنا	اَلْاِلْحَاقُ	ل۔ح۔ق	مِلانا
اَلْاِدْبَارُ	د۔ب۔ر	پُشت پھیرنا	اَلْاِلْصَاقُ	ل۔ص۔ق	مِلانا
اَلْاِدْرَاكُ	د۔ر۔ک	پانا/معلوم کرنا	اَلْاِلْهَامُ	ل۔ھ۔م	دِل میں بات ڈالنا
اَلْاِرْسَالُ	ر۔س۔ل	بھیجنا/چھوڑنا	اَلْاِمْسَاكُ	م۔س۔ک	روکنا
اَلْاِرْشَادُ	ر۔ش۔د	راہ دِکھانا	اَلْاِنْبَاتُ	ن۔ب۔ت	اُگانا
اَلْاِرْضَاعُ	ر۔ض۔ع	دودھ پلانا	اَلْاِنْذَارُ	ن۔ذ۔ر	ڈرانا
اَلْاِزْلَاقُ	ز۔ل۔ق	پھسلانا	اَلْاِنْزَالُ	ن۔ز۔ل	اُتارنا
اَلْاِسْقَاطُ	س۔ق۔ط	گِرانا	اَلْاِنْشَادُ	ن۔ش۔د	شعر پڑھنا
اَلْاِسْكَاتُ	س۔ک۔ت	چُپ کرانا	اَلْاِنْعَامُ	ن۔ع۔م	نعمت دینا
اَلْاِطْرَاقُ	ط۔ر۔ق	سر نیچے جھکانا	اَلْاِنْقَاذُ	ن۔ق۔ذ	نجات دینا
اَلْاِطْعَامُ	ط۔ع۔م	کھانا کھلانا	اَلْاِنْظَارُ	ن۔ظ۔ر	مہلت دینا
اَلْاِعْجَازُ	ع۔ج۔ز	عاجز کرنا	اَلْاِهْلَاكُ	ھ۔ل۔ک	ہلاک کرنا

تمرین نمبر۴: صیغہ بتائیں

(۱) مُبْعَدُوْنَ (۲)مُبْرِمُوْنَ (۳)مُبْلِسِيْنَ (۴)مُحْسِنِيْنَ

(۵)اَجْرَمْنَا (۶)اَتْقَنَ (۷)مُحْكَمَةٌ (۸)اَلْمُخْبِتِيْنَ

(۹)مُدْبِرِيْنَ (۱۰)لَمُدْرَكُوْنَ (۱۱)مُدْهِنُوْنَ (۱۲)اَلْمُرْجِفُوْنَ

(۱۳)يُخْرِبُوْنَ (۱۴)اُخْرِجْتُمْ (۱۵)اَلْمُرْسَلَاتِ (۱۶)اَرْكَسَهُمْ

(۱۷)سَاُرْهِقُهٗ (۱۸)بِمُصْرِخِكُمْ (۱۹)لَاتُسْرِفُوْا (۲۰)لِلْمُحْسِنَاتِ

(۲۱)اَلْمُغْرَقِيْنَ (۲۲)مُذْعِنِيْنَ (۲۳)مُفْرَطُوْنَ (۲۴)اَلْمُفْسِدُوْنَ

(۲۵)اَلْمُقْسِطِيْنَ (۲۶)مُقْمَحُوْنَ (۲۷)مُكْرِمٌ (۲۸)اَكْرَمَنَا

(۲۹)مُمْطِرُنَا (۳۰)مُنْذِرِيْنَ (۳۱)اَوْقِدُوْا (۳۲)اَلْمُنْزِلِيْنَ

(۳۳)يُنْفِقُوْنَ (۳۴)يُنْقِذُوْنَ (۳۵)اَفْلَحَ (۳۶)لَايُبْصِرُوْنَ

کتاب خریدنے کے لئے رابطہ کریں
mazahirhujveri@gmail.com
0336 - 4146 934
DarseNizami.MadinaAcademy.pk
مرکز علی بن عثمان

مرکز علی بن عثمان

دوسرا باب

تَفْعِيْلٌ

صرف صغیر

صَرَّفَ [فعل ماضی معروف]	يُصَرِّفُ [فعل مضارع معروف]	تَصْرِيْفًا [مصدر مبنی للفاعل]	فَهُوَ مُصَرِّفٌ [اسمِ فاعل]
صُرِّفَ [فعل ماضی مجہول]	يُصَرَّفُ [فعل مضارع مجہول]	تَصْرِيْفًا [مصدر مبنی للمفعول]	فَذَاكَ مُصَرَّفٌ [اسمِ مفعول]
اَلْاَمْرُ مِنْهُ صَرِّفْ [فعل امر]	وَالنَّهْيُ عَنْهُ لَاتُصَرِّفْ [فعل نہی]	اَلظَّرْفُ مِنْهُ مُصَرَّفٌ [اسمِ ظرف]	وَالْاٰلَةُ مِنْهُ X [اسمِ آلہ صغریٰ]
X [اسمِ آلہ وسطیٰ]	X [اسمِ آلہ کبریٰ]	اَفْعَلُ التَّفْضِيْلِ لِلْمُذَكَّرِ مِنْهُ X [اسمِ تفضیل مذکر]	وَالْمُؤَنَّثِ مِنْهُ X [اسمِ تفضیل مؤنث]

مرکز علی بن عثمان

DarseNizami.MadinaAcademy.pk

کتاب خریدنے کے لئے رابطہ کریں
mazahirhujveri@gmail.com
0336 - 4146 934

صرف کبیر فعل ماضی

	ماضی مثبت		ماضی منفی	
صیغہ	معروف	مجہول	معروف	مجہول
واحد مذکر غائب	صَرَّفَ	صُرِّفَ	مَا صَرَّفَ	مَا صُرِّفَ
تثنیہ مذکر غائب	صَرَّفَا	صُرِّفَا	مَا صَرَّفَا	مَا صُرِّفَا
جمع مذکر غائب	صَرَّفُوْا	صُرِّفُوْا	مَا صَرَّفُوْا	مَا صُرِّفُوْا
واحد مؤنث غائب	صَرَّفَتْ	صُرِّفَتْ	مَا صَرَّفَتْ	مَا صُرِّفَتْ
تثنیہ مؤنث غائب	صَرَّفَتَا	صُرِّفَتَا	مَا صَرَّفَتَا	مَا صُرِّفَتَا
جمع مؤنث غائب	صَرَّفْنَ	صُرِّفْنَ	مَا صَرَّفْنَ	مَا صُرِّفْنَ
واحد مذکر حاضر	صَرَّفْتَ	صُرِّفْتَ	مَا صَرَّفْتَ	مَا صُرِّفْتَ
تثنیہ مذکر حاضر	صَرَّفْتُمَا	صُرِّفْتُمَا	مَا صَرَّفْتُمَا	مَا صُرِّفْتُمَا
جمع مذکر حاضر	صَرَّفْتُمْ	صُرِّفْتُمْ	مَا صَرَّفْتُمْ	مَا صُرِّفْتُمْ
واحد مؤنث حاضر	صَرَّفْتِ	صُرِّفْتِ	مَا صَرَّفْتِ	مَا صُرِّفْتِ
تثنیہ مؤنث حاضر	صَرَّفْتُمَا	صُرِّفْتُمَا	مَا صَرَّفْتُمَا	مَا صُرِّفْتُمَا
جمع مؤنث حاضر	صَرَّفْتُنَّ	صُرِّفْتُنَّ	مَا صَرَّفْتُنَّ	مَا صُرِّفْتُنَّ
واحد متکلم	صَرَّفْتُ	صُرِّفْتُ	مَا صَرَّفْتُ	مَا صُرِّفْتُ
متکلم مع الغیر	صَرَّفْنَا	صُرِّفْنَا	مَا صَرَّفْنَا	مَا صُرِّفْنَا

مرکز علی بن عثمان

کتاب خریدنے کے لئے رابطہ کریں
mazahirhujveri@gmail.com
0336 - 4146 934
مرکز علی بن عثمان
DarseNizami.MadinaAcademy.pk

صرف کبیر فعل مضارع

	مضارع مثبت		مضارع منفی	
صیغہ	معروف	مجہول	معروف	مجہول
واحد مذکر غائب	يُصَرِّفُ	يُصَرَّفُ	لَا يُصَرِّفُ	لَا يُصَرَّفُ
تثنیہ مذکر غائب	يُصَرِّفَانِ	يُصَرَّفَانِ	لَا يُصَرِّفَانِ	لَا يُصَرَّفَانِ
جمع مذکر غائب	يُصَرِّفُوْنَ	يُصَرَّفُوْنَ	لَا يُصَرِّفُوْنَ	لَا يُصَرَّفُوْنَ
واحد مؤنث غائب	تُصَرِّفُ	تُصَرَّفُ	لَا تُصَرِّفُ	لَا تُصَرَّفُ
تثنیہ مؤنث غائب	تُصَرِّفَانِ	تُصَرَّفَانِ	لَا تُصَرِّفَانِ	لَا تُصَرَّفَانِ
جمع مؤنث غائب	يُصَرِّفْنَ	يُصَرَّفْنَ	لَا يُصَرِّفْنَ	لَا يُصَرَّفْنَ
واحد مذکر حاضر	تُصَرِّفُ	تُصَرَّفُ	لَا تُصَرِّفُ	لَا تُصَرَّفُ
تثنیہ مذکر حاضر	تُصَرِّفَانِ	تُصَرَّفَانِ	لَا تُصَرِّفَانِ	لَا تُصَرَّفَانِ
جمع مذکر حاضر	تُصَرِّفُوْنَ	تُصَرَّفُوْنَ	لَا تُصَرِّفُوْنَ	لَا تُصَرَّفُوْنَ
واحد مؤنث حاضر	تُصَرِّفِيْنَ	تُصَرَّفِيْنَ	لَا تُصَرِّفِيْنَ	لَا تُصَرَّفِيْنَ
تثنیہ مؤنث حاضر	تُصَرِّفَانِ	تُصَرَّفَانِ	لَا تُصَرِّفَانِ	لَا تُصَرَّفَانِ
جمع مؤنث حاضر	تُصَرِّفْنَ	تُصَرَّفْنَ	لَا تُصَرِّفْنَ	لَا تُصَرَّفْنَ
واحد متکلم	اُصَرِّفُ	اُصَرَّفُ	لَا اُصَرِّفُ	لَا اُصَرَّفُ
متکلم مع الغیر	نُصَرِّفُ	نُصَرَّفُ	لَا نُصَرِّفُ	لَا نُصَرَّفُ

کتاب خریدنے کے لئے رابطہ کریں
mazahirhujveri@gmail.com
0336 - 4146 934
مرکز علی بن عثمان
DarseNizami.MadinaAcademy.pk

صرف کبیر فعل نفی تاکید/جحد

	نفی تاکید بلن ناصبہ		نفی جحد بلم جازمہ	
صیغہ	معروف	مجہول	معروف	مجہول
واحد مذکر غائب	لَنْ یُّصَرِّفَ	لَنْ یُّصَرَّفَ	لَمْ یُصَرِّفْ	لَمْ یُصَرَّفْ
تثنیہ مذکر غائب	لَنْ یُّصَرِّفَا	لَنْ یُّصَرَّفَا	لَمْ یُصَرِّفَا	لَمْ یُصَرَّفَا
جمع مذکر غائب	لَنْ یُّصَرِّفُوْا	لَنْ یُّصَرَّفُوْا	لَمْ یُصَرِّفُوْا	لَمْ یُصَرَّفُوْا
واحد مؤنث غائب	لَنْ تُصَرِّفَ	لَنْ تُصَرَّفَ	لَمْ تُصَرِّفْ	لَمْ تُصَرَّفْ
تثنیہ مؤنث غائب	لَنْ تُصَرِّفَا	لَنْ تُصَرَّفَا	لَمْ تُصَرِّفَا	لَمْ تُصَرَّفَا
جمع مؤنث غائب	لَنْ یُّصَرِّفْنَ	لَنْ یُّصَرَّفْنَ	لَمْ یُصَرِّفْنَ	لَمْ یُصَرَّفْنَ
واحد مذکر حاضر	لَنْ تُصَرِّفَ	لَنْ تُصَرَّفَ	لَمْ تُصَرِّفْ	لَمْ تُصَرَّفْ
تثنیہ مذکر حاضر	لَنْ تُصَرِّفَا	لَنْ تُصَرَّفَا	لَمْ تُصَرِّفَا	لَمْ تُصَرَّفَا
جمع مذکر حاضر	لَنْ تُصَرِّفُوْا	لَنْ تُصَرَّفُوْا	لَمْ تُصَرِّفُوْا	لَمْ تُصَرَّفُوْا
واحد مؤنث حاضر	لَنْ تُصَرِّفِیْ	لَنْ تُصَرَّفِیْ	لَمْ تُصَرِّفِیْ	لَمْ تُصَرَّفِیْ
تثنیہ مؤنث حاضر	لَنْ تُصَرِّفَا	لَنْ تُصَرَّفَا	لَمْ تُصَرِّفَا	لَمْ تُصَرَّفَا
جمع مؤنث حاضر	لَنْ تُصَرِّفْنَ	لَنْ تُصَرَّفْنَ	لَمْ تُصَرِّفْنَ	لَمْ تُصَرَّفْنَ
واحد متکلم	لَنْ اُصَرِّفَ	لَنْ اُصَرَّفَ	لَمْ اُصَرِّفْ	لَمْ اُصَرَّفْ
متکلم مع الغیر	لَنْ نُّصَرِّفَ	لَنْ نُّصَرَّفَ	لَمْ نُصَرِّفْ	لَمْ نُصَرَّفْ

کتاب خریدنے کے لئے رابطہ کریں
mazahirhujveri@gmail.com
0336 - 4146 934
DarseNizami.MadinaAcademy.pk
مرکز علی بن عثمان

صرف کبیر فعل مضارع تاکید

	لام تاکید بانون تاکید ثقیلہ		لام تاکید بانون تاکید خفیفہ	
صیغہ	معروف	مجہول	معروف	مجہول
واحد مذکر غائب	لَيُصَرِّفَنَّ	لَيُصَرَّفَنَّ	لَيُصَرِّفَنْ	لَيُصَرَّفَنْ
تثنیہ مذکر غائب	لَيُصَرِّفَانِّ	لَيُصَرَّفَانِّ	X	X
جمع مذکر غائب	لَيُصَرِّفُنَّ	لَيُصَرَّفُنَّ	لَيُصَرِّفُنْ	لَيُصَرَّفُنْ
واحد مؤنث غائب	لَتُصَرِّفَنَّ	لَتُصَرَّفَنَّ	لَتُصَرِّفَنْ	لَتُصَرَّفَنْ
تثنیہ مؤنث غائب	لَتُصَرِّفَانِّ	لَتُصَرَّفَانِّ	X	X
جمع مؤنث غائب	لَيُصَرِّفْنَانِّ	لَيُصَرَّفْنَانِّ	X	X
واحد مذکر حاضر	لَتُصَرِّفَنَّ	لَتُصَرَّفَنَّ	لَتُصَرِّفَنْ	لَتُصَرَّفَنْ
تثنیہ مذکر حاضر	لَتُصَرِّفَانِّ	لَتُصَرَّفَانِّ	X	X
جمع مذکر حاضر	لَتُصَرِّفُنَّ	لَتُصَرَّفُنَّ	لَتُصَرِّفُنْ	لَتُصَرَّفُنْ
واحد مؤنث حاضر	لَتُصَرِّفِنَّ	لَتُصَرَّفِنَّ	لَتُصَرِّفِنْ	لَتُصَرَّفِنْ
تثنیہ مؤنث حاضر	لَتُصَرِّفَانِّ	لَتُصَرَّفَانِّ	X	X
جمع مؤنث حاضر	لَتُصَرِّفْنَانِّ	لَتُصَرَّفْنَانِّ	X	X
واحد متکلم	لَاُصَرِّفَنَّ	لَاُصَرَّفَنَّ	لَاُصَرِّفَنْ	لَاُصَرَّفَنْ
متکلم مع الغیر	لَنُصَرِّفَنَّ	لَنُصَرَّفَنَّ	لَنُصَرِّفَنْ	لَنُصَرَّفَنْ

کتاب خریدنے کے لئے رابطہ کریں
mazahirhujveri@gmail.com
0336 - 4146 934
مرکز علی بن عثمان
DarseNizami.MadinaAcademy.pk

صرف کبیر فعل امر و نہی

	امر حاضر		نہی حاضر	
صیغہ	معروف	مجہول	معروف	مجہول
واحد مذکر حاضر	صَرِّفْ	لِتُصَرَّفْ	لَاتُصَرِّفْ	لَاتُصَرَّفْ
تثنیہ مذکر حاضر	صَرِّفَا	لِتُصَرَّفَا	لَاتُصَرِّفَا	لَاتُصَرَّفَا
جمع مذکر حاضر	صَرِّفُوْا	لِتُصَرَّفُوْا	لَاتُصَرِّفُوْا	لَاتُصَرَّفُوْا
واحد مؤنث حاضر	صَرِّفِیْ	لِتُصَرَّفِیْ	لَاتُصَرِّفِیْ	لَاتُصَرَّفِیْ
تثنیہ مؤنث حاضر	صَرِّفَا	لِتُصَرَّفَا	لَاتُصَرِّفَا	لَاتُصَرَّفَا
جمع مؤنث حاضر	صَرِّفْنَ	لِتُصَرَّفْنَ	لَاتُصَرِّفْنَ	لَاتُصَرَّفْنَ
	امر غائب و متکلم		نہی غائب و متکلم	
واحد مذکر غائب	لِیُصَرِّفْ	لِیُصَرَّفْ	لَایُصَرِّفْ	لَایُصَرَّفْ
تثنیہ مذکر غائب	لِیُصَرِّفَا	لِیُصَرَّفَا	لَایُصَرِّفَا	لَایُصَرَّفَا
جمع مذکر غائب	لِیُصَرِّفُوْا	لِیُصَرَّفُوْا	لَایُصَرِّفُوْا	لَایُصَرَّفُوْا
واحد مؤنث غائب	لِتُصَرِّفْ	لِتُصَرَّفْ	لَاتُصَرِّفْ	لَاتُصَرَّفْ
تثنیہ مؤنث غائب	لِتُصَرِّفَا	لِتُصَرَّفَا	لَاتُصَرِّفَا	لَاتُصَرَّفَا
جمع مؤنث غائب	لِیُصَرِّفْنَ	لِیُصَرَّفْنَ	لَایُصَرِّفْنَ	لَایُصَرَّفْنَ
واحد متکلم	لِاُصَرِّفْ	لِاُصَرَّفْ	لَااُصَرِّفْ	لَااُصَرَّفْ
متکلم مع الغیر	لِنُصَرِّفْ	لِنُصَرَّفْ	لَانُصَرِّفْ	لَانُصَرَّفْ

کتاب خریدنے کے لئے رابطہ کریں
mazahirhujveri@gmail.com
0336 - 4146 934
مرکز علی بن عثمان
DarseNizami.MadinaAcademy.pk

صرف کبیر فعل امر تاکید

	امر حاضر بانون ثقیلہ		امر حاضر بانون خفیفہ	
صیغہ	معروف	مجہول	معروف	مجہول
واحد مذکر حاضر	صَرِّفَنَّ	لِتُصَرَّفَنَّ	صَرِّفَنْ	لِتُصَرَّفَنْ
تثنیہ مذکر حاضر	صَرِّفَانِّ	لِتُصَرَّفَانِّ	X	X
جمع مذکر حاضر	صَرِّفُنَّ	لِتُصَرَّفُنَّ	صَرِّفُنْ	لِتُصَرَّفُنْ
واحد مؤنث حاضر	صَرِّفِنَّ	لِتُصَرَّفِنَّ	صَرِّفِنْ	لِتُصَرَّفِنْ
تثنیہ مؤنث حاضر	صَرِّفَانِّ	لِتُصَرَّفَانِّ	X	X
جمع مؤنث حاضر	صَرِّفْنَانِّ	لِتُصَرَّفْنَانِّ	X	X

	امر غائب ومتکلم بانون ثقیلہ		امر غائب ومتکلم بانون خفیفہ	
واحد مذکر غائب	لِيُصَرِّفَنَّ	لِيُصَرَّفَنَّ	لِيُصَرِّفَنْ	لِيُصَرَّفَنْ
تثنیہ مذکر غائب	لِيُصَرِّفَانِّ	لِيُصَرَّفَانِّ	X	X
جمع مذکر غائب	لِيُصَرِّفُنَّ	لِيُصَرَّفُنَّ	لِيُصَرِّفُنْ	لِيُصَرَّفُنْ
واحد مؤنث غائب	لِتُصَرِّفَنَّ	لِتُصَرَّفَنَّ	لِتُصَرِّفَنْ	لِتُصَرَّفَنْ
تثنیہ مؤنث غائب	لِتُصَرِّفَانِّ	لِتُصَرَّفَانِّ	X	X
جمع مؤنث غائب	لِيُصَرِّفْنَانِّ	لِيُصَرَّفْنَانِّ	X	X
واحد متکلم	لِاُصَرِّفَنَّ	لِاُصَرَّفَنَّ	لِاُصَرِّفَنْ	لِاُصَرَّفَنْ
متکلم مع الغیر	لِنُصَرِّفَنَّ	لِنُصَرَّفَنَّ	لِنُصَرِّفَنْ	لِنُصَرَّفَنْ

کتاب خریدنے کے لئے رابطہ کریں
mazahirhujveri@gmail.com
0336 - 4146 934
DarseNizami.MadinaAcademy.pk
مرکز علی بن عثمان

صرف کبیر فعل نہی تاکید

	نہی حاضر بانون ثقیلہ		نہی حاضر بانون خفیفہ	
صیغہ	معروف	مجہول	معروف	مجہول
واحد مذکر حاضر	لَاتُصَرِّفَنَّ	لَاتُصَرَّفَنَّ	لَاتُصَرِّفَنْ	لَاتُصَرَّفَنْ
تثنیہ مذکر حاضر	لَاتُصَرِّفَانِّ	لَاتُصَرَّفَانِّ	X	X
جمع مذکر حاضر	لَاتُصَرِّفُنَّ	لَاتُصَرَّفُنَّ	لَاتُصَرِّفُنْ	لَاتُصَرَّفُنْ
واحد مؤنث حاضر	لَاتُصَرِّفِنَّ	لَاتُصَرَّفِنَّ	لَاتُصَرِّفِنْ	لَاتُصَرَّفِنْ
تثنیہ مؤنث حاضر	لَاتُصَرِّفَانِّ	لَاتُصَرَّفَانِّ	X	X
جمع مؤنث حاضر	لَاتُصَرِّفْنَانِّ	لَاتُصَرَّفْنَانِّ	X	X

	نہی غائب ومتکلم بانون ثقیلہ		نہی غائب ومتکلم بانون خفیفہ	
واحد مذکر غائب	لَایُصَرِّفَنَّ	لَایُصَرَّفَنَّ	لَایُصَرِّفَنْ	لَایُصَرَّفَنْ
تثنیہ مذکر غائب	لَایُصَرِّفَانِّ	لَایُصَرَّفَانِّ	X	X
جمع مذکر غائب	لَایُصَرِّفُنَّ	لَایُصَرَّفُنَّ	لَایُصَرِّفُنْ	لَایُصَرَّفُنْ
واحد مؤنث غائب	لَاتُصَرِّفَنَّ	لَاتُصَرَّفَنَّ	لَاتُصَرِّفَنْ	لَاتُصَرَّفَنْ
تثنیہ مؤنث غائب	لَاتُصَرِّفَانِّ	لَاتُصَرَّفَانِّ	X	X
جمع مؤنث غائب	لَایُصَرِّفْنَانِّ	لَایُصَرَّفْنَانِّ	X	X
واحد متکلم	لَااُصَرِّفَنَّ	لَااُصَرَّفَنَّ	لَااُصَرِّفَنْ	لَااُصَرَّفَنْ
متکلم مع الغیر	لَانُصَرِّفَنَّ	لَانُصَرَّفَنَّ	لَانُصَرِّفَنْ	لَانُصَرَّفَنْ

کتاب خریدنے کے لئے رابطہ کریں
mazahirhujveri@gmail.com
0336 - 4146 934
DarseNizami.MadinaAcademy.pk
مرکز علی بن عثمان

مرکز علی بن عثمان

صرف کبیر اسم

اسمِ فاعل		اسمِ مفعول	اسمِ ظرف	
صیغہ	گردان	گردان	صیغہ	گردان
واحد مذکر	مُصَرِّفٌ	مُصَرَّفٌ	واحد	مُصَرَّفٌ
تثنیہ مذکر	مُصَرِّفَانِ	مُصَرَّفَانِ	تثنیہ	مُصَرَّفَانِ
جمع مذکر	مُصَرِّفُوْنَ	مُصَرَّفُوْنَ	جمع	مُصَرَّفَاتٌ
واحد مؤنث	مُصَرِّفَةٌ	مُصَرَّفَةٌ	X	X
تثنیہ مؤنث	مُصَرِّفَتَانِ	مُصَرَّفَتَانِ	X	X
جمع مؤنث	مُصَرِّفَاتٌ	مُصَرَّفَاتٌ	X	X

مرکز علی بن عثمان

DarseNizami.MadinaAcademy.pk

”زمین میں چلنے والا کوئی جاندار ایسا نہیں جس کا رزق اللہ کے ذمّے نہ ہو“

[القرآن]

کتاب خریدنے کے لئے رابطہ کریں
mazahirhujveri@gmail.com
0336 - 4146 934
مرکز علی بن عثمان

مصادر

	مصدر	حروفِ اصلیہ	معنٰی	صرف صغیر
۱	اَلتَّصْرِيْفُ	ص ۔ ر ۔ ف	پھیرنا/پھرانا	گردان ہو چکی
۲	اَلتَّكْذِيْبُ / اَلْكِذَّابُ	ك ۔ ذ ۔ ب	کسی کو جھوٹا سمجھنا	كَذَّبَ يُكَذِّبُ تَكْذِيْبًا وَّ كِذَّابًا فَهُوَ مُكَذِّبٌ وَكُذِّبَ يُكَذَّبُ تَكْذِيْبًا وَّ كِذَّابًا فَذَاكَ مُكَذَّبٌ اَلْاَمْرُ مِنْهُ كَذِّبْ وَالنَّهْيُ عَنْهُ لَاتُكَذِّبْ اَلظَّرْفُ مِنْهُ مُكَذَّبٌ
۳	اَلتَّقْدِيْمُ	ق ۔ د ۔ م	آگے ہونا/آگے کرنا	قَدَّمَ يُقَدِّمُ تَقْدِيْمًا فَهُوَ مُقَدِّمٌ وَقُدِّمَ يُقَدَّمُ تَقْدِيْمًا فَذَاكَ مُقَدَّمٌ اَلْاَمْرُ مِنْهُ قَدِّمْ وَالنَّهْيُ عَنْهُ لَاتُقَدِّمْ اَلظَّرْفُ مِنْهُ مُقَدَّمٌ
۴	اَلتَّمْكِيْنُ	م ۔ ك ۔ ن	جگہ دینا	مَكَّنَ يُمَكِّنُ تَمْكِيْنًا فَهُوَ مُمَكِّنٌ وَمُكِّنَ يُمَكَّنُ تَمْكِيْنًا فَذَاكَ مُمَكَّنٌ اَلْاَمْرُ مِنْهُ مَكِّنْ وَالنَّهْيُ عَنْهُ لَاتُمَكِّنْ اَلظَّرْفُ مِنْهُ مُمَكَّنٌ
۵	اَلتَّعْظِيْمُ	ع ۔ ظ ۔ م	سمجھنا/تعظیم کرنا	عَظَّمَ يُعَظِّمُ تَعْظِيْمًا فَهُوَ مُعَظِّمٌ وَعُظِّمَ يُعَظَّمُ تَعْظِيْمًا فَذَاكَ مُعَظَّمٌ اَلْاَمْرُ مِنْهُ عَظِّمْ وَالنَّهْيُ عَنْهُ لَاتُعَظِّمْ اَلظَّرْفُ مِنْهُ مُعَظَّمٌ
۶	اَلتَّعْجِيْلُ	ع ۔ ج ۔ ل	جلدی کرنا	عَجَّلَ يُعَجِّلُ تَعْجِيْلًا فَهُوَ مُعَجِّلٌ وَعُجِّلَ يُعَجَّلُ تَعْجِيْلًا فَذَاكَ مُعَجَّلٌ اَلْاَمْرُ مِنْهُ عَجِّلْ وَالنَّهْيُ عَنْهُ لَاتُعَجِّلْ اَلظَّرْفُ مِنْهُ مُعَجَّلٌ

مرکز علی بن عثمان

"دنیا مومن کے لئے قید خانہ اور کافر کے لیے جنت ہے"

[الحدیث]

کتاب خریدنے کے لئے رابطہ کریں
mazahirhujveri@gmail.com
0336 - 4146 934
مرکز علی بن عثمان
DarseNizami.MadinaAcademy.pk

مرکز علی بن عثمان

تمرینات

تمرین نمبر۱: ترجمہ کریں (۱)نُصَرِّفُ (۲)یُعَظِّمُ (۳)لَیُمَکِّنَنَّ

تمرین نمبر۲: عربی بنائیں (۱)جلدی کیا گیا (۲)تم آگے نہ بڑھو

تمرین نمبر۳: صرف صغیر بنائیں

مصدر	مادہ	معنٰی	مصدر	مادہ	معنٰی
اَلتَّبْدِیْلُ	ب۔د۔ل	بدلنا	اَلتَّصْدِیْقُ	ص۔د۔ق	سچا کرنا
اَلتَّبْذِیْرُ	ب۔ذ۔ر	فضول خرچی کرنا	اَلتَّصْلِیْبُ	ص۔ل۔ب	سُولی چڑھانا
اَلتَّبْشِیْرُ	ب۔ش۔ر	خوشخبری دینا	اَلتَّطْهِیْرُ	ط۔ھ۔ر	پاک کرنا
اَلتَّبْکِیْرُ	ب۔ک۔ر	سویرے کام کرنا	اَلتَّعْذِیْبُ	ع۔ذ۔ب	عذاب دینا
اَلتَّبْلِیْغُ	ب۔ل۔غ	پہنچانا	اَلتَّعْطِیْرُ	ع۔ط۔ر	مُعطّر کرنا
اَلتَّثْبِیْتُ	ث۔ب۔ت	ثابت رکھنا	اَلتَّعْطِیْلُ	ع۔ط۔ل	چھٹی کرنا
اَلتَّجْرِبَةُ	ج۔ر۔ب	آزمانا	اَلتَّعْلِیْمُ	ع۔ل۔م	سِکھانا
اَلتَّحْدِیْثُ	ح۔د۔ث	بیان کرنا/ایجاد کرنا	اَلتَّفْتِیْشُ	ف۔ت۔ش	تلاش کرنا
اَلتَّحْرِیْصُ	ح۔ر۔ص	لالچ کرنا	اَلتَّفْهِیْمُ	ف۔ھ۔م	سمجھانا
اَلتَّحْرِیْکُ	ح۔ر۔ک	حرکت دینا	اَلتَّقْدِیْسُ	ق۔د۔س	پاک کرنا
اَلتَّحْرِیْمُ	ح۔ر۔م	حرام کرنا	اَلتَّقْدِیْمُ	ق۔د۔م	آگے کرنا
اَلتَّحْقِیْرُ	ح۔ق۔ر	حقیر کرنا	اَلتَّقْسِیْمُ	ق۔س۔م	بانٹنا
اَلتَّحْمِیْدُ	ح۔م۔د	تعریف کرنا	اَلتَّقْصِیْرُ	ق۔ص۔ر	کوتاہی کرنا
اَلتَّذْکِیْرُ	ذ۔ک۔ر	یاد دِلانا	اَلتَّکْبِیْرُ	ک۔ب۔ر	بزرگی بیان کرنا
اَلتَّرْجِیْحُ	ر۔ج۔ح	ایک دوسرے پر ترجیح دینا	اَلتَّکْثِیْرُ	ک۔ث۔ر	زیادہ کرنا
اَلتَّرْغِیْبُ	ر۔غ۔ب	رغبت دِلانا	اَلتَّکْرِیْمُ	ک۔ر۔م	بزرگی دینا
اَلتَّسْبِیْحُ	س۔ب۔ح	پاکی بیان کرنا	اَلتَّکْمِیْلُ	ک۔م۔ل	پورا کرنا
اَلتَّسْعِیْرُ	س۔ع۔ر	دُشوار کرنا	اَلتَّلْبِیْسُ	ل۔ب۔س	شُبہ میں ڈالنا
اَلتَّسْلِیْطُ	س۔ل۔ط	مُسلّط کرنا	اَلتَّمْزِیْقُ	م۔ز۔ق	کُوٹنا
اَلتَّسْلِیْمُ	س۔ل۔م	سلام کرنا/سپرد کرنا	اَلتَّنْشِیْطُ	ن۔ش۔ط	خوش کرنا
اَلتَّسْهِیْلُ	س۔ھ۔ل	آسان کرنا	اَلتَّنْفِیْرُ	ن۔ف۔ر	نفرت دِلانا
اَلتَّشْرِیْفُ	ش۔ر۔ف	بزرگی دینا	اَلتَّنْفِیْذُ	ن۔ف۔ذ	جانچنا/پرکھنا

کتاب خریدنے کے لئے رابطہ کریں
mazahirhujveri@gmail.com
0336 - 4146 934
مرکز علی بن عثمان
DarseNizami.MadinaAcademy.pk

مرکز علی بن عثمان

تمرین نمبر۴: صیغہ بتائیں

(۱)مُحَمَّدٌ (۲)مُبَشِّرَاتٍ (۳)اُسِّسَ (۴)مُبَيِّنَاتٌ

(۵)مُحَصَّنَةٍ (۶)مُحَلِّقِيْنَ (۷)مُبَدِّلٌ (۸)مُخَلَّدُوْنَ

(۹)اَلْمُدَبِّرَاتِ (۱۰)اَلْمُسَحِّرِيْنَ (۱۱)مُسَلَّمَةٌ (۱۲)مُشَيَّدَةٍ

(۱۳)اَلْمُصَوِّرُ (۱۴)اَلْمُخَلَّفُوْنَ (۱۵)يُبَصَّرُوْنَهُمْ (۱۶)مُخَلَّقَةٍ

(۱۷)اَلْمُعَلَّقَةُ (۱۸)اَلْمُطَلَّقَاتُ (۱۹)مُعَمَّرٍ (۲۰)يُعَمَّرُ

(۲۱)مُسَخَّرَاتٌ (۲۲)مُغَيِّرًا (۲۳)مُفَتَّحَةً (۲۴)مُفَصَّلَاتٍ

(۲۵)فَثَبِّتُوْا (۲۶)اَلْمُقَدَّسِ (۲۷)اَلْمُقَرَّبُوْنَ (۲۸)مُقَرَّنِيْنَ

(۲۹)اَلْمُقَسِّمَاتِ (۳۰)وَسَيُجَنَّبُهَا (۳۱)حَبَّبَ (۳۲)مُكَرَّمَةٍ

(۳۳)اَلْمُكَذِّبُوْنَ (۳۴)يُحَذِّرُكُمْ (۳۵)اَلْمُكَرَّمِيْنَ (۳۶)مُكَلِّبِيْنَ

(۳۷)لَاتُحَرِّكْ (۳۸)مُمَرَّدٌ (۳۹)يُحَكِّمُوْنَكَ (۴۰)حُمِّلْتُمْ

(۴۱)حُرِّمَتْ (۴۲)تُدَمَّرُ (۴۳)يُذَبِّحُوْنَ (۴۴)زَوَّجْنَا

(۴۵)زُوِّجَتْ (۴۶)فَزَيَّنُوْا (۴۷)تُسَبِّحُوْهُ (۴۸)سُجِّرَتْ

(۴۹)سُعِّرَتْ (۵۰)سَرِّحُوْهُنَّ (۵۱)يَسَّرْنَا (۵۲)سُكِّرَتْ

(۵۳)لَسَلَّطَهُمْ (۵۴)سَلِّمُوْا (۵۵)لَاُعَذِّبَنَّهٗ (۵۶)سَنُعَذِّبُهُمْ

(۵۷)عَزَّرْتُمُوْهُمْ (۵۸)فَرَّقْتَ (۵۹)يُفَرِّقُوْنَ (۶۰)فُزِّعَ

(۶۱)نُيَسِّرُكَ (۶۲)يُوَفِّقُ (۶۳)وَصَّلْنَا (۶۴)لَهُدِّمَتْ

(۶۵)وَدَّعَكَ (۶۶)زَيَّنَهٗ (۶۷)مَهَّدْتُّ (۶۸)كُوِّرَتْ

مرکز علی بن عثمان

کتاب خریدنے کے لئے رابطہ کریں
mazahirhujveri@gmail.com
0336 - 4146 934
مرکز علی بن عثمان
DarseNizami.MadinaAcademy.pk

تیسرا باب

تَفَعُّلٌ

صرف صغیر

تَقَبَّلَ [فعل ماضی معروف]	يَتَقَبَّلُ [فعل مضارع معروف]	تَقَبُّلًا [مصدر مبنی للفاعل]	فَهُوَ مُتَقَبِّلٌ [اسمِ فاعل]
تُقُبِّلَ [فعل ماضی مجہول]	يُتَقَبَّلُ [فعل مضارع مجہول]	تَقَبُّلًا [مصدر مبنی للمفعول]	فَذَاكَ مُتَقَبَّلٌ [اسمِ مفعول]
اَلْاَمْرُ مِنْهُ تَقَبَّلْ [فعل امر]	وَالنَّهْيُ عَنْهُ لَاتَتَقَبَّلْ [فعل نہی]	اَلظَّرْفُ مِنْهُ مُتَقَبَّلٌ [اسمِ ظرف]	وَالْاٰلَةُ مِنْهُ X [اسمِ آلہ صغریٰ]
X [اسمِ آلہ وسطیٰ]	X [اسمِ آلہ کبریٰ]	اَفْعَلُ التَّفْضِيْلِ لِلْمُذَكَّرِ مِنْهُ X [اسمِ تفضیل مذکر]	وَالْمُؤَنَّثِ مِنْهُ X [اسمِ تفضیل مؤنث]

کتاب خریدنے کے لئے رابطہ کریں
mazahirhujveri@gmail.com
0336 - 4146 934
مرکز علی بن عثمان
DarseNizami.MadinaAcademy.pk

صرف کبیر فعل ماضی

	ماضی مثبت		ماضی منفی	
صیغہ	معروف	مجہول	معروف	مجہول
واحد مذکر غائب	تَقَبَّلَ	تُقُبِّلَ	مَا تَقَبَّلَ	مَا تُقُبِّلَ
تثنیہ مذکر غائب	تَقَبَّلَا	تُقُبِّلَا	مَا تَقَبَّلَا	مَا تُقُبِّلَا
جمع مذکر غائب	تَقَبَّلُوْا	تُقُبِّلُوْا	مَا تَقَبَّلُوْا	مَا تُقُبِّلُوْا
واحد مؤنث غائب	تَقَبَّلَتْ	تُقُبِّلَتْ	مَاتَقَبَّلَتْ	مَا تُقُبِّلَتْ
تثنیہ مؤنث غائب	تَقَبَّلَتَا	تُقُبِّلَتَا	مَا تَقَبَّلَتَا	مَا تُقُبِّلَتَا
جمع مؤنث غائب	تَقَبَّلْنَ	تُقُبِّلْنَ	مَا تَقَبَّلْنَ	مَا تُقُبِّلْنَ
واحد مذکر حاضر	تَقَبَّلْتَ	تُقُبِّلْتَ	مَا تَقَبَّلْتَ	مَا تُقُبِّلْتَ
تثنیہ مذکر حاضر	تَقَبَّلْتُمَا	تُقُبِّلْتُمَا	مَا تَقَبَّلْتُمَا	مَا تُقُبِّلْتُمَا
جمع مذکر حاضر	تَقَبَّلْتُمْ	تُقُبِّلْتُمْ	مَا تَقَبَّلْتُمْ	مَا تُقُبِّلْتُمْ
واحد مؤنث حاضر	تَقَبَّلْتِ	تُقُبِّلْتِ	مَا تَقَبَّلْتِ	مَا تُقُبِّلْتِ
تثنیہ مؤنث حاضر	تَقَبَّلْتُمَا	تُقُبِّلْتُمَا	مَا تَقَبَّلْتُمَا	مَا تُقُبِّلْتُمَا
جمع مؤنث حاضر	تَقَبَّلْتُنَّ	تُقُبِّلْتُنَّ	مَا تَقَبَّلْتُنَّ	مَا تُقُبِّلْتُنَّ
واحد متکلم	تَقَبَّلْتُ	تُقُبِّلْتُ	مَا تَقَبَّلْتُ	مَا تُقُبِّلْتُ
متکلم مع الغیر	تَقَبَّلْنَا	تُقُبِّلْنَا	مَا تَقَبَّلْنَا	مَا تُقُبِّلْنَا

مرکز علی بن عثمان

DarseNizami.MadinaAcademy.pk

کتاب خریدنے کے لئے رابطہ کریں
mazahirhujveri@gmail.com
0336 - 4146 934

مرکز علی بن عثمان

صرف کبیر فعل مضارع

	مضارع مثبت		مضارع منفی	
صیغہ	معروف	مجہول	معروف	مجہول
واحد مذکر غائب	يَتَقَبَّلُ	يُتَقَبَّلُ	لَا يَتَقَبَّلُ	لَا يُتَقَبَّلُ
تثنیہ مذکر غائب	يَتَقَبَّلَانِ	يُتَقَبَّلَانِ	لَا يَتَقَبَّلَانِ	لَا يُتَقَبَّلَانِ
جمع مذکر غائب	يَتَقَبَّلُوْنَ	يُتَقَبَّلُوْنَ	لَا يَتَقَبَّلُوْنَ	لَا يُتَقَبَّلُوْنَ
واحد مؤنث غائب	تَتَقَبَّلُ	تُتَقَبَّلُ	لَا تَتَقَبَّلُ	لَا تُتَقَبَّلُ
تثنیہ مؤنث غائب	تَتَقَبَّلَانِ	تُتَقَبَّلَانِ	لَا تَتَقَبَّلَانِ	لَا تُتَقَبَّلَانِ
جمع مؤنث غائب	يَتَقَبَّلْنَ	يُتَقَبَّلْنَ	لَا يَتَقَبَّلْنَ	لَا يُتَقَبَّلْنَ
واحد مذکر حاضر	تَتَقَبَّلُ	تُتَقَبَّلُ	لَا تَتَقَبَّلُ	لَا تُتَقَبَّلُ
تثنیہ مذکر حاضر	تَتَقَبَّلَانِ	تُتَقَبَّلَانِ	لَا تَتَقَبَّلَانِ	لَا تُتَقَبَّلَانِ
جمع مذکر حاضر	تَتَقَبَّلُوْنَ	تُتَقَبَّلُوْنَ	لَا تَتَقَبَّلُوْنَ	لَا تُتَقَبَّلُوْنَ
واحد مؤنث حاضر	تَتَقَبَّلِيْنَ	تُتَقَبَّلِيْنَ	لَا تَتَقَبَّلِيْنَ	لَا تُتَقَبَّلِيْنَ
تثنیہ مؤنث حاضر	تَتَقَبَّلَانِ	تُتَقَبَّلَانِ	لَا تَتَقَبَّلَانِ	لَا تُتَقَبَّلَانِ
جمع مؤنث حاضر	تَتَقَبَّلْنَ	تُتَقَبَّلْنَ	لَا تَتَقَبَّلْنَ	لَا تُتَقَبَّلْنَ
واحد متکلم	اَتَقَبَّلُ	اُتَقَبَّلُ	لَا اَتَقَبَّلُ	لَا اُتَقَبَّلُ
متکلم مع الغیر	نَتَقَبَّلُ	نُتَقَبَّلُ	لَا نَتَقَبَّلُ	لَا نُتَقَبَّلُ

کتاب خریدنے کے لئے رابطہ کریں
mazahirhujveri@gmail.com
0336 - 4146 934
مرکز علی بن عثمان
DarseNizami.MadinaAcademy.pk

صرف کبیر فعل نفی تاکید/جحد

	نفی تاکید بلن ناصبہ		نفی جحد بلم جازمہ	
صیغہ	معروف	مجہول	معروف	مجہول
واحد مذکر غائب	لَنْ يَّتَقَبَّلَ	لَنْ يُّتَقَبَّلَ	لَمْ يَتَقَبَّلْ	لَمْ يُتَقَبَّلْ
تثنیہ مذکر غائب	لَنْ يَّتَقَبَّلَا	لَنْ يُّتَقَبَّلَا	لَمْ يَتَقَبَّلَا	لَمْ يُتَقَبَّلَا
جمع مذکر غائب	لَنْ يَّتَقَبَّلُوْا	لَنْ يُّتَقَبَّلُوْا	لَمْ يَتَقَبَّلُوْا	لَمْ يُتَقَبَّلُوْا
واحد مؤنث غائب	لَنْ تَتَقَبَّلَ	لَنْ تُتَقَبَّلَ	لَمْ تَتَقَبَّلْ	لَمْ تُتَقَبَّلْ
تثنیہ مؤنث غائب	لَنْ تَتَقَبَّلَا	لَنْ تُتَقَبَّلَا	لَمْ تَتَقَبَّلَا	لَمْ تُتَقَبَّلَا
جمع مؤنث غائب	لَنْ يَّتَقَبَّلْنَ	لَنْ يُّتَقَبَّلْنَ	لَمْ يَتَقَبَّلْنَ	لَمْ يُتَقَبَّلْنَ
واحد مذکر حاضر	لَنْ تَتَقَبَّلَ	لَنْ تُتَقَبَّلَ	لَمْ تَتَقَبَّلْ	لَمْ تُتَقَبَّلْ
تثنیہ مذکر حاضر	لَنْ تَتَقَبَّلَا	لَنْ تُتَقَبَّلَا	لَمْ تَتَقَبَّلَا	لَمْ تُتَقَبَّلَا
جمع مذکر حاضر	لَنْ تَتَقَبَّلُوْا	لَنْ تُتَقَبَّلُوْا	لَمْ تَتَقَبَّلُوْا	لَمْ تُتَقَبَّلُوْا
واحد مؤنث حاضر	لَنْ تَتَقَبَّلِيْ	لَنْ تُتَقَبَّلِيْ	لَمْ تَتَقَبَّلِيْ	لَمْ تُتَقَبَّلِيْ
تثنیہ مؤنث حاضر	لَنْ تَتَقَبَّلَا	لَنْ تُتَقَبَّلَا	لَمْ تَتَقَبَّلَا	لَمْ تُتَقَبَّلَا
جمع مؤنث حاضر	لَنْ تَتَقَبَّلْنَ	لَنْ تُتَقَبَّلْنَ	لَمْ تَتَقَبَّلْنَ	لَمْ تُتَقَبَّلْنَ
واحد متکلم	لَنْ اَتَقَبَّلَ	لَنْ اُتَقَبَّلَ	لَمْ اَتَقَبَّلْ	لَمْ اُتَقَبَّلْ
متکلم مع الغیر	لَنْ نَّتَقَبَّلَ	لَنْ نُّتَقَبَّلَ	لَمْ نَتَقَبَّلْ	لَمْ نُتَقَبَّلْ

کتاب خریدنے کے لئے رابطہ کریں
mazahirhujveri@gmail.com
0336 - 4146 934
مرکز علی بن عثمان
DarseNizami.MadinaAcademy.pk

صرف کبیر فعل مضارع تاکید

	لام تاکید بانون تاکید ثقیلہ		لام تاکید بانون تاکید خفیفہ	
صیغہ	معروف	مجہول	معروف	مجہول
واحد مذکر غائب	لَيَتَقَبَّلَنَّ	لَيُتَقَبَّلَنَّ	لَيَتَقَبَّلَنْ	لَيُتَقَبَّلَنْ
تثنیہ مذکر غائب	لَيَتَقَبَّلَانِّ	لَيُتَقَبَّلَانِّ	X	X
جمع مذکر غائب	لَيَتَقَبَّلُنَّ	لَيُتَقَبَّلُنَّ	لَيَتَقَبَّلُنْ	لَيُتَقَبَّلُنْ
واحد مؤنث غائب	لَتَتَقَبَّلَنَّ	لَتُتَقَبَّلَنَّ	لَتَتَقَبَّلَنْ	لَتُتَقَبَّلَنْ
تثنیہ مؤنث غائب	لَتَتَقَبَّلَانِّ	لَتُتَقَبَّلَانِّ	X	X
جمع مؤنث غائب	لَيَتَقَبَّلْنَانِّ	لَيُتَقَبَّلْنَانِّ	X	X
واحد مذکر حاضر	لَتَتَقَبَّلَنَّ	لَتُتَقَبَّلَنَّ	لَتَتَقَبَّلَنْ	لَتُتَقَبَّلَنْ
تثنیہ مذکر حاضر	لَتَتَقَبَّلَانِّ	لَتُتَقَبَّلَانِّ	X	X
جمع مذکر حاضر	لَتَتَقَبَّلُنَّ	لَتُتَقَبَّلُنَّ	لَتَتَقَبَّلُنْ	لَتُتَقَبَّلُنْ
واحد مؤنث حاضر	لَتَتَقَبَّلِنَّ	لَتُتَقَبَّلِنَّ	لَتَتَقَبَّلِنْ	لَتُتَقَبَّلِنْ
تثنیہ مؤنث حاضر	لَتَتَقَبَّلَانِّ	لَتُتَقَبَّلَانِّ	X	X
جمع مؤنث حاضر	لَتَتَقَبَّلْنَانِّ	لَتُتَقَبَّلْنَانِّ	X	X
واحد متکلم	لَاَتَقَبَّلَنَّ	لَاُتَقَبَّلَنَّ	لَاَتَقَبَّلَنْ	لَاُتَقَبَّلَنْ
متکلم مع الغیر	لَنَتَقَبَّلَنَّ	لَنُتَقَبَّلَنَّ	لَنَتَقَبَّلَنْ	لَنُتَقَبَّلَنْ

کتاب خریدنے کے لئے رابطہ کریں
mazahirhujveri@gmail.com
0336 - 4146 934
مرکز علی بن عثمان
DarseNizami.MadinaAcademy.pk

صرف کبیر فعل امر و نہی

صیغہ	امر حاضر		نہی حاضر	
	معروف	مجہول	معروف	مجہول
واحد مذکر حاضر	تَقَبَّلْ	لِتُتَقَبَّلْ	لَاتَتَقَبَّلْ	لَاتُتَقَبَّلْ
تثنیہ مذکر حاضر	تَقَبَّلَا	لِتُتَقَبَّلَا	لَاتَتَقَبَّلَا	لَاتُتَقَبَّلَا
جمع مذکر حاضر	تَقَبَّلُوْا	لِتُتَقَبَّلُوْا	لَاتَتَقَبَّلُوْا	لَاتُتَقَبَّلُوْا
واحد مؤنث حاضر	تَقَبَّلِیْ	لِتُتَقَبَّلِیْ	لَاتَتَقَبَّلِیْ	لَاتُتَقَبَّلِیْ
تثنیہ مؤنث حاضر	تَقَبَّلَا	لِتُتَقَبَّلَا	لَاتَتَقَبَّلَا	لَاتُتَقَبَّلَا
جمع مؤنث حاضر	تَقَبَّلْنَ	لِتُتَقَبَّلْنَ	لَاتَتَقَبَّلْنَ	لَاتُتَقَبَّلْنَ

مرکز علی بن عثمان

	امر غائب و متکلم		نہی غائب و متکلم	
واحد مذکر غائب	لِیَتَقَبَّلْ	لِیُتَقَبَّلْ	لَایَتَقَبَّلْ	لَایُتَقَبَّلْ
تثنیہ مذکر غائب	لِیَتَقَبَّلَا	لِیُتَقَبَّلَا	لَایَتَقَبَّلَا	لَایُتَقَبَّلَا
جمع مذکر غائب	لِیَتَقَبَّلُوْا	لِیُتَقَبَّلُوْا	لَایَتَقَبَّلُوْا	لَایُتَقَبَّلُوْا
واحد مؤنث غائب	لِتَتَقَبَّلْ	لِتُتَقَبَّلْ	لَاتَتَقَبَّلْ	لَاتُتَقَبَّلْ
تثنیہ مؤنث غائب	لِتَتَقَبَّلَا	لِتُتَقَبَّلَا	لَاتَتَقَبَّلَا	لَاتُتَقَبَّلَا
جمع مؤنث غائب	لِیَتَقَبَّلْنَ	لِیُتَقَبَّلْنَ	لَایَتَقَبَّلْنَ	لَایُتَقَبَّلْنَ
واحد متکلم	لِاَتَقَبَّلْ	لِاُتَقَبَّلْ	لَااَتَقَبَّلْ	لَااُتَقَبَّلْ
متکلم مع الغیر	لِنَتَقَبَّلْ	لِنُتَقَبَّلْ	لَانَتَقَبَّلْ	لَانُتَقَبَّلْ

کتاب خریدنے کے لئے رابطہ کریں
mazahirhujveri@gmail.com
0336 - 4146 934
مرکز علی بن عثمان
DarseNizami.MadinaAcademy.pk

صرف کبیر فعل امر تاکید

صیغہ	امر حاضر بانون ثقیلہ		امر حاضر بانون خفیفہ	
	معروف	مجہول	معروف	مجہول
واحد مذکر حاضر	تَقَبَّلَنَّ	لِتُتَقَبَّلَنَّ	تَقَبَّلَنْ	لِتُتَقَبَّلَنْ
تثنیہ مذکر حاضر	تَقَبَّلَانِّ	لِتُتَقَبَّلَانِّ	X	X
جمع مذکر حاضر	تَقَبَّلُنَّ	لِتُتَقَبَّلُنَّ	تَقَبَّلُنْ	لِتُتَقَبَّلُنْ
واحد مؤنث حاضر	تَقَبَّلِنَّ	لِتُتَقَبَّلِنَّ	تَقَبَّلِنْ	لِتُتَقَبَّلِنْ
تثنیہ مؤنث حاضر	تَقَبَّلَانِّ	لِتُتَقَبَّلَانِّ	X	X
جمع مؤنث حاضر	تَقَبَّلْنَانِّ	لِتُتَقَبَّلْنَانِّ	X	X

	امر غائب ومتکلم بانون ثقیلہ		امر غائب ومتکلم بانون خفیفہ	
واحد مذکر غائب	لِيَتَقَبَّلَنَّ	لِيُتَقَبَّلَنَّ	لِيَتَقَبَّلَنْ	لِيُتَقَبَّلَنْ
تثنیہ مذکر غائب	لِيَتَقَبَّلَانِّ	لِيُتَقَبَّلَانِّ	X	X
جمع مذکر غائب	لِيَتَقَبَّلُنَّ	لِيُتَقَبَّلُنَّ	لِيَتَقَبَّلُنْ	لِيُتَقَبَّلُنْ
واحد مؤنث غائب	لِتَتَقَبَّلَنَّ	لِتُتَقَبَّلَنَّ	لِتَتَقَبَّلَنْ	لِتُتَقَبَّلَنْ
تثنیہ مؤنث غائب	لِتَتَقَبَّلَانِّ	لِتُتَقَبَّلَانِّ	X	X
جمع مؤنث غائب	لِيَتَقَبَّلْنَانِّ	لِيُتَقَبَّلْنَانِّ	X	X
واحد متکلم	لِاَتَقَبَّلَنَّ	لِاُتَقَبَّلَنَّ	لِاَتَقَبَّلَنْ	لِاُتَقَبَّلَنْ
متکلم مع الغیر	لِنَتَقَبَّلَنَّ	لِنُتَقَبَّلَنَّ	لِنَتَقَبَّلَنْ	لِنُتَقَبَّلَنْ

کتاب خریدنے کے لئے رابطہ کریں
mazahirhujveri@gmail.com
0336 - 4146 934
مرکز علی بن عثمان
DarseNizami.MadinaAcademy.pk

صرف کبیر فعل نہی تاکید

صیغہ	نہی حاضر بانون ثقیلہ		نہی حاضر بانون خفیفہ	
	معروف	مجہول	معروف	مجہول
واحد مذکر حاضر	لَاتَتَقَبَّلَنَّ	لَاتُتَقَبَّلَنَّ	لَاتَتَقَبَّلَنْ	لَاتُتَقَبَّلَنْ
تثنیہ مذکر حاضر	لَاتَتَقَبَّلَانِّ	لَاتُتَقَبَّلَانِّ	X	X
جمع مذکر حاضر	لَاتَتَقَبَّلُنَّ	لَاتُتَقَبَّلُنَّ	لَاتَتَقَبَّلُنْ	لَاتُتَقَبَّلُنْ
واحد مؤنث حاضر	لَاتَتَقَبَّلِنَّ	لَاتُتَقَبَّلِنَّ	لَاتَتَقَبَّلِنْ	لَاتُتَقَبَّلِنْ
تثنیہ مؤنث حاضر	لَاتَتَقَبَّلَانِّ	لَاتُتَقَبَّلَانِّ	X	X
جمع مؤنث حاضر	لَاتَتَقَبَّلْنَانِّ	لَاتُتَقَبَّلْنَانِّ	X	X

	نہی غائب ومتکلم بانون ثقیلہ		نہی غائب ومتکلم بانون خفیفہ	
واحد مذکر غائب	لَایَتَقَبَّلَنَّ	لَایُتَقَبَّلَنَّ	لَایَتَقَبَّلَنْ	لَایُتَقَبَّلَنْ
تثنیہ مذکر غائب	لَایَتَقَبَّلَانِّ	لَایُتَقَبَّلَانِّ	X	X
جمع مذکر غائب	لَایَتَقَبَّلُنَّ	لَایُتَقَبَّلُنَّ	لَایَتَقَبَّلُنْ	لَایُتَقَبَّلُنْ
واحد مؤنث غائب	لَاتَتَقَبَّلَنَّ	لَاتُتَقَبَّلَنَّ	لَاتَتَقَبَّلَنْ	لَاتُتَقَبَّلَنْ
تثنیہ مؤنث غائب	لَاتَتَقَبَّلَانِّ	لَاتُتَقَبَّلَانِّ	X	X
جمع مؤنث غائب	لَایَتَقَبَّلْنَانِّ	لَایُتَقَبَّلْنَانِّ	X	X
واحد متکلم	لَااَتَقَبَّلَنَّ	لَااُتَقَبَّلَنَّ	لَااَتَقَبَّلَنْ	لَااُتَقَبَّلَنْ
متکلم مع الغیر	لَانَتَقَبَّلَنَّ	لَانُتَقَبَّلَنَّ	لَانَتَقَبَّلَنْ	لَانُتَقَبَّلَنْ

کتاب خریدنے کے لئے رابطہ کریں
mazahirhujveri@gmail.com
0336 - 4146 934
مرکز علی بن عثمان
DarseNizami.MadinaAcademy.pk

مرکز علی بن عثمان

صرف کبیر اسم

اسمِ فاعل		اسمِ مفعول	اسمِ ظرف	
صیغہ	گردان	گردان	صیغہ	گردان
واحد مذکر	مُتَقَبِّلٌ	مُتَقَبَّلٌ	واحد	مُتَقَبَّلٌ
تثنیہ مذکر	مُتَقَبِّلَانِ	مُتَقَبَّلَانِ	تثنیہ	مُتَقَبَّلَانِ
جمع مذکر	مُتَقَبِّلُوْنَ	مُتَقَبَّلُوْنَ	جمع	مُتَقَبَّلَاتٌ
واحد مؤنث	مُتَقَبِّلَةٌ	مُتَقَبَّلَةٌ	X	X
تثنیہ مؤنث	مُتَقَبِّلَتَانِ	مُتَقَبَّلَتَانِ	X	X
جمع مؤنث	مُتَقَبِّلَاتٌ	مُتَقَبَّلَاتٌ	X	X

مرکز علی بن عثمان

"جس نے کسی تنگ دست پر آسانی کی
اللہ تعالیٰ اس پر دنیا و آخرت میں آسانی فرمائے گا"

[الحدیث]

کتاب خریدنے کے لئے رابطہ کریں
mazahirhujveri@gmail.com
0336 - 4146 934
مرکز علی بن عثمان
DarseNizami.MadinaAcademy.pk

مرکز علی بن عثمان

مصادر

	مصدر	حروفِ اصلیہ	معنٰی	صرف صغیر
۱	اَلتَّقَبُّلُ	ق ۔ ب ۔ ل	قبول کرنا	گردان ہو چکی
۲	اَلتَّفَكُّهُ	ف ۔ ك ۔ ہ	پھل کھانا	تَفَكَّهَ يَتَفَكَّهُ تَفَكُّهًا فَهُوَ مُتَفَكِّهٌ وَتُفُكِّهَ يُتَفَكَّهُ تَفَكُّهًا فَذَاكَ مُتَفَكَّهٌ اَلْاَمْرُ مِنْهُ تَفَكَّهْ وَالنَّهْيُ عَنْهُ لَاتَتَفَكَّهْ اَلظَّرْفُ مِنْهُ مُتَفَكَّهٌ
۳	اَلتَّلَبُّثُ	ل ۔ ب ۔ ث	دیر کرنا	تَلَبَّثَ يَتَلَبَّثُ تَلَبُّثًا فَهُوَ مُتَلَبِّثٌ وَتُلُبِّثَ يُتَلَبَّثُ تَلَبُّثًا فَذَاكَ مُتَلَبَّثٌ اَلْاَمْرُ مِنْهُ تَلَبَّثْ وَالنَّهْيُ عَنْهُ لَاتَتَلَبَّثْ اَلظَّرْفُ مِنْهُ مُتَلَبَّثٌ
۴	اَلتَّعَجُّلُ	ع ۔ ج ۔ ل	جلدی کرنا / دوڑنا	تَعَجَّلَ يَتَعَجَّلُ تَعَجُّلًا فَهُوَ مُتَعَجِّلٌ وَتُعُجِّلَ يُتَعَجَّلُ تَعَجُّلًا فَذَاكَ مُتَعَجَّلٌ اَلْاَمْرُ مِنْهُ تَعَجَّلْ وَالنَّهْيُ عَنْهُ لَاتَتَعَجَّلْ اَلظَّرْفُ مِنْهُ مُتَعَجَّلٌ
۵	اَلتَّبَسُّمُ	ب ۔ س ۔ م	مسکرانا	تَبَسَّمَ يَتَبَسَّمُ تَبَسُّمًا فَهُوَ مُتَبَسِّمٌ وَتُبُسِّمَ يُتَبَسَّمُ تَبَسُّمًا فَذَاكَ مُتَبَسَّمٌ اَلْاَمْرُ مِنْهُ تَبَسَّمْ وَالنَّهْيُ عَنْهُ لَاتَتَبَسَّمْ اَلظَّرْفُ مِنْهُ مُتَبَسَّمٌ

مرکز علی بن عثمان

قواعدِ تفعل تفاعل (صحیح سے)

قاعدہ نمبر ۱:

ابوابِ تائی (تَفَعُّل / تَفَاعُل / تَفَعْلُل) میں مضارع معروف کے شروع میں جب دو تاء جمع ہوں تو ایک تاء کو حذف کرنا جائز ہے، جیسے:

تَتَذَكَّرُوْنَ سے تَذَكَّرُوْنَ (قرآن مجید میں دونوں مثالیں موجود ہیں) اور تَتَظَاهَرُوْنَ سے تَظَاهَرُوْنَ (یہ بھی قرآن مجید میں موجود ہیں)۔

البتہ مضارع مجہول میں دو تاء میں سے ایک کو حذف نہیں کیا جا سکتا۔

کتاب خریدنے کے لئے رابطہ کریں
mazahirhujveri@gmail.com
0336 - 4146 934
مرکز علی بن عثمان
DarseNizami.MadinaAcademy.pk

مرکز علی بن عثمان

فقیہِ اعظم ابوالخیر مفتی محمد نور اللہ نعیمی بصیر پوری نوّر اللہ مرقدہ نے اس قانون کو یوں ذکر فرمایا:

وچہ تَفَعُّل یا تَفَاعُل یا تَفَعْلُل آوَن
دوتئیں معلوم مضارع جائز ہِک گراوَن
[قانونچہ نور القوانین]

☆ ابوابِ تائی وہ ہیں جن کی ماضی کے شروع میں تاء زائدہ ہو جیسے باب تَفَعُّل، اس کی ماضی (تَقَبَّلَ) کے شروع میں تاء ہے۔

قاعدہ نمبر۲:

تاء و ثاء و جیم و دال و ذال و زاء
سین و شین و صاد و ضاد و طاء وظاء

باب تَفَعُّل یا تَفَاعُل کا فاء کلمہ اگر حروفِ مذکورہ میں سے ہو تو جائز ہے کہ تاء کی حرکت گرا کر فاء کی جنس کر کے ادغام کریں۔ نیز ماضی، امر حاضر معروف اور مصدر کے اوّل میں ہمزہ وصلی زیادہ کریں۔ جیسے:

تَطَهُّرٌ سے اِطَّهُّرٌ، تَطَهَّرَ سے اِطَّهَّرَ، یَتَطَهَّرُ سے یَطَّهَّرُ، تَطَهَّرْ سے اِطَّهَّرْ، مُتَطَهِّرٌ سے مُطَّهِّرٌ، مُتَزَمِّلٌ سے مُزَّمِّلٌ اور مُتَدَثِّرٌ سے مُدَّثِّرٌ۔

تمرینات

تمرین نمبر۱: ترجمہ کریں

(۱) یَتَفَکَّهُوْنَ (۲) مُتَبَسِّمِیْنَ (۳) لَاتَعَجَّلَانِ

تمرین نمبر۲: عربی بنائیں

(۱) جلدی کر (۲) ضرور اُن دو نے پھل کھایا

تمرین نمبر۳: صرف صغیر بنائیں

کتاب خریدنے کے لئے رابطہ کریں
mazahirhujveri@gmail.com
0336 - 4146 934
مرکز علی بن عثمان
DarseNizami.MadinaAcademy.pk

مرکز علی بن عثمان

مصدر	مادہ	معنٰی	مصدر	مادہ	معنٰی
اَلتَّبَرُّكُ	ب۔ر۔ک	بابرکت ہونا	اَلتَّطَهُّرُ	ط۔ھ۔ر	پاک ہونا
اَلتَّجَرُّدُ	ج۔ر۔د	اکیلا ہونا	اَلتَّعَلُّمُ	ع۔ل۔م	سیکھنا
اَلتَّجَرُّعُ	ج۔ر۔ع	گھونٹ گھونٹ پینا	اَلتَّفَرُّدُ	ف۔ر۔د	یکتا ہونا
اَلتَّجَنُّبُ	ج۔ن۔ب	ایک طرف ہونا	اَلتَّفَرُّقُ	ف۔ر۔ق	جُدا جُدا ہونا
اَلتَّحَرُّكُ	ح۔ر۔ک	ہلنا	اَلتَّفَسُّخُ	ف۔س۔خ	پھٹنا
اَلتَّحَسُّرُ	ح۔س۔ر	حسرت کرنا	اَلتَّفَقُّهُ	ف۔ق۔ہ	دین کی سمجھ ہونا
اَلتَّخَلُّصُ	خ۔ل۔ص	چھوٹنا	اَلتَّفَكُّرُ	ف۔ک۔ر	سوچنا
اَلتَّخَلُّفُ	خ۔ل۔ف	پیچھے رہنا	اَلتَّقَدُّسُ	ق۔د۔س	پاک ہونا
اَلتَّخَلُّقُ	خ۔ل۔ق	عادت پکڑنا	اَلتَّقَدُّمُ	ق۔د۔م	آگے ہونا
اَلتَّدَبُّرُ	د۔ب۔ر	غور وفکر کرنا	اَلتَّقَرُّبُ	ق۔ر۔ب	قرب حاصل کرنا
اَلتَّذَكُّرُ	ذ۔ک۔ر	یاد کرنا/نصیحت قبول کرنا	اَلتَّقَلُّبُ	ق۔ل۔ب	بدلنا
اَلتَّرَبُّصُ	ر۔ب۔ص	انتظار کرنا	اَلتَّقَلُّسُ	ق۔ل۔س	سُکڑنا
اَلتَّرَشُّحُ	ر۔ش۔ح	ٹپکنا	اَلتَّكَفُّلُ	ک۔ف۔ل	کفیل ہونا
اَلتَّزَوُّجُ	ز۔و۔ج	نکاح کرنا	اَلتَّكَلُّفُ	ک۔ل۔ف	بناوٹ کرنا
اَلتَّسَحُّرُ	س۔ح۔ر	سحری کھانا	اَلتَّكَلُّمُ	ک۔ل۔م	بات کرنا
اَلتَّشَبُّثُ	ش۔ب۔ث	چنگل مارنا	اَلتَّلَطُّخُ	ل۔ط۔خ	آلودہ ہونا
اَلتَّصَلُّبُ	ص۔ل۔ب	سخت ہونا	اَلتَّمَكُّنُ	م۔ک۔ن	جگہ پانا
اَلتَّضَرُّعُ	ض۔ر۔ع	آہ وزاری کرنا			

تمرین نمبر۴: صیغہ بتائیں

(۱)تَبَيَّنَتْ (۲)مُتَبَرِّجَاتٍ (۳)يَتَضَرَّعُوْنَ (۴)تَزَيَّلُوْا

(۵)تَزَوَّدُوْا (۶)يَتَرَقَّبُ (۷)يَتَرَدَّدُوْنَ (۸)مُتَحَيِّزًا

(۹)تَرَبَّصْتُمْ (۱۰)مُتَصَدِّعًا (۱۱)مُتَفَرِّقَةٌ (۱۲)اَلْمُتَطَهِّرِيْنَ

(۱۳)مُتَعَمِّدًا (۱۴)تَمَثَّلَ (۱۵)مُتَقَلَّبَكُمْ (۱۶)تَوَكَّلُوْا

(۱۷)اَلْمُتَكَبِّرِيْنَ (۱۸)نَتَوَكَّلُ (۱۹)فَتَهَجَّدْ (۲۰)فَتَنَقَّبُوْا

(۲۱)تَوَجَّهَ (۲۲)تَبَرَّجْنَ (۲۳)تَذَكَّرُوْنَ (۲۴)مُتَرَبِّصُوْنَ

(۲۵)لَاتَفَرَّقُوْا (۲۶)مُتَفَرِّقُوْنَ (۲۷)تَفَكَّهُوْنَ (۲۸)اَلْمُتَكَلِّفِيْنَ

کتاب خریدنے کے لئے رابطہ کریں
mazahirhujveri@gmail.com
0336 - 4146 934
DarseNizami.MadinaAcademy.pk
مرکز علی بن عثمان

چوتھا باب

مُفَاعَلَةٌ

صرف صغیر

قَاتَلَ [فعل ماضی معروف]	يُقَاتِلُ [فعل مضارع معروف]	مُقَاتَلَةً وَّ قِتَالًا [مصدر مبنی للفاعل]	فَهُوَ مُقَاتِلٌ [اسمِ فاعل]
قُوْتِلَ [فعل ماضی مجہول]	يُقَاتَلُ [فعل مضارع مجہول]	مُقَاتَلَةً وَّ قِتَالًا [مصدر مبنی للمفعول]	فَذَاكَ مُقَاتَلٌ [اسمِ مفعول]
اَلْاَمْرُ مِنْهُ قَاتِلْ [فعل امر]	وَالنَّهْيُ عَنْهُ لَاتُقَاتِلْ [فعل نہی]	اَلظَّرْفُ مِنْهُ مُقَاتَلٌ [اسمِ ظرف]	وَالْاٰلَةُ مِنْهُ X [اسمِ آلہ صغریٰ]
X [اسمِ آلہ وسطیٰ]	X [اسمِ آلہ کبریٰ]	اَفْعَلُ التَّفْضِيْلِ لِلْمُذَكَّرِ مِنْهُ X [اسمِ تفضیل مذکر]	وَالْمُؤَنَّثِ مِنْهُ X [اسمِ تفضیل مؤنث]

کتاب خریدنے کے لئے رابطہ کریں
mazahirhujveri@gmail.com
0336 - 4146 934
DarseNizami.MadinaAcademy.pk
مرکز علی بن عثمان

صرف کبیر فعل ماضی

	ماضی مثبت		ماضی منفی	
صیغہ	معروف	مجہول	معروف	مجہول
واحد مذکر غائب	قَاتَلَ	قُوْتِلَ	مَا قَاتَلَ	مَا قُوْتِلَ
تثنیہ مذکر غائب	قَاتَلَا	قُوْتِلَا	مَا قَاتَلَا	مَا قُوْتِلَا
جمع مذکر غائب	قَاتَلُوْا	قُوْتِلُوْا	مَا قَاتَلُوْا	مَا قُوْتِلُوْا
واحد مؤنث غائب	قَاتَلَتْ	قُوْتِلَتْ	مَا قَاتَلَتْ	مَا قُوْتِلَتْ
تثنیہ مؤنث غائب	قَاتَلَتَا	قُوْتِلَتَا	مَا قَاتَلَتَا	مَا قُوْتِلَتَا
جمع مؤنث غائب	قَاتَلْنَ	قُوْتِلْنَ	مَا قَاتَلْنَ	مَا قُوْتِلْنَ
واحد مذکر حاضر	قَاتَلْتَ	قُوْتِلْتَ	مَا قَاتَلْتَ	مَا قُوْتِلْتَ
تثنیہ مذکر حاضر	قَاتَلْتُمَا	قُوْتِلْتُمَا	مَا قَاتَلْتُمَا	مَا قُوْتِلْتُمَا
جمع مذکر حاضر	قَاتَلْتُمْ	قُوْتِلْتُمْ	مَا قَاتَلْتُمْ	مَا قُوْتِلْتُمْ
واحد مؤنث حاضر	قَاتَلْتِ	قُوْتِلْتِ	مَا قَاتَلْتِ	مَا قُوْتِلْتِ
تثنیہ مؤنث حاضر	قَاتَلْتُمَا	قُوْتِلْتُمَا	مَا قَاتَلْتُمَا	مَا قُوْتِلْتُمَا
جمع مؤنث حاضر	قَاتَلْتُنَّ	قُوْتِلْتُنَّ	مَاقَاتَلْتُنَّ	مَا قُوْتِلْتُنَّ
واحد متکلم	قَاتَلْتُ	قُوْتِلْتُ	مَا قَاتَلْتُ	مَا قُوْتِلْتُ
متکلم مع الغیر	قَاتَلْنَا	قُوْتِلْنَا	مَا قَاتَلْنَا	مَا قُوْتِلْنَا

مرکز علی بن عثمان

DarseNizami.MadinaAcademy.pk

کتاب خریدنے کے لئے رابطہ کریں
mazahirhujveri@gmail.com
0336 - 4146 934

مرکز علی بن عثمان

صرف کبیر فعل مضارع

	مضارع مثبت		مضارع منفی	
صیغہ	معروف	مجہول	معروف	مجہول
واحد مذکر غائب	يُقَاتِلُ	يُقَاتَلُ	لَا يُقَاتِلُ	لَا يُقَاتَلُ
تثنیہ مذکر غائب	يُقَاتِلَانِ	يُقَاتَلَانِ	لَا يُقَاتِلَانِ	لَا يُقَاتَلَانِ
جمع مذکر غائب	يُقَاتِلُوْنَ	يُقَاتَلُوْنَ	لَا يُقَاتِلُوْنَ	لَا يُقَاتَلُوْنَ
واحد مؤنث غائب	تُقَاتِلُ	تُقَاتَلُ	لَا تُقَاتِلُ	لَا تُقَاتَلُ
تثنیہ مؤنث غائب	تُقَاتِلَانِ	تُقَاتَلَانِ	لَا تُقَاتِلَانِ	لَا تُقَاتَلَانِ
جمع مؤنث غائب	يُقَاتِلْنَ	يُقَاتَلْنَ	لَا يُقَاتِلْنَ	لَا يُقَاتَلْنَ
واحد مذکر حاضر	تُقَاتِلُ	تُقَاتَلُ	لَا تُقَاتِلُ	لَا تُقَاتَلُ
تثنیہ مذکر حاضر	تُقَاتِلَانِ	تُقَاتَلَانِ	لَا تُقَاتِلَانِ	لَا تُقَاتَلَانِ
جمع مذکر حاضر	تُقَاتِلُوْنَ	تُقَاتَلُوْنَ	لَا تُقَاتِلُوْنَ	لَا تُقَاتَلُوْنَ
واحد مؤنث حاضر	تُقَاتِلِيْنَ	تُقَاتَلِيْنَ	لَا تُقَاتِلِيْنَ	لَا تُقَاتَلِيْنَ
تثنیہ مؤنث حاضر	تُقَاتِلَانِ	تُقَاتَلَانِ	لَا تُقَاتِلَانِ	لَا تُقَاتَلَانِ
جمع مؤنث حاضر	تُقَاتِلْنَ	تُقَاتَلْنَ	لَا تُقَاتِلْنَ	لَا تُقَاتَلْنَ
واحد متکلم	اُقَاتِلُ	اُقَاتَلُ	لَا اُقَاتِلُ	لَا اُقَاتَلُ
متکلم مع الغیر	نُقَاتِلُ	نُقَاتَلُ	لَا نُقَاتِلُ	لَا نُقَاتَلُ

کتاب خریدنے کے لئے رابطہ کریں
mazahirhujveri@gmail.com
0336 - 4146 934
مرکز علی بن عثمان
DarseNizami.MadinaAcademy.pk

صرف کبیر فعل نفی تاکید/جحد

	نفی تاکید بلن ناصبہ		نفی جحد بلم جازمہ	
صیغہ	معروف	مجہول	معروف	مجہول
واحد مذکر غائب	لَنْ یُّقَاتِلَ	لَنْ یُّقَاتَلَ	لَمْ یُقَاتِلْ	لَمْ یُقَاتَلْ
تثنیہ مذکر غائب	لَنْ یُّقَاتِلَا	لَنْ یُّقَاتَلَا	لَمْ یُقَاتِلَا	لَمْ یُقَاتَلَا
جمع مذکر غائب	لَنْ یُّقَاتِلُوْا	لَنْ یُّقَاتَلُوْا	لَمْ یُقَاتِلُوْا	لَمْ یُقَاتَلُوْا
واحد مؤنث غائب	لَنْ تُقَاتِلَ	لَنْ تُقَاتَلَ	لَمْ تُقَاتِلْ	لَمْ تُقَاتَلْ
تثنیہ مؤنث غائب	لَنْ تُقَاتِلَا	لَنْ تُقَاتَلَا	لَمْ تُقَاتِلَا	لَمْ تُقَاتَلَا
جمع مؤنث غائب	لَنْ یُّقَاتِلْنَ	لَنْ یُّقَاتَلْنَ	لَمْ یُقَاتِلْنَ	لَمْ یُقَاتَلْنَ
واحد مذکر حاضر	لَنْ تُقَاتِلَ	لَنْ تُقَاتَلَ	لَمْ تُقَاتِلْ	لَمْ تُقَاتَلْ
تثنیہ مذکر حاضر	لَنْ تُقَاتِلَا	لَنْ تُقَاتَلَا	لَمْ تُقَاتِلَا	لَمْ تُقَاتَلَا
جمع مذکر حاضر	لَنْ تُقَاتِلُوْا	لَنْ تُقَاتَلُوْا	لَمْ تُقَاتِلُوْا	لَمْ تُقَاتَلُوْا
واحد مؤنث حاضر	لَنْ تُقَاتِلِیْ	لَنْ تُقَاتَلِیْ	لَمْ تُقَاتِلِیْ	لَمْ تُقَاتَلِیْ
تثنیہ مؤنث حاضر	لَنْ تُقَاتِلَا	لَنْ تُقَاتَلَا	لَمْ تُقَاتِلَا	لَمْ تُقَاتَلَا
جمع مؤنث حاضر	لَنْ تُقَاتِلْنَ	لَنْ تُقَاتَلْنَ	لَمْ تُقَاتِلْنَ	لَمْ تُقَاتَلْنَ
واحد متکلم	لَنْ اُقَاتِلَ	لَنْ اُقَاتَلَ	لَمْ اُقَاتِلْ	لَمْ اُقَاتَلْ
متکلم مع الغیر	لَنْ نُّقَاتِلَ	لَنْ نُّقَاتَلَ	لَمْ نُقَاتِلْ	لَمْ نُقَاتَلْ

کتاب خریدنے کے لئے رابطہ کریں
mazahirhujveri@gmail.com
0336 - 4146 934
DarseNizami.MadinaAcademy.pk
مرکز علی بن عثمان

صرف کبیر فعل مضارع تاکید

	لام تاکید بانون تاکید ثقیلہ		لام تاکید بانون تاکید خفیفہ	
صیغہ	معروف	مجہول	معروف	مجہول
واحد مذکر غائب	لَيُقَاتِلَنَّ	لَيُقَاتَلَنَّ	لَيُقَاتِلَنْ	لَيُقَاتَلَنْ
تثنیہ مذکر غائب	لَيُقَاتِلَانِّ	لَيُقَاتَلَانِّ	X	X
جمع مذکر غائب	لَيُقَاتِلُنَّ	لَيُقَاتَلُنَّ	لَيُقَاتِلُنْ	لَيُقَاتَلُنْ
واحد مؤنث غائب	لَتُقَاتِلَنَّ	لَتُقَاتَلَنَّ	لَتُقَاتِلَنْ	لَتُقَاتَلَنْ
تثنیہ مؤنث غائب	لَتُقَاتِلَانِّ	لَتُقَاتَلَانِّ	X	X
جمع مؤنث غائب	لَيُقَاتِلْنَانِّ	لَيُقَاتَلْنَانِّ	X	X
واحد مذکر حاضر	لَتُقَاتِلَنَّ	لَتُقَاتَلَنَّ	لَتُقَاتِلَنْ	لَتُقَاتَلَنْ
تثنیہ مذکر حاضر	لَتُقَاتِلَانِّ	لَتُقَاتَلَانِّ	X	X
جمع مذکر حاضر	لَتُقَاتِلُنَّ	لَتُقَاتَلُنَّ	لَتُقَاتِلُنْ	لَتُقَاتَلُنْ
واحد مؤنث حاضر	لَتُقَاتِلِنَّ	لَتُقَاتَلِنَّ	لَتُقَاتِلِنْ	لَتُقَاتَلِنْ
تثنیہ مؤنث حاضر	لَتُقَاتِلَانِّ	لَتُقَاتَلَانِّ	X	X
جمع مؤنث حاضر	لَتُقَاتِلْنَانِّ	لَتُقَاتَلْنَانِّ	X	X
واحد متکلم	لَاُقَاتِلَنَّ	لَاُقَاتَلَنَّ	لَاُقَاتِلَنْ	لَاُقَاتَلَنْ
متکلم مع الغیر	لَنُقَاتِلَنَّ	لَنُقَاتَلَنَّ	لَنُقَاتِلَنْ	لَنُقَاتَلَنْ

کتاب خریدنے کے لئے رابطہ کریں
mazahirhujveri@gmail.com
0336 - 4146 934
مرکز علی بن عثمان
DarseNizami.MadinaAcademy.pk

صرف کبیر فعل امر و نہی

	امر حاضر		نہی حاضر	
صیغہ	معروف	مجہول	معروف	مجہول
واحد مذکر حاضر	قَاتِلْ	لِتُقَاتَلْ	لَاتُقَاتِلْ	لَاتُقَاتَلْ
تثنیہ مذکر حاضر	قَاتِلَا	لِتُقَاتَلَا	لَاتُقَاتِلَا	لَاتُقَاتَلَا
جمع مذکر حاضر	قَاتِلُوْا	لِتُقَاتَلُوْا	لَاتُقَاتِلُوْا	لَاتُقَاتَلُوْا
واحد مؤنث حاضر	قَاتِلِیْ	لِتُقَاتَلِیْ	لَاتُقَاتِلِیْ	لَاتُقَاتَلِیْ
تثنیہ مؤنث حاضر	قَاتِلَا	لِتُقَاتَلَا	لَاتُقَاتِلَا	لَاتُقَاتَلَا
جمع مؤنث حاضر	قَاتِلْنَ	لِتُقَاتَلْنَ	لَاتُقَاتِلْنَ	لَاتُقَاتَلْنَ

مرکز علی بن عثمان

	امر غائب و متکلم		نہی غائب و متکلم	
واحد مذکر غائب	لِیُقَاتِلْ	لِیُقَاتَلْ	لَایُقَاتِلْ	لَایُقَاتَلْ
تثنیہ مذکر غائب	لِیُقَاتِلَا	لِیُقَاتَلَا	لَایُقَاتِلَا	لَایُقَاتَلَا
جمع مذکر غائب	لِیُقَاتِلُوْا	لِیُقَاتَلُوْا	لَایُقَاتِلُوْا	لَایُقَاتَلُوْا
واحد مؤنث غائب	لِتُقَاتِلْ	لِتُقَاتَلْ	لَاتُقَاتِلْ	لَاتُقَاتَلْ
تثنیہ مؤنث غائب	لِتُقَاتِلَا	لِتُقَاتَلَا	لَاتُقَاتِلَا	لَاتُقَاتَلَا
جمع مؤنث غائب	لِیُقَاتِلْنَ	لِیُقَاتَلْنَ	لَایُقَاتِلْنَ	لَایُقَاتَلْنَ
واحد متکلم	لِاُقَاتِلْ	لِاُقَاتَلْ	لَااُقَاتِلْ	لَااُقَاتَلْ
متکلم مع الغیر	لِنُقَاتِلْ	لِنُقَاتَلْ	لَانُقَاتِلْ	لَانُقَاتَلْ

کتاب خریدنے کے لئے رابطہ کریں
mazahirhujveri@gmail.com
0336 - 4146 934
مرکز علی بن عثمان
DarseNizami.MadinaAcademy.pk

صرف کبیر فعل امر تاکید

صیغہ	امر حاضر بانون ثقیلہ		امر حاضر بانون خفیفہ	
	معروف	مجہول	معروف	مجہول
واحد مذکر حاضر	قَاتِلَنَّ	لِتُقَاتَلَنَّ	قَاتِلَنْ	لِتُقَاتَلَنْ
تثنیہ مذکر حاضر	قَاتِلَانِّ	لِتُقَاتَلَانِّ	X	X
جمع مذکر حاضر	قَاتِلُنَّ	لِتُقَاتَلُنَّ	قَاتِلُنْ	لِتُقَاتَلُنْ
واحد مؤنث حاضر	قَاتِلِنَّ	لِتُقَاتَلِنَّ	قَاتِلِنْ	لِتُقَاتَلِنْ
تثنیہ مؤنث حاضر	قَاتِلَانِّ	لِتُقَاتَلَانِّ	X	X
جمع مؤنث حاضر	قَاتِلْنَانِّ	لِتُقَاتَلْنَانِّ	X	X

	امر غائب ومتکلم بانون ثقیلہ		امر غائب ومتکلم بانون خفیفہ	
واحد مذکر غائب	لِيُقَاتِلَنَّ	لِيُقَاتَلَنَّ	لِيُقَاتِلَنْ	لِيُقَاتَلَنْ
تثنیہ مذکر غائب	لِيُقَاتِلَانِّ	لِيُقَاتَلَانِّ	X	X
جمع مذکر غائب	لِيُقَاتِلُنَّ	لِيُقَاتَلُنَّ	لِيُقَاتِلُنْ	لِيُقَاتَلُنْ
واحد مؤنث غائب	لِتُقَاتِلَنَّ	لِتُقَاتَلَنَّ	لِتُقَاتِلَنْ	لِتُقَاتَلَنْ
تثنیہ مؤنث غائب	لِتُقَاتِلَانِّ	لِتُقَاتَلَانِّ	X	X
جمع مؤنث غائب	لِيُقَاتِلْنَانِّ	لِيُقَاتَلْنَانِّ	X	X
واحد متکلم	لِاُقَاتِلَنَّ	لِاُقَاتَلَنَّ	لِاُقَاتِلَنْ	لِاُقَاتَلَنْ
متکلم مع الغیر	لِنُقَاتِلَنَّ	لِنُقَاتَلَنَّ	لِنُقَاتِلَنْ	لِنُقَاتَلَنْ

کتاب خریدنے کے لئے رابطہ کریں
mazahirhujveri@gmail.com
0336 - 4146 934
DarseNizami.MadinaAcademy.pk

صرف کبیر فعل نہی تاکید

صیغہ	نہی حاضر بانون ثقیلہ		نہی حاضر بانون خفیفہ	
	معروف	مجہول	معروف	مجہول
واحد مذکر حاضر	لَاتُقَاتِلَنَّ	لَاتُقَاتَلَنَّ	لَاتُقَاتِلَنْ	لَاتُقَاتَلَنْ
تثنیہ مذکر حاضر	لَاتُقَاتِلَانِّ	لَاتُقَاتَلَانِّ	X	X
جمع مذکر حاضر	لَاتُقَاتِلُنَّ	لَاتُقَاتَلُنَّ	لَاتُقَاتِلُنْ	لَاتُقَاتَلُنْ
واحد مؤنث حاضر	لَاتُقَاتِلِنَّ	لَاتُقَاتَلِنَّ	لَاتُقَاتِلِنْ	لَاتُقَاتَلِنْ
تثنیہ مؤنث حاضر	لَاتُقَاتِلَانِّ	لَاتُقَاتَلَانِّ	X	X
جمع مؤنث حاضر	لَاتُقَاتِلْنَانِّ	لَاتُقَاتَلْنَانِّ	X	X

	نہی غائب ومتکلم بانون ثقیلہ		نہی غائب ومتکلم بانون خفیفہ	
واحد مذکر غائب	لَایُقَاتِلَنَّ	لَایُقَاتَلَنَّ	لَایُقَاتِلَنْ	لَایُقَاتَلَنْ
تثنیہ مذکر غائب	لَایُقَاتِلَانِّ	لَایُقَاتَلَانِّ	X	X
جمع مذکر غائب	لَایُقَاتِلُنَّ	لَایُقَاتَلُنَّ	لَایُقَاتِلُنْ	لَایُقَاتَلُنْ
واحد مؤنث غائب	لَاتُقَاتِلَنَّ	لَاتُقَاتَلَنَّ	لَاتُقَاتِلَنْ	لَاتُقَاتَلَنْ
تثنیہ مؤنث غائب	لَاتُقَاتِلَانِّ	لَاتُقَاتَلَانِّ	X	X
جمع مؤنث غائب	لَایُقَاتِلْنَانِّ	لَایُقَاتَلْنَانِّ	X	X
واحد متکلم	لَااُقَاتِلَنَّ	لَااُقَاتَلَنَّ	لَااُ قَاتِلَنْ	لَااُقَاتَلَنْ
متکلم مع الغیر	لَانُقَاتِلَنَّ	لَانُقَاتَلَنَّ	لَانُقَاتِلَنْ	لَانُقَاتَلَنْ

کتاب خریدنے کے لئے رابطہ کریں
mazahirhujveri@gmail.com
0336 - 4146 934
مرکز علی بن عثمان
DarseNizami.MadinaAcademy.pk

صرف کبیر اسم

اسمِ فاعل		اسمِ مفعول	اسمِ ظرف	
صیغہ	گردان	گردان	صیغہ	گردان
واحد مذکر	مُقَاتِلٌ	مُقَاتَلٌ	واحد	مُقَاتَلٌ
تثنیہ مذکر	مُقَاتِلَانِ	مُقَاتَلَانِ	تثنیہ	مُقَاتَلَانِ
جمع مذکر	مُقَاتِلُوْنَ	مُقَاتَلُوْنَ	جمع	مُقَاتَلَاتٌ
واحد مؤنث	مُقَاتِلَةٌ	مُقَاتَلَةٌ	x	X
تثنیہ مؤنث	مُقَاتِلَتَانِ	مُقَاتَلَتَانِ	x	X
جمع مؤنث	مُقَاتِلَاتٌ	مُقَاتَلَاتٌ	x	X

مصادر

	مصدر	حروفِ اصلیہ	معنٰی	صرف صغیر
۱	اَلْمُقَاتَلَةُ / اَلْقِتَالُ	ق ۔ ت ۔ ل	آپس میں لڑنا جھگڑنا	گردان ہو چکی
۲	اَلْمُعَاقَبَةُ / اَلْعِقَابُ	ع ۔ ق ۔ ب	ایک دوسرے کو سزا دینا	عَاقَبَ يُعَاقِبُ مُعَاقَبَةً وَّعِقَابًا فَهُوَ مُعَاقِبٌ وَعُوْقِبَ يُعَاقَبُ مُعَاقَبَةً وَّعِقَابًا فَذَاكَ مُعَاقَبٌ اَلْاَمْرُ مِنْهُ عَاقِبْ وَالنَّهْيُ عَنْهُ لَاتُعَاقِبْ اَلظَّرْفُ مِنْهُ مُعَاقَبٌ
۳	اَلْمُخَادَعَةُ / اَلْخِدَاعُ	خ ۔ د ۔ ع	دھوکہ دینا	خَادَعَ يُخَادِعُ مُخَادَعَةً وَّخِدَاعًا فَهُوَ مُخَادِعٌ وَخُوْدِعَ يُخَادَعُ مُخَادَعَةً وَّخِدَاعًا فَذَاكَ مُخَادَعٌ اَلْاَمْرُ مِنْهُ خَادِعْ وَالنَّهْيُ عَنْهُ لَاتُخَادِعْ اَلظَّرْفُ مِنْهُ مُخَادَعٌ
۴	اَلْمُلَازَمَةُ / اَللِّزَامُ	ل ۔ ز ۔ م	ایک دوسرے کو لازم پکڑنا	لَازَمَ يُلَازِمُ مُلَازَمَةً وَّلِزَامًا فَهُوَ مُلَازِمٌ وَلُوْزِمَ يُلَازَمُ مُلَازَمَةً وَّلِزَامًا فَذَاكَ مُلَازَمٌ اَلْاَمْرُ مِنْهُ لَازِمْ وَالنَّهْيُ عَنْهُ لَاتُلَازِمْ اَلظَّرْفُ مِنْهُ مُلَازَمٌ
۵	اَلْمُبَارَكَةُ	ب ۔ ر ۔ ك	اللہ تعالیٰ سے یا کسی آدمی یا چیز سے برکت حاصل کرنا	بَارَكَ يُبَارِكُ مُبَارَكَةً فَهُوَ مُبَارِكٌ وَبُوْرِكَ يُبَارَكُ مُبَارَكَةً فَذَاكَ مُبَارَكٌ اَلْاَمْرُ مِنْهُ بَارِكْ وَالنَّهْيُ عَنْهُ لَاتُبَارِكْ اَلظَّرْفُ مِنْهُ مُبَارَكٌ

کتاب خریدنے کے لئے رابطہ کریں
mazahirhujveri@gmail.com
0336 - 4146 934
مرکز علی بن عثمان
DarseNizami.MadinaAcademy.pk

مرکز علی بن عثمان

تمرینات

تمرین نمبر۱: ترجمہ کریں

(۱) مُعَاقَبَةٌ (۲) لَاتُخَادِعِیْ (۳) لِزَامًا

تمرین نمبر۳: صرف صغیر بنائیں

مصدر	مادہ	معنٰی	مصدر	مادہ	معنٰی
اَلْمُبَاعَدَةُ	ب۔ع۔د	دور کرنا	اَلْمُسَامَحَةُ	س۔م۔ح	آسان کرنا/درگزر کرنا
اَلْمُتَابَعَةُ	ت۔ب۔ع	پیچھے چلنا	اَلْمُشَابَهَةُ	ش۔ب۔ھ	ہم شکل ہونا
اَلْمُجَادَلَةُ	ج۔د۔ل	جھگڑا کرنا	اَلْمُشَارَكَةُ	ش۔ر۔ک	باہم شریک ہونا
اَلْمُجَالَسَةُ	ج۔ل۔س	پاس بیٹھنا	اَلْمُضَاعَفَةُ	ض۔ع۔ف	دوگنا یا زیادہ کرنا
اَلْمُجَامَعَةُ	ج۔م۔ع	جماع کرنا	اَلْمُطَالَبَةُ	ط۔ل۔ب	مانگنا
اَلْمُجَاهَدَةُ	ج۔ھ۔د	جہاد کرنا/کوشش کرنا	اَلْمُعَاتَبَةُ	ع۔ت۔ب	عتاب کرنا
اَلْمُحَارَبَةُ	ح۔ر۔ب	جنگ کرنا	اَلْمُفَارَقَةُ	ف۔ر۔ق	ایک دوسرے سے جدا ہونا
اَلْمُحَاصَرَةُ	ح۔ص۔ر	چاروں طرف سے گھیرنا	اَلْمُقَابَلَةُ	ق۔ب۔ل	ایک دوسرے کے سامنے ہونا
اَلْمُخَاصَمَةُ	خ۔ص۔م	جھگڑا کرنا	اَلْمُكَابَدَةُ	ک۔ب۔د	مصیبت جھیلنا
اَلْمُخَالَطَةُ	خ۔ل۔ط	آپس میں ملنا	اَلْمُلَامَسَةُ	ل۔م۔س	چھونا/جماع کرنا
اَلْمُخَالَفَةُ	خ۔ل۔ف	خلاف کرنا	اَلْمُمَانَعَةُ	م۔ن۔ع	روکنا
اَلْمُسَابَقَةُ	س۔ب۔ق	ایک دوسرے سے آگے بڑھنا	اَلْمُنَازَعَةُ	ن۔ز۔ع	جھگڑا کرنا

مرکز علی بن عثمان

تمرین نمبر۴: صیغہ بتائیں

(۱) تُبَاشِرُوْهُنَّ (۲) رَابِطُوْا (۳) نُدَاوِلُهَا (۴) يُدَافِعُ

(۵) تُخَالِطُوْهُمْ (۶) خَاطَبَهُمْ (۷) يُخَادِعُوْنَ (۸) فَحَاسَبْنَاهَا

(۹) مُغَاضِبًا (۱۰) مُهَاجِرَاتٍ (۱۱) يُجَاوِرُوْنَكَ (۱۲) حَاجَجْتُمْ

(۱۳) هَاجَرْنَ (۱۴) وَاتَّقُكُمْ (۱۵) اَلْمُجَاهِدُوْنَ (۱۶) اَلْمُهَاجِرِيْنَ

(۱۷) مُعَاجِزِيْنَ (۱۸) اَلْمُنَافِقَاتُ

کتاب خریدنے کے لئے رابطہ کریں
mazahirhujveri@gmail.com
0336 - 4146 934
مرکز علی بن عثمان
DarseNizami.MadinaAcademy.pk

مرکز علی بن عثمان

پانچواں باب

تَفَاعُلٌ

صرف صغیر

تَقَابَلَ [فعل ماضی معروف]	يَتَقَابَلُ [فعل مضارع معروف]	تَقَابُلًا [مصدر مبنی للفاعل]	فَهُوَ مُتَقَابِلٌ [اسم فاعل]
تُقُوْبِلَ [فعل ماضی مجہول]	يُتَقَابَلُ [فعل مضارع مجہول]	تَقَابُلًا [مصدر مبنی للمفعول]	فَذَاكَ مُتَقَابَلٌ [اسم مفعول]
اَلْاَمْرُ مِنْهُ تَقَابَلْ [فعل امر]	وَالنَّهْيُ عَنْهُ لَاتَتَقَابَلْ [فعل نہی]	اَلظَّرْفُ مِنْهُ مُتَقَابَلٌ [اسم ظرف]	وَالْاٰلَةُ مِنْهُ X [اسم آلہ صغریٰ]
X [اسم آلہ وسطیٰ]	X [اسم آلہ کبریٰ]	اَفْعَلُ التَّفْضِيْلِ لِلْمُذَكَّرِ مِنْهُ X [اسم تفضیل مذکر]	وَالْمُؤَنَّثِ مِنْهُ X [اسم تفضیل مؤنث]

کتاب خریدنے کے لئے رابطہ کریں
mazahirhujveri@gmail.com
0336 - 4146 934
DarseNizami.MadinaAcademy.pk
مرکز علی بن عثمان

صرف کبیر فعل ماضی

	ماضی مثبت		ماضی منفی	
صیغہ	معروف	مجہول	معروف	مجہول
واحد مذکر غائب	تَقَابَلَ	تُقُوْبِلَ	مَا تَقَابَلَ	مَا تُقُوْبِلَ
تثنیہ مذکر غائب	تَقَابَلَا	تُقُوْبِلَا	مَا تَقَابَلَا	مَا تُقُوْبِلَا
جمع مذکر غائب	تَقَابَلُوْا	تُقُوْبِلُوْا	مَا تَقَابَلُوْا	مَا تُقُوْبِلُوْا
واحد مؤنث غائب	تَقَابَلَتْ	تُقُوْبِلَتْ	مَا تَقَابَلَتْ	مَا تُقُوْبِلَتْ
تثنیہ مؤنث غائب	تَقَابَلَتَا	تُقُوْبِلَتَا	مَا تَقَابَلَتَا	مَا تُقُوْبِلَتَا
جمع مؤنث غائب	تَقَابَلْنَ	تُقُوْبِلْنَ	مَا تَقَابَلْنَ	مَا تُقُوْبِلْنَ
واحد مذکر حاضر	تَقَابَلْتَ	تُقُوْبِلْتَ	مَا تَقَابَلْتَ	مَا تُقُوْبِلْتَ
تثنیہ مذکر حاضر	تَقَابَلْتُمَا	تُقُوْبِلْتُمَا	مَا تَقَابَلْتُمَا	مَا تُقُوْبِلْتُمَا
جمع مذکر حاضر	تَقَابَلْتُمْ	تُقُوْبِلْتُمْ	مَا تَقَابَلْتُمْ	مَا تُقُوْبِلْتُمْ
واحد مؤنث حاضر	تَقَابَلْتِ	تُقُوْبِلْتِ	مَا تَقَابَلْتِ	مَا تُقُوْبِلْتِ
تثنیہ مؤنث حاضر	تَقَابَلْتُمَا	تُقُوْبِلْتُمَا	مَا تَقَابَلْتُمَا	مَا تُقُوْبِلْتُمَا
جمع مؤنث حاضر	تَقَابَلْتُنَّ	تُقُوْبِلْتُنَّ	مَا تَقَابَلْتُنَّ	مَا تُقُوْبِلْتُنَّ
واحد متکلم	تَقَابَلْتُ	تُقُوْبِلْتُ	مَا تَقَابَلْتُ	مَا تُقُوْبِلْتُ
متکلم مع الغیر	تَقَابَلْنَا	تُقُوْبِلْنَا	مَا تَقَابَلْنَا	مَا تُقُوْبِلْنَا

کتاب خریدنے کے لئے رابطہ کریں
mazahirhujveri@gmail.com
0336 - 4146 934
مرکز علی بن عثمان
DarseNizami.MadinaAcademy.pk

صرف کبیر فعل مضارع

	مضارع مثبت		مضارع منفی	
صیغہ	معروف	مجہول	معروف	مجہول
واحد مذکر غائب	يَتَقَابَلُ	يُتَقَابَلُ	لَا يَتَقَابَلُ	لَا يُتَقَابَلُ
تثنیہ مذکر غائب	يَتَقَابَلَانِ	يُتَقَابَلَانِ	لَا يَتَقَابَلَانِ	لَا يُتَقَابَلَانِ
جمع مذکر غائب	يَتَقَابَلُوْنَ	يُتَقَابَلُوْنَ	لَا يَتَقَابَلُوْنَ	لَا يُتَقَابَلُوْنَ
واحد مؤنث غائب	تَتَقَابَلُ	تُتَقَابَلُ	لَا تَتَقَابَلُ	لَا تُتَقَابَلُ
تثنیہ مؤنث غائب	تَتَقَابَلَانِ	تُتَقَابَلَانِ	لَا تَتَقَابَلَانِ	لَا تُتَقَابَلَانِ
جمع مؤنث غائب	يَتَقَابَلْنَ	يُتَقَابَلْنَ	لَا يَتَقَابَلْنَ	لَا يُتَقَابَلْنَ
واحد مذکر حاضر	تَتَقَابَلُ	تُتَقَابَلُ	لَا تَتَقَابَلُ	لَا تُتَقَابَلُ
تثنیہ مذکر حاضر	تَتَقَابَلَانِ	تُتَقَابَلَانِ	لَا تَتَقَابَلَانِ	لَا تُتَقَابَلَانِ
جمع مذکر حاضر	تَتَقَابَلُوْنَ	تُتَقَابَلُوْنَ	لَا تَتَقَابَلُوْنَ	لَا تُتَقَابَلُوْنَ
واحد مؤنث حاضر	تَتَقَابَلِيْنَ	تُتَقَابَلِيْنَ	لَا تَتَقَابَلِيْنَ	لَا تُتَقَابَلِيْنَ
تثنیہ مؤنث حاضر	تَتَقَابَلَانِ	تُتَقَابَلَانِ	لَا تَتَقَابَلَانِ	لَا تُتَقَابَلَانِ
جمع مؤنث حاضر	تَتَقَابَلْنَ	تُتَقَابَلْنَ	لَا تَتَقَابَلْنَ	لَا تُتَقَابَلْنَ
واحد متکلم	اَتَقَابَلُ	اُتَقَابَلُ	لَا اَتَقَابَلُ	لَا اُتَقَابَلُ
متکلم مع الغیر	نَتَقَابَلُ	نُتَقَابَلُ	لَا نَتَقَابَلُ	لَا نُتَقَابَلُ

کتاب خریدنے کے لئے رابطہ کریں
mazahirhujveri@gmail.com
0336 - 4146 934
DarseNizami.MadinaAcademy.pk
مرکز علی بن عثمان

صرف کبیر فعل نفی تاکید/جحد

	نفی تاکید بلن ناصبہ		نفی جحد بلم جازمہ	
صیغہ	معروف	مجہول	معروف	مجہول
واحد مذکر غائب	لَنْ يَّتَقَابَلَ	لَنْ يُّتَقَابَلَ	لَمْ يَتَقَابَلْ	لَمْ يُتَقَابَلْ
تثنیہ مذکر غائب	لَنْ يَّتَقَابَلَا	لَنْ يُّتَقَابَلَا	لَمْ يَتَقَابَلَا	لَمْ يُتَقَابَلَا
جمع مذکر غائب	لَنْ يَّتَقَابَلُوْا	لَنْ يُّتَقَابَلُوْا	لَمْ يَتَقَابَلُوْا	لَمْ يُتَقَابَلُوْا
واحد مؤنث غائب	لَنْ تَتَقَابَلَ	لَنْ تُتَقَابَلَ	لَمْ تَتَقَابَلْ	لَمْ تُتَقَابَلْ
تثنیہ مؤنث غائب	لَنْ تَتَقَابَلَا	لَنْ تُتَقَابَلَا	لَمْ تَتَقَابَلَا	لَمْ تُتَقَابَلَا
جمع مؤنث غائب	لَنْ يَّتَقَابَلْنَ	لَنْ يُّتَقَابَلْنَ	لَمْ يَتَقَابَلْنَ	لَمْ يُتَقَابَلْنَ
واحد مذکر حاضر	لَنْ تَتَقَابَلَ	لَنْ تُتَقَابَلَ	لَمْ تَتَقَابَلْ	لَمْ تُتَقَابَلْ
تثنیہ مذکر حاضر	لَنْ تَتَقَابَلَا	لَنْ تُتَقَابَلَا	لَمْ تَتَقَابَلَا	لَمْ تُتَقَابَلَا
جمع مذکر حاضر	لَنْ تَتَقَابَلُوْا	لَنْ تُتَقَابَلُوْا	لَمْ تَتَقَابَلُوْا	لَمْ تُتَقَابَلُوْا
واحد مؤنث حاضر	لَنْ تَتَقَابَلِيْ	لَنْ تُتَقَابَلِيْ	لَمْ تَتَقَابَلِيْ	لَمْ تُتَقَابَلِيْ
تثنیہ مؤنث حاضر	لَنْ تَتَقَابَلَا	لَنْ تُتَقَابَلَا	لَمْ تَتَقَابَلَا	لَمْ تُتَقَابَلَا
جمع مؤنث حاضر	لَنْ تَتَقَابَلْنَ	لَنْ تُتَقَابَلْنَ	لَمْ تَتَقَابَلْنَ	لَمْ تُتَقَابَلْنَ
واحد متکلم	لَنْ اَتَقَابَلَ	لَنْ اُتَقَابَلَ	لَمْ اَتَقَابَلْ	لَمْ اُتَقَابَلْ
متکلم مع الغیر	لَنْ نَّتَقَابَلَ	لَنْ نُّتَقَابَلَ	لَمْ نَتَقَابَلْ	لَمْ نُتَقَابَلْ

کتاب خریدنے کے لئے رابطہ کریں
mazahirhujveri@gmail.com
0336 - 4146 934
DarseNizami.MadinaAcademy.pk
مرکز علی بن عثمان

صرف کبیر فعل مضارع تاکید

	لام تاکید بانون تاکید ثقیلہ		لام تاکید بانون تاکید خفیفہ	
صیغہ	معروف	مجہول	معروف	مجہول
واحد مذکر غائب	لَيَتَقَابَلَنَّ	لَيُتَقَابَلَنَّ	لَيَتَقَابَلَنْ	لَيُتَقَابَلَنْ
تثنیہ مذکر غائب	لَيَتَقَابَلَانِّ	لَيُتَقَابَلَانِّ	X	X
جمع مذکر غائب	لَيَتَقَابَلُنَّ	لَيُتَقَابَلُنَّ	لَيَتَقَابَلُنْ	لَيُتَقَابَلُنْ
واحد مؤنث غائب	لَتَتَقَابَلَنَّ	لَتُتَقَابَلَنَّ	لَتَتَقَابَلَنْ	لَتُتَقَابَلَنْ
تثنیہ مؤنث غائب	لَتَتَقَابَلَانِّ	لَتُتَقَابَلَانِّ	X	X
جمع مؤنث غائب	لَيَتَقَابَلْنَانِّ	لَيُتَقَابَلْنَانِّ	مرکز علی بن عثمان	X
واحد مذکر حاضر	لَتَتَقَابَلَنَّ	لَتُتَقَابَلَنَّ	لَتَتَقَابَلَنْ	لَتُتَقَابَلَنْ
تثنیہ مذکر حاضر	لَتَتَقَابَلَانِّ	لَتُتَقَابَلَانِّ	X	X
جمع مذکر حاضر	لَتَتَقَابَلُنَّ	لَتُتَقَابَلُنَّ	لَتَتَقَابَلُنْ	لَتُتَقَابَلُنْ
واحد مؤنث حاضر	لَتَتَقَابَلِنَّ	لَتُتَقَابَلِنَّ	لَتَتَقَابَلِنْ	لَتُتَقَابَلِنْ
تثنیہ مؤنث حاضر	لَتَتَقَابَلَانِّ	لَتُتَقَابَلَانِّ	X	X
جمع مؤنث حاضر	لَتَتَقَابَلْنَانِّ	لَتُتَقَابَلْنَانِّ	X	X
واحد متکلم	لَاَتَقَابَلَنَّ	لَاُتَقَابَلَنَّ	لَاَتَقَابَلَنْ	لَاُتَقَابَلَنْ
متکلم مع الغیر	لَنَتَقَابَلَنَّ	لَنُتَقَابَلَنَّ	لَنَتَقَابَلَنْ	لَنُتَقَابَلَنْ

کتاب خریدنے کے لئے رابطہ کریں
mazahirhujveri@gmail.com
0336 - 4146 934
مرکز علی بن عثمان
DarseNizami.MadinaAcademy.pk

صرف کبیر فعل امر و نہی

	امر حاضر		نہی حاضر	
صیغہ	معروف	مجہول	معروف	مجہول
واحد مذکر حاضر	تَقَابَلْ	لِتُتَقَابَلْ	لَاتَتَقَابَلْ	لَاتُتَقَابَلْ
تثنیہ مذکر حاضر	تَقَابَلَا	لِتُتَقَابَلَا	لَاتَتَقَابَلَا	لَاتُتَقَابَلَا
جمع مذکر حاضر	تَقَابَلُوْا	لِتُتَقَابَلُوْا	لَاتَتَقَابَلُوْا	لَاتُتَقَابَلُوْا
واحد مؤنث حاضر	تَقَابَلِیْ	لِتُتَقَابَلِیْ	لَاتَتَقَابَلِیْ	لَاتُتَقَابَلِیْ
تثنیہ مؤنث حاضر	تَقَابَلَا	لِتُتَقَابَلَا	لَاتَتَقَابَلَا	لَاتُتَقَابَلَا
جمع مؤنث حاضر	تَقَابَلْنَ	لِتُتَقَابَلْنَ	لَاتَتَقَابَلْنَ	لَاتُتَقَابَلْنَ

	امر غائب و متکلم		نہی غائب و متکلم	
واحد مذکر غائب	لِيَتَقَابَلْ	لِيُتَقَابَلْ	لَايَتَقَابَلْ	لَايُتَقَابَلْ
تثنیہ مذکر غائب	لِيَتَقَابَلَا	لِيُتَقَابَلَا	لَايَتَقَابَلَا	لَايُتَقَابَلَا
جمع مذکر غائب	لِيَتَقَابَلُوْا	لِيُتَقَابَلُوْا	لَايَتَقَابَلُوْا	لَايُتَقَابَلُوْا
واحد مؤنث غائب	لِتَتَقَابَلْ	لِتُتَقَابَلْ	لَاتَتَقَابَلْ	لَاتُتَقَابَلْ
تثنیہ مؤنث غائب	لِتَتَقَابَلَا	لِتُتَقَابَلَا	لَاتَتَقَابَلَا	لَاتُتَقَابَلَا
جمع مؤنث غائب	لِيَتَقَابَلْنَ	لِيُتَقَابَلْنَ	لَايَتَقَابَلْنَ	لَايُتَقَابَلْنَ
واحد متکلم	لِاَتَقَابَلْ	لِاُتَقَابَلْ	لَااَتَقَابَلْ	لَااُتَقَابَلْ
متکلم مع الغیر	لِنَتَقَابَلْ	لِنُتَقَابَلْ	لَانَتَقَابَلْ	لَانُتَقَابَلْ

کتاب خریدنے کے لئے رابطہ کریں
mazahirhujveri@gmail.com
0336 - 4146 934
DarseNizami.MadinaAcademy.pk
مرکز علی بن عثمان

صرف کبیر فعل امر تاکید

صیغہ	امر حاضر بانون ثقیلہ		امر حاضر بانون خفیفہ	
	معروف	مجہول	معروف	مجہول
واحد مذکر حاضر	تَقَابَلَنَّ	لِتُتَقَابَلَنَّ	تَقَابَلَنْ	لِتُتَقَابَلَنْ
تثنیہ مذکر حاضر	تَقَابَلَانِّ	لِتُتَقَابَلَانِّ	X	X
جمع مذکر حاضر	تَقَابَلُنَّ	لِتُتَقَابَلُنَّ	تَقَابَلُنْ	لِتُتَقَابَلُنْ
واحد مؤنث حاضر	تَقَابَلِنَّ	لِتُتَقَابَلِنَّ	تَقَابَلِنْ	لِتُتَقَابَلِنْ
تثنیہ مؤنث حاضر	تَقَابَلَانِّ	لِتُتَقَابَلَانِّ	X	X
جمع مؤنث حاضر	تَقَابَلْنَانِّ	لِتُتَقَابَلْنَانِّ	X	X

	امر غائب ومتکلم بانون ثقیلہ		امر غائب ومتکلم بانون خفیفہ	
واحد مذکر غائب	لِيَتَقَابَلَنَّ	لِيُتَقَابَلَنَّ	لِيَتَقَابَلَنْ	لِيُتَقَابَلَنْ
تثنیہ مذکر غائب	لِيَتَقَابَلَانِّ	لِيُتَقَابَلَانِّ	X	X
جمع مذکر غائب	لِيَتَقَابَلُنَّ	لِيُتَقَابَلُنَّ	لِيَتَقَابَلُنْ	لِيُتَقَابَلُنْ
واحد مؤنث غائب	لِتَتَقَابَلَنَّ	لِتُتَقَابَلَنَّ	لِتَتَقَابَلَنْ	لِتُتَقَابَلَنْ
تثنیہ مؤنث غائب	لِتَتَقَابَلَانِّ	لِتُتَقَابَلَانِّ	X	X
جمع مؤنث غائب	لِيَتَقَابَلْنَانِّ	لِيُتَقَابَلْنَانِّ	X	X
واحد متکلم	لَاَتَقَابَلَنَّ	لُاَتَقَابَلَنَّ	لَاَتَقَابَلَنْ	لُاَتَقَابَلَنْ
متکلم مع الغیر	لِنَتَقَابَلَنَّ	لِنُتَقَابَلَنَّ	لِنَتَقَابَلَنْ	لِنُتَقَابَلَنْ

کتاب خریدنے کے لئے رابطہ کریں
mazahirhujveri@gmail.com
0336 - 4146 934
DarseNizami.MadinaAcademy.pk
مرکز علی بن عثمان

صرف کبیر فعل نہی تاکید

	نہی حاضر بانون ثقیلہ		نہی حاضر بانون خفیفہ	
صیغہ	معروف	مجہول	معروف	مجہول
واحد مذکر حاضر	لَاتَتَقَابَلَنَّ	لَاتُتَقَابَلَنَّ	لَاتَتَقَابَلَنْ	لَاتُتَقَابَلَنْ
تثنیہ مذکر حاضر	لَاتَتَقَابَلَانِّ	لَاتُتَقَابَلَانِّ	X	X
جمع مذکر حاضر	لَاتَتَقَابَلُنَّ	لَاتُتَقَابَلُنَّ	لَاتَتَقَابَلُنْ	لَاتُتَقَابَلُنْ
واحد مؤنث حاضر	لَاتَتَقَابَلِنَّ	لَاتُتَقَابَلِنَّ	لَاتَتَقَابَلِنْ	لَاتُتَقَابَلِنْ
تثنیہ مؤنث حاضر	لَاتَتَقَابَلَانِّ	لَاتُتَقَابَلَانِّ	X	X
جمع مؤنث حاضر	لَاتَتَقَابَلْنَانِّ	لَاتُتَقَابَلْنَانِّ	X	X

	نہی غائب ومتکلم بانون ثقیلہ		نہی غائب ومتکلم بانون خفیفہ	
واحد مذکر غائب	لَایَتَقَابَلَنَّ	لَایُتَقَابَلَنَّ	لَایَتَقَابَلَنْ	لَایُتَقَابَلَنْ
تثنیہ مذکر غائب	لَایَتَقَابَلَانِّ	لَایُتَقَابَلَانِّ	X	X
جمع مذکر غائب	لَایَتَقَابَلُنَّ	لَایُتَقَابَلُنَّ	لَایَتَقَابَلُنْ	لَایُتَقَابَلُنْ
واحد مؤنث غائب	لَاتَتَقَابَلَنَّ	لَاتُتَقَابَلَنَّ	لَاتَتَقَابَلَنْ	لَاتُتَقَابَلَنْ
تثنیہ مؤنث غائب	لَاتَتَقَابَلَانِّ	لَاتُتَقَابَلَانِّ	X	X
جمع مؤنث غائب	لَایَتَقَابَلْنَانِّ	لَایَتَقَابَلْنَانِّ	X	X
واحد متکلم	لَااَتَقَابَلَنَّ	لَااُتَقَابَلَنَّ	لَااَتَقَابَلَنْ	لَااُتَقَابَلَنْ
متکلم مع الغیر	لَانَتَقَابَلَنَّ	لَانُتَقَابَلَنَّ	لَانَتَقَابَلَنْ	لَانُتَقَابَلَنْ

مرکز علی بن عثمان
DarseNizami.MadinaAcademy.pk
کتاب خریدنے کے لئے رابطہ کریں
mazahirhujveri@gmail.com
0336 - 4146 934
مرکز علی بن عثمان

مرکز علی بن عثمان

صرف کبیر اسم

اسمِ فاعل		اسمِ مفعول	اسمِ ظرف	
صیغہ	گردان	گردان	صیغہ	گردان
واحد مذکر	مُتَقَابِلٌ	مُتَقَابَلٌ	واحد	مُتَقَابَلٌ
تثنیہ مذکر	مُتَقَابِلَانِ	مُتَقَابَلَانِ	تثنیہ	مُتَقَابَلَانِ
جمع مذکر	مُتَقَابِلُوْنَ	مُتَقَابَلُوْنَ	جمع	مُتَقَابَلَاتٌ
واحد مؤنث	مُتَقَابِلَةٌ	مُتَقَابَلَةٌ	X	X
تثنیہ مؤنث	مُتَقَابِلَتَانِ	مُتَقَابَلَتَانِ	X	X
جمع مؤنث	مُتَقَابِلَاتٌ	مُتَقَابَلَاتٌ	X	X

مرکز علی بن عثمان

مصادر

	مصدر	حروفِ اصلیہ	معنٰی	صرف صغیر
۱	اَلتَّقَابُلُ	ق ۔ ب ۔ ل	ایک دوسرے کے آمنے سامنے ہونا	گردان ہو چکی
۲	اَلتَّخَافُتُ	خ ۔ ف ۔ ت	ایک دوسرے سے پوشیدہ بات کہنا	تَخَافَتَ يَتَخَافَتُ تَخَافُتًا فَهُوَ مُتَخَافِتٌ وَتُخُوْفِتَ يُتَخَافَتُ تَخَافُتًا فَذَاكَ مُتَخَافَتٌ اَلْاَمْرُ مِنْهُ تَخَافَتْ وَالنَّهْيُ عَنْهُ لَاتَتَخَافَتْ اَلظَّرْفُ مِنْهُ مُتَخَافَتٌ
۳	اَلتَّعَارُفُ	ع ۔ ر ۔ ف	ایک دوسرے کو پہچاننا	تَعَارَفَ يَتَعَارَفُ تَعَارُفًا فَهُوَ مُتَعَارِفٌ وَتُعُوْرِفَ يُتَعَارَفُ تَعَارُفًا فَذَاكَ مُتَعَارَفٌ اَلْاَمْرُ مِنْهُ تَعَارَفْ وَالنَّهْيُ عَنْهُ لَاتَتَعَارَفْ اَلظَّرْفُ مِنْهُ مُتَعَارَفٌ
۴	اَلتَّفَاخُرُ	ف ۔ خ ۔ ر	ایک دوسرے پر فخر کرنا	تَفَاخَرَ يَتَفَاخَرُ تَفَاخُرًا فَهُوَ مُتَفَاخِرٌ وَتُفُوْخِرَ يُتَفَاخَرُ تَفَاخُرًا فَذَاكَ مُتَفَاخَرٌ اَلْاَمْرُ مِنْهُ تَفَاخَرْ وَالنَّهْيُ عَنْهُ لَاتَتَفَاخَرْ اَلظَّرْفُ مِنْهُ مُتَفَاخَرٌ

DarseNizami.MadinaAcademy.pk

کتاب خریدنے کے لئے رابطہ کریں
mazahirhujveri@gmail.com
0336 - 4146 934

مرکز علی بن عثمان

مرکز علی بن عثمان

تمرینات

تمرین نمبر۱: ترجمہ کریں

(۱) يَتَفَاخَرُوْنَ (۲)تَعَارَفَا (۳)مُتَخَافَاتٌ

تمرین نمبر۲: عربی بنائیں

(۱)ان سب نے ایک دوسرے کو نہیں پہچانا

تمرین نمبر۳: صرف صغیر بنائیں

مصدر	مادہ	معنٰی	مصدر	مادہ	معنٰی
اَلتَّبَاعُدُ	ب۔ع۔د	ایک دوسرے سے دور ہونا	اَلتَّعَاقُبُ	ع۔ق۔ب	ایک دوسرے کے پیچھے ہونا
اَلتَّبَاغُضُ	ب۔غ۔ض	آپس میں دشمنی کرنا	اَلتَّقَارُبُ	ق۔ر۔ب	ایک دوسرے کے نزدیک ہونا
اَلتَّحَادُثُ	ح۔د۔ث	آپس میں باتیں کرنا	اَلتَّقَاطُرُ	ق۔ط۔ر	ٹپکنا
اَلتَّحَاسُدُ	ح۔س۔د	ایک دوسرے سے جلنا	اَلتَّكَاثُرُ	ک۔ث۔ر	زیادتی پر فخر کرنا
اَلتَّسَاقُطُ	س۔ق۔ط	گرنا	اَلتَّكَاسُلُ	ک۔س۔ل	سست ہونا
اَلتَّسَامُحُ	س۔م۔ح	درگزر کرنا/سستی کرنا	اَلتَّمَارُضُ	م۔ر۔ض	خود کو بیمار بنانا
اَلتَّشَابُهُ	ش۔ب۔ہ	ہم شکل ہونا	اَلتَّنَاسُبُ	ن۔س۔ب	ایک دوسرے کے مناسب ہونا
اَلتَّشَاجُرُ	ش۔ج۔ر	آپس میں جھگڑنا	اَلتَّنَاسُلُ	ن۔س۔ل	نسل چلنا
اَلتَّعَاتُبُ	ع۔ت۔ب	ایک دوسرے کو عتاب کرنا	اَلتَّنَافُرُ	ن۔ف۔ر	ایک دوسرے سے نفرت کرنا
اَلتَّعَارُفُ	ع۔ر۔ف	ایک دوسرے کو پہچاننا			

تمرین نمبر۴: صیغہ بتائیں

(۱)مُتَجَانِفٌ (۲)مُتَشَابِهَاتٌ (۳)مُتَشَاكِسُوْنَ (۴)يَتَلَاوَمُوْنَ

(۵)لَاتَنَابَزُوْا (۶)مُتَقَابِلِيْنَ (۷)مُتَتَابِعَيْنِ (۸)تَعَاوَنُوْا

(۹)اَلْمُتَنَافِسُوْنَ

DarseNizami.MadinaAcademy.pk

کتاب خریدنے کے لئے رابطہ کریں
mazahirhujveri@gmail.com
0336 - 4146 934

مرکز علی بن عثمان

مرکز علی بن عثمان

رباعی مجرد

کا باب

رباعی مجرد کا صرف ایک باب ہے:

مرکز علی بن عثمان

۱۔ فَعْلَلَةٌ جیسے بَعْثَرَةٌ

DarseNizami.MadinaAcademy.pk

کتاب خریدنے کے لئے رابطہ کریں
mazahirhujveri@gmail.com
0336 - 4146 934

مرکز علی بن عثمان

مرکز علی بن عثمان

باب

فَعْلَلَةٌ

صرف صغیر

بَعْثَرَ [فعل ماضی معروف]	يُبَعْثِرُ [فعل مضارع معروف]	بَعْثَرَةً [مصدر مبنی للفاعل]	فَهُوَ مُبَعْثِرٌ [اسمِ فاعل]
بُعْثِرَ [فعل ماضی مجہول]	يُبَعْثَرُ [فعل مضارع مجہول]	بَعْثَرَةً [مصدر مبنی للمفعول]	فَذَاكَ مُبَعْثَرٌ [اسمِ مفعول]
اَلْاَمْرُ مِنْهُ بَعْثِرْ [فعل امر]	وَالنَّهْيُ عَنْهُ لَاتُبَعْثِرْ [فعل نہی]	اَلظَّرْفُ مِنْهُ مُبَعْثَرٌ [اسمِ ظرف]	وَالْاٰلَةُ مِنْهُ X [اسمِ آلہ صغریٰ]
X [اسمِ آلہ وسطیٰ]	X [اسمِ آلہ کبریٰ]	اَفْعَلُ التَّفْضِيْلِ لِلْمُذَكَّرِ مِنْهُ X [اسمِ تفضیل مذکر]	وَالْمُؤَنَّثِ مِنْهُ X [اسمِ تفضیل مؤنث]

مرکز علی بن عثمان

DarseNizami.MadinaAcademy.pk

کتاب خریدنے کے لئے رابطہ کریں
mazahirhujveri@gmail.com
0336 - 4146 934

مرکز علی بن عثمان

صرف کبیر فعل ماضی

	ماضی مثبت		ماضی منفی	
صیغہ	معروف	مجہول	معروف	مجہول
واحد مذکر غائب	بَعْثَرَ	بُعْثِرَ	مَا بَعْثَرَ	مَا بُعْثِرَ
تثنیہ مذکر غائب	بَعْثَرَا	بُعْثِرَا	مَا بَعْثَرَا	مَا بُعْثِرَا
جمع مذکر غائب	بَعْثَرُوْا	بُعْثِرُوْا	مَا بَعْثَرُوْا	مَا بُعْثِرُوْا
واحد مؤنث غائب	بَعْثَرَتْ	بُعْثِرَتْ	مَا بَعْثَرَتْ	مَا بُعْثِرَتْ
تثنیہ مؤنث غائب	بَعْثَرَتَا	بُعْثِرَتَا	مَا بَعْثَرَتَا	مَا بُعْثِرَتَا
جمع مؤنث غائب	بَعْثَرْنَ	بُعْثِرْنَ	مَا بَعْثَرْنَ	مَا بُعْثِرْنَ
واحد مذکر حاضر	بَعْثَرْتَ	بُعْثِرْتَ	مَا بَعْثَرْتَ	مَا بُعْثِرْتَ
تثنیہ مذکر حاضر	بَعْثَرْتُمَا	بُعْثِرْتُمَا	مَا بَعْثَرْتُمَا	مَا بُعْثِرْتُمَا
جمع مذکر حاضر	بَعْثَرْتُمْ	بُعْثِرْتُمْ	مَا بَعْثَرْتُمْ	مَا بُعْثِرْتُمْ
واحد مؤنث حاضر	بَعْثَرْتِ	بُعْثِرْتِ	مَا بَعْثَرْتِ	مَا بُعْثِرْتِ
تثنیہ مؤنث حاضر	بَعْثَرْتُمَا	بُعْثِرْتُمَا	مَا بَعْثَرْتُمَا	مَا بُعْثِرْتُمَا
جمع مؤنث حاضر	بَعْثَرْتُنَّ	بُعْثِرْتُنَّ	مَا بَعْثَرْتُنَّ	مَا بُعْثِرْتُنَّ
واحد متکلم	بَعْثَرْتُ	بُعْثِرْتُ	مَا بَعْثَرْتُ	مَا بُعْثِرْتُ
متکلم مع الغیر	بَعْثَرْنَا	بُعْثِرْنَا	مَا بَعْثَرْنَا	مَا بُعْثِرْنَا

مرکز علی بن عثمان

کتاب خریدنے کے لئے رابطہ کریں
mazahirhujveri@gmail.com
0336 - 4146 934
DarseNizami.MadinaAcademy.pk
مرکز علی بن عثمان

صرف کبیر فعل مضارع

	مضارع مثبت		مضارع منفی	
صیغہ	معروف	مجہول	معروف	مجہول
واحد مذکر غائب	يُبَعْثِرُ	يُبَعْثَرُ	لَا يُبَعْثِرُ	لَا يُبَعْثَرُ
تثنیہ مذکر غائب	يُبَعْثِرَانِ	يُبَعْثَرَانِ	لَا يُبَعْثِرَانِ	لَا يُبَعْثَرَانِ
جمع مذکر غائب	يُبَعْثِرُوْنَ	يُبَعْثَرُوْنَ	لَا يُبَعْثِرُوْنَ	لَا يُبَعْثَرُوْنَ
واحد مؤنث غائب	تُبَعْثِرُ	تُبَعْثَرُ	لَا تُبَعْثِرُ	لَا تُبَعْثَرُ
تثنیہ مؤنث غائب	تُبَعْثِرَانِ	تُبَعْثَرَانِ	لَا تُبَعْثِرَانِ	لَا تُبَعْثَرَانِ
جمع مؤنث غائب	يُبَعْثِرْنَ	يُبَعْثَرْنَ	لَا يُبَعْثِرْنَ	لَا يُبَعْثَرْنَ
واحد مذکر حاضر	تُبَعْثِرُ	تُبَعْثَرُ	لَا تُبَعْثِرُ	لَا تُبَعْثَرُ
تثنیہ مذکر حاضر	تُبَعْثِرَانِ	تُبَعْثَرَانِ	لَا تُبَعْثِرَانِ	لَا تُبَعْثَرَانِ
جمع مذکر حاضر	تُبَعْثِرُوْنَ	تُبَعْثَرُوْنَ	لَا تُبَعْثِرُوْنَ	لَا تُبَعْثَرُوْنَ
واحد مؤنث حاضر	تُبَعْثِرِيْنَ	تُبَعْثَرِيْنَ	لَا تُبَعْثِرِيْنَ	لَا تُبَعْثَرِيْنَ
تثنیہ مؤنث حاضر	تُبَعْثِرَانِ	تُبَعْثَرَانِ	لَا تُبَعْثِرَانِ	لَا تُبَعْثَرَانِ
جمع مؤنث حاضر	تُبَعْثِرْنَ	تُبَعْثَرْنَ	لَا تُبَعْثِرْنَ	لَا تُبَعْثَرْنَ
واحد متکلم	اُبَعْثِرُ	اُبَعْثَرُ	لَا اُبَعْثِرُ	لَا اُبَعْثَرُ
متکلم مع الغیر	نُبَعْثِرُ	نُبَعْثَرُ	لَا نُبَعْثِرُ	لَا نُبَعْثَرُ

کتاب خریدنے کے لئے رابطہ کریں
mazahirhujveri@gmail.com
0336 - 4146 934
DarseNizami.MadinaAcademy.pk
مرکز علی بن عثمان

صرف کبیر فعل نفی تاکید/جحد

	نفی تاکید بلن ناصبہ		نفی جحد بلم جازمہ	
صیغہ	معروف	مجہول	معروف	مجہول
واحد مذکر غائب	لَنْ يُّبَعْثِرَ	لَنْ يُّبَعْثَرَ	لَمْ يُبَعْثِرْ	لَمْ يُبَعْثَرْ
تثنیہ مذکر غائب	لَنْ يُّبَعْثِرَا	لَنْ يُّبَعْثَرَا	لَمْ يُبَعْثِرَا	لَمْ يُبَعْثَرَا
جمع مذکر غائب	لَنْ يُّبَعْثِرُوْا	لَنْ يُّبَعْثَرُوْا	لَمْ يُبَعْثِرُوْا	لَمْ يُبَعْثَرُوْا
واحد مؤنث غائب	لَنْ تُبَعْثِرَ	لَنْ تُبَعْثَرَ	لَمْ تُبَعْثِرْ	لَمْ تُبَعْثَرْ
تثنیہ مؤنث غائب	لَنْ تُبَعْثِرَا	لَنْ تُبَعْثَرَا	لَمْ تُبَعْثِرَا	لَمْ تُبَعْثَرَا
جمع مؤنث غائب	لَنْ يُّبَعْثِرْنَ	لَنْ يُّبَعْثَرْنَ	لَمْ يُبَعْثِرْنَ	لَمْ يُبَعْثَرْنَ
واحد مذکر حاضر	لَنْ تُبَعْثِرَ	لَنْ تُبَعْثَرَ	لَمْ تُبَعْثِرْ	لَمْ تُبَعْثَرْ
تثنیہ مذکر حاضر	لَنْ تُبَعْثِرَا	لَنْ تُبَعْثَرَا	لَمْ تُبَعْثِرَا	لَمْ تُبَعْثَرَا
جمع مذکر حاضر	لَنْ تُبَعْثِرُوْا	لَنْ تُبَعْثَرُوْا	لَمْ تُبَعْثِرُوْا	لَمْ تُبَعْثَرُوْا
واحد مؤنث حاضر	لَنْ تُبَعْثِرِىْ	لَنْ تُبَعْثَرِىْ	لَمْ تُبَعْثِرِىْ	لَمْ تُبَعْثَرِىْ
تثنیہ مؤنث حاضر	لَنْ تُبَعْثِرَا	لَنْ تُبَعْثَرَا	لَمْ تُبَعْثِرَا	لَمْ تُبَعْثَرَا
جمع مؤنث حاضر	لَنْ تُبَعْثِرْنَ	لَنْ تُبَعْثَرْنَ	لَمْ تُبَعْثِرْنَ	لَمْ تُبَعْثَرْنَ
واحد متکلم	لَنْ اُبَعْثِرَ	لَنْ اُبَعْثَرَ	لَمْ اُبَعْثِرْ	لَمْ اُبَعْثَرْ
متکلم مع الغیر	لَنْ نُّبَعْثِرَ	لَنْ نُّبَعْثَرَ	لَمْ نُبَعْثِرْ	لَمْ نُبَعْثَرْ

کتاب خریدنے کے لئے رابطہ کریں
mazahirhujveri@gmail.com
0336 - 4146 934
مرکز علی بن عثمان
DarseNizami.MadinaAcademy.pk

صرف کبیر فعل مضارع تاکید

	لام تاکید بانون تاکید ثقیلہ		لام تاکید بانون تاکید خفیفہ	
صیغہ	معروف	مجہول	معروف	مجہول
واحد مذکر غائب	لَيُبَعْثِرَنَّ	لَيُبَعْثَرَنَّ	لَيُبَعْثِرَنْ	لَيُبَعْثَرَنْ
تثنیہ مذکر غائب	لَيُبَعْثِرَانِّ	لَيُبَعْثَرَانِّ	X	X
جمع مذکر غائب	لَيُبَعْثِرُنَّ	لَيُبَعْثَرُنَّ	لَيُبَعْثِرُنْ	لَيُبَعْثَرُنْ
واحد مؤنث غائب	لَتُبَعْثِرَنَّ	لَتُبَعْثَرَنَّ	لَتُبَعْثِرَنْ	لَتُبَعْثَرَنْ
تثنیہ مؤنث غائب	لَتُبَعْثِرَانِّ	لَتُبَعْثَرَانِّ	X	X
جمع مؤنث غائب	لَيُبَعْثِرْنَانِّ	لَيُبَعْثَرْنَانِّ	X	X
واحد مذکر حاضر	لَتُبَعْثِرَنَّ	لَتُبَعْثَرَنَّ	لَتُبَعْثِرَنْ	لَتُبَعْثَرَنْ
تثنیہ مذکر حاضر	لَتُبَعْثِرَانِّ	لَتُبَعْثَرَانِّ	X	X
جمع مذکر حاضر	لَتُبَعْثِرُنَّ	لَتُبَعْثَرُنَّ	لَتُبَعْثِرُنْ	لَتُبَعْثَرُنْ
واحد مؤنث حاضر	لَتُبَعْثِرِنَّ	لَتُبَعْثَرِنَّ	لَتُبَعْثِرِنْ	لَتُبَعْثَرِنْ
تثنیہ مؤنث حاضر	لَتُبَعْثِرَانِّ	لَتُبَعْثَرَانِّ	X	X
جمع مؤنث حاضر	لَتُبَعْثِرْنَانِّ	لَتُبَعْثَرْنَانِّ	X	X
واحد متکلم	لَاُبَعْثِرَنَّ	لَاُبَعْثَرَنَّ	لَاُبَعْثِرَنْ	لَاُبَعْثَرَنْ
متکلم مع الغیر	لَنُبَعْثِرَنَّ	لَنُبَعْثَرَنَّ	لَنُبَعْثِرَنْ	لَنُبَعْثَرَنْ

کتاب خریدنے کے لئے رابطہ کریں
mazahirhujveri@gmail.com
0336 - 4146 934
DarseNizami.MadinaAcademy.pk
مرکز علی بن عثمان

صرف کبیر فعل امر و نہی

	امر حاضر		نہی حاضر	
صیغہ	معروف	مجہول	معروف	مجہول
واحد مذکر حاضر	بَعْثِرْ	لِتُبَعْثَرْ	لَاتُبَعْثِرْ	لَاتُبَعْثَرْ
تثنیہ مذکر حاضر	بَعْثِرَا	لِتُبَعْثَرَا	لَاتُبَعْثِرَا	لَاتُبَعْثَرَا
جمع مذکر حاضر	بَعْثِرُوْا	لِتُبَعْثَرُوْا	لَاتُبَعْثِرُوْا	لَاتُبَعْثَرُوْا
واحد مؤنث حاضر	بَعْثِرِیْ	لِتُبَعْثَرِیْ	لَاتُبَعْثِرِیْ	لَاتُبَعْثَرِیْ
تثنیہ مؤنث حاضر	بَعْثِرَا	لِتُبَعْثَرَا	لَاتُبَعْثِرَا	لَاتُبَعْثَرَا
جمع مؤنث حاضر	بَعْثِرْنَ	لِتُبَعْثَرْنَ	لَاتُبَعْثِرْنَ	لَاتُبَعْثَرْنَ
	امر غائب و متکلم		نہی غائب و متکلم	
واحد مذکر غائب	لِیُبَعْثِرْ	لِیُبَعْثَرْ	لَایُبَعْثِرْ	لَایُبَعْثَرْ
تثنیہ مذکر غائب	لِیُبَعْثِرَا	لِیُبَعْثَرَا	لَایُبَعْثِرَا	لَایُبَعْثَرَا
جمع مذکر غائب	لِیُبَعْثِرُوْا	لِیُبَعْثَرُوْا	لَایُبَعْثِرُوْا	لَایُبَعْثَرُوْا
واحد مؤنث غائب	لِتُبَعْثِرْ	لِتُبَعْثَرْ	لَاتُبَعْثِرْ	لَاتُبَعْثَرْ
تثنیہ مؤنث غائب	لِتَبَعْثِرَا	لِتُبَعْثَرَا	لَاتُبَعْثِرَا	لَاتُبَعْثَرَا
جمع مؤنث غائب	لِیُبَعْثِرْنَ	لِیُبَعْثَرْنَ	لَایُبَعْثِرْنَ	لَایُبَعْثَرْنَ
واحد متکلم	لِاُبَعْثِرْ	لِاُبَعْثَرْ	لَااُبَعْثِرْ	لَااُبَعْثَرْ
متکلم مع الغیر	لِنُبَعْثِرْ	لِنُبَعْثَرْ	لَانُبَعْثِرْ	لَانُبَعْثَرْ

کتاب خریدنے کے لئے رابطہ کریں
mazahirhujveri@gmail.com
0336 - 4146 934
مرکز علی بن عثمان
DarseNizami.MadinaAcademy.pk

صرف کبیر فعل امر تاکید

صیغہ	امر حاضر با نون ثقیلہ		امر حاضر با نون خفیفہ	
	معروف	مجہول	معروف	مجہول
واحد مذکر حاضر	بَعْثِرَنَّ	لِتُبَعْثَرَنَّ	بَعْثِرَنْ	لِتُبَعْثَرَنْ
تثنیہ مذکر حاضر	بَعْثِرَانِّ	لِتُبَعْثَرَانِّ	X	X
جمع مذکر حاضر	بَعْثِرُنَّ	لِتُبَعْثَرُنَّ	بَعْثِرُنْ	لِتُبَعْثَرُنْ
واحد مؤنث حاضر	بَعْثِرِنَّ	لِتُبَعْثَرِنَّ	بَعْثِرِنْ	لِتُبَعْثَرِنْ
تثنیہ مؤنث حاضر	بَعْثِرَانِّ	لِتُبَعْثَرَانِّ	X	X
جمع مؤنث حاضر	بَعْثِرْنَانِّ	لِتُبَعْثَرْنَانِّ	X	X

	امر غائب و متکلم با نون ثقیلہ		امر غائب و متکلم با نون خفیفہ	
واحد مذکر غائب	لِيُبَعْثِرَنَّ	لِيُبَعْثَرَنَّ	لِيُبَعْثِرَنْ	لِيُبَعْثَرَنْ
تثنیہ مذکر غائب	لِيُبَعْثِرَانِّ	لِيُبَعْثَرَانِّ	X	X
جمع مذکر غائب	لِيُبَعْثِرُنَّ	لِيُبَعْثَرُنَّ	لِيُبَعْثِرُنْ	لِيُبَعْثَرُنْ
واحد مؤنث غائب	لِتُبَعْثِرَنَّ	لِتُبَعْثَرَنَّ	لِتُبَعْثِرَنْ	لِتُبَعْثَرَنْ
تثنیہ مؤنث غائب	لِتُبَعْثِرَانِّ	لِتُبَعْثَرَانِّ	X	X
جمع مؤنث غائب	لِيُبَعْثِرْنَانِّ	لِيُبَعْثَرْنَانِّ	X	X
واحد متکلم	لِاُبَعْثِرَنَّ	لِاُبَعْثَرَنَّ	لِاُبَعْثِرَنْ	لِاُبَعْثَرَنْ
متکلم مع الغیر	لِنُبَعْثِرَنَّ	لِنُبَعْثَرَنَّ	لِنُبَعْثِرَنْ	لِنُبَعْثَرَنْ

کتاب خریدنے کے لئے رابطہ کریں
mazahirhujveri@gmail.com
0336 - 4146 934
DarseNizami.MadinaAcademy.pk
مرکز علی بن عثمان

صرف کبیر فعل نہی تاکید

صیغہ	نہی حاضر بانون ثقیلہ		نہی حاضر بانون خفیفہ	
	معروف	مجہول	معروف	مجہول
واحد مذکر حاضر	لَاتُبَعْثِرَنَّ	لَاتُبَعْثَرَنَّ	لَاتُبَعْثِرَنْ	لَاتُبَعْثَرَنْ
تثنیہ مذکر حاضر	لَاتُبَعْثِرَانِّ	لَاتُبَعْثَرَانِّ	X	X
جمع مذکر حاضر	لَاتُبَعْثِرُنَّ	لَاتُبَعْثَرُنَّ	لَاتُبَعْثِرُنْ	لَاتُبَعْثَرُنْ
واحد مؤنث حاضر	لَاتُبَعْثِرِنَّ	لَاتُبَعْثَرِنَّ	لَاتُبَعْثِرِنْ	لَاتُبَعْثَرِنْ
تثنیہ مؤنث حاضر	لَاتُبَعْثِرَانِّ	لَاتُبَعْثَرَانِّ	X	X
جمع مؤنث حاضر	لَاتُبَعْثِرْنَانِّ	لَاتُبَعْثَرْنَانِّ	X	X

	نہی غائب ومتکلم بانون ثقیلہ		نہی غائب ومتکلم بانون خفیفہ	
واحد مذکر غائب	لَایُبَعْثِرَنَّ	لَایُبَعْثَرَنَّ	لَایُبَعْثِرَنْ	لَایُبَعْثَرَنْ
تثنیہ مذکر غائب	لَایُبَعْثِرَانِّ	لَایُبَعْثَرَانِّ	X	X
جمع مذکر غائب	لَایُبَعْثِرُنَّ	لَایُبَعْثَرُنَّ	لَایُبَعْثِرُنْ	لَایُبَعْثَرُنْ
واحد مؤنث غائب	لَاتُبَعْثِرَنَّ	لَاتُبَعْثَرَنَّ	لَاتُبَعْثِرَنْ	لَاتُبَعْثَرَنْ
تثنیہ مؤنث غائب	لَاتُبَعْثِرَانِّ	لَاتُبَعْثَرَانِّ	X	X
جمع مؤنث غائب	لَایُبَعْثِرْنَانِّ	لَایُبَعْثَرْنَانِّ	X	X
واحد متکلم	لَااُبَعْثِرَنَّ	لَااُبَعْثَرَنَّ	لَااُبَعْثِرَنْ	لَااُبَعْثَرَنْ
متکلم مع الغیر	لَانُبَعْثِرَنَّ	لَانُبَعْثَرَنَّ	لَانُبَعْثِرَنْ	لَانُبَعْثَرَنْ

کتاب خریدنے کے لئے رابطہ کریں
mazahirhujveri@gmail.com
0336 - 4146 934
DarseNizami.MadinaAcademy.pk
مرکز علی بن عثمان

صرف کبیر اسم

اسمِ فاعل		اسمِ مفعول	اسمِ ظرف	
صیغہ	گردان	گردان	صیغہ	گردان
واحد مذکر	مُبَعْثِرٌ	مُبَعْثَرٌ	واحد	مُبَعْثَرٌ
تثنیہ مذکر	مُبَعْثِرَانِ	مُبَعْثَرَانِ	تثنیہ	مُبَعْثَرَانِ
جمع مذکر	مُبَعْثِرُوْنَ	مُبَعْثَرُوْنَ	جمع	مُبَعْثَرَاتٌ
واحد مؤنث	مُبَعْثِرَةٌ	مُبَعْثَرَةٌ	X	X
تثنیہ مؤنث	مُبَعْثِرَتَانِ	مُبَعْثَرَتَانِ	X	X
جمع مؤنث	مُبَعْثِرَاتٌ	مُبَعْثَرَاتٌ	X	X

مصادر

	مصدر	حروفِ اصلیہ	معنی	صرف صغیر
۱	اَلْبَعْثَرَةُ	ب ـ ع ـ ث ـ ر	ابھارنا	گردان گزر چکی
۲	اَلدَّحْرَجَةُ	د ـ ح ـ ر ـ ج	بہت پھرانا، لڑھکانا	دَحْرَجَ يُدَحْرِجُ دَحْرَجَةً فَهُوَ مُدَحْرِجٌ وَدُحْرِجَ يُدَحْرَجُ دَحْرَجَةً فَذَاكَ مُدَحْرَجٌ اَلْاَمْرُ مِنْهُ دَحْرِجْ وَالنَّهْيُ عَنْهُ لَاتُدَحْرِجْ اَلظَّرْفُ مِنْهُ مُدَحْرَجٌ
۳	اَلْعَسْكَرَةُ	ع ـ س ـ ك ـ ر	لشکر بنانا	عَسْكَرَ يُعَسْكِرُ عَسْكَرَةً فَهُوَمُعَسْكِرٌ وَعُسْكِرَ يُعَسْكَرُ عَسْكَرَةً فَذَاكَ مُعَسْكَرٌ اَلْاَمْرُ مِنْهُ عَسْكِرْ وَالنَّهْيُ عَنْهُ لَاتُعَسْكِرْ اَلظَّرْفُ مِنْهُ مُعَسْكَرٌ
۴	اَلْقَنْطَرَةُ	ق ـ ن ـ ط ـ ر	پل بنانا	قَنْطَرَ يُقَنْطِرُ قَنْطَرَةً فَهُوَمُقَنْطِرٌ وَقُنْطِرَ يُقَنْطَرُ قَنْطَرَةً فَذَاكَ مُقَنْطَرٌ اَلْاَمْرُ مِنْهُ قَنْطِرْ وَالنَّهْيُ عَنْهُ لَاتُقَنْطِرْ اَلظَّرْفُ مِنْهُ مُقَنْطَرٌ
۵	اَلزَّعْفَرَةُ	ز ـ ع ـ ف ـ ر	زعفران سے رنگنا	زَعْفَرَ يُزَعْفِرُ زَعْفَرَةً فَهُوَمُزَعْفِرٌ وَزُعْفِرَ يُزَعْفَرُ زَعْفَرَةً فَذَاكَ مُزَعْفَرٌ اَلْاَمْرُ مِنْهُ زَعْفِرْ وَالنَّهْيُ عَنْهُ لَاتُزَعْفِرْ اَلظَّرْفُ مِنْهُ مُزَعْفَرٌ

کتاب خریدنے کے لئے رابطہ کریں
mazahirhujveri@gmail.com
0336 - 4146 934
مرکز علی بن عثمان
DarseNizami.MadinaAcademy.pk

مرکز علی بن عثمان

رباعی منشعب
بے ہمزۂ وصل
کا باب

رباعی مزید فیہ بے ہمزۂ وصل کا صرف ایک باب ہے:

۱۔ تَفَعْلُلٌ جیسے تَسَرْبُلٌ

DarseNizami.MadinaAcademy.pk

کتاب خریدنے کے لئے رابطہ کریں
mazahirhujveri@gmail.com
0336 - 4146 934

مرکز علی بن عثمان

مرکز علی بن عثمان

باب

تَفَعْلُلٌ

صرف صغیر

تَسَرْبَلَ [فعل ماضی معروف]	يَتَسَرْبَلُ [فعل مضارع معروف]	تَسَرْبُلًا [مصدر مبنی للفاعل]	فَهُوَ مُتَسَرْبِلٌ [اسمِ فاعل]
X [فعل ماضی مجہول]	X [فعل مضارع مجہول]	X [مصدر مبنی للمفعول]	فَذَاكَ X [اسمِ مفعول]
اَلْاَمْرُ مِنْهُ تَسَرْبَلْ [فعل امر]	وَالنَّهْيُ عَنْهُ لَاتَتَسَرْبَلْ [فعل نہی]	اَلظَّرْفُ مِنْهُ مُتَسَرْبَلٌ [اسمِ ظرف]	وَالْاٰلَةُ مِنْهُ X [اسمِ آلہ صغریٰ]
X [اسمِ آلہ وسطیٰ]	X [اسمِ آلہ کبریٰ]	اَفْعَلُ التَّفْضِيْلِ لِلْمُذَكَّرِ مِنْهُ X [اسمِ تفضیل مذکر]	وَالْمُؤَنَّثِ مِنْهُ X [اسمِ تفضیل مؤنث]

مرکز علی بن عثمان

کتاب خریدنے کے لئے رابطہ کریں
mazahirhujveri@gmail.com
0336 - 4146 934
مرکز علی بن عثمان
DarseNizami.MadinaAcademy.pk

صرف کبیر فعل ماضی

	ماضی مثبت		ماضی منفی	
صیغہ	معروف	مجہول	معروف	مجہول
واحد مذکر غائب	تَسَرْبَلَ	X	مَا تَسَرْبَلَ	X
تثنیہ مذکر غائب	تَسَرْبَلَا	X	مَا تَسَرْبَلَا	X
جمع مذکر غائب	تَسَرْبَلُوْا	X	مَا تَسَرْبَلُوْا	X
واحد مؤنث غائب	تَسَرْبَلَتْ	X	مَا تَسَرْبَلَتْ	X
تثنیہ مؤنث غائب	تَسَرْبَلَتَا	X	مَا تَسَرْبَلَتَا	X
جمع مؤنث غائب	تَسَرْبَلْنَ	X	مَا تَسَرْبَلْنَ	X
واحد مذکر حاضر	تَسَرْبَلْتَ	X	مَا تَسَرْبَلْتَ	X
تثنیہ مذکر حاضر	تَسَرْبَلْتُمَا	X	مَا تَسَرْبَلْتُمَا	X
جمع مذکر حاضر	تَسَرْبَلْتُمْ	X	مَا تَسَرْبَلْتُمْ	X
واحد مؤنث حاضر	تَسَرْبَلْتِ	X	مَا تَسَرْبَلْتِ	X
تثنیہ مؤنث حاضر	تَسَرْبَلْتُمَا	X	مَا تَسَرْبَلْتُمَا	X
جمع مؤنث حاضر	تَسَرْبَلْتُنَّ	X	مَاتَسَرْبَلْتُنَّ	X
واحد متکلم	تَسَرْبَلْتُ	X	مَا تَسَرْبَلْتُ	X
متکلم مع الغیر	تَسَرْبَلْنَا	X	مَا تَسَرْبَلْنَا	X

مرکز علی بن عثمان

کتاب خریدنے کے لئے رابطہ کریں
mazahirhujveri@gmail.com
0336 - 4146 934
DarseNizami.MadinaAcademy.pk
مرکز علی بن عثمان

صرف کبیر فعل مضارع

	مضارع مثبت		مضارع منفی	
صیغہ	معروف	مجہول	معروف	مجہول
واحد مذکر غائب	يَتَسَرْبَلُ	X	لَا يَتَسَرْبَلُ	X
تثنیہ مذکر غائب	يَتَسَرْبَلَانِ	X	لَا يَتَسَرْبَلَانِ	X
جمع مذکر غائب	يَتَسَرْبَلُوْنَ	X	لَا يَتَسَرْبَلُوْنَ	X
واحد مؤنث غائب	تَتَسَرْبَلُ	X	لَا تَتَسَرْبَلُ	X
تثنیہ مؤنث غائب	تَتَسَرْبَلَانِ	X	لَا تَتَسَرْبَلَانِ	X
جمع مؤنث غائب	يَتَسَرْبَلْنَ	X	لَا يَتَسَرْبَلْنَ	X
واحد مذکر حاضر	تَتَسَرْبَلُ	X	لَا تَتَسَرْبَلُ	X
تثنیہ مذکر حاضر	تَتَسَرْبَلَانِ	X	لَا تَتَسَرْبَلَانِ	X
جمع مذکر حاضر	تَتَسَرْبَلُوْنَ	X	لَا تَتَسَرْبَلُوْنَ	X
واحد مؤنث حاضر	تَتَسَرْبَلِيْنَ	X	لَا تَتَسَرْبَلِيْنَ	X
تثنیہ مؤنث حاضر	تَتَسَرْبَلَانِ	X	لَا تَتَسَرْبَلَانِ	X
جمع مؤنث حاضر	تَتَسَرْبَلْنَ	X	لَا تَتَسَرْبَلْنَ	X
واحد متکلم	اَتَسَرْبَلُ	X	لَا اَتَسَرْبَلُ	X
متکلم مع الغیر	نَتَسَرْبَلُ	X	لَا نَتَسَرْبَلُ	X

مرکز علی بن عثمان

کتاب خریدنے کے لئے رابطہ کریں
mazahirhujveri@gmail.com
0336 - 4146 934
مرکز علی بن عثمان
DarseNizami.MadinaAcademy.pk

صرف کبیر فعل نفی تاکید/جحد

	نفی تاکید بلن ناصبہ		نفی جحد بلم جازمہ	
صیغہ	معروف	مجہول	معروف	مجہول
واحد مذکر غائب	لَنْ يَّتَسَرْبَلَ	X	لَمْ يَتَسَرْبَلْ	X
تثنیہ مذکر غائب	لَنْ يَّتَسَرْبَلَا	X	لَمْ يَتَسَرْبَلَا	X
جمع مذکر غائب	لَنْ يَّتَسَرْبَلُوْا	X	لَمْ يَتَسَرْبَلُوْا	X
واحد مؤنث غائب	لَنْ تَتَسَرْبَلَ	X	لَمْ تَتَسَرْبَلْ	X
تثنیہ مؤنث غائب	لَنْ تَتَسَرْبَلَا	X	لَمْ تَتَسَرْبَلَا	X
جمع مؤنث غائب	لَنْ يَّتَسَرْبَلْنَ	X	لَمْ يَتَسَرْبَلْنَ	X
واحد مذکر حاضر	لَنْ تَتَسَرْبَلَ	X	لَمْ تَتَسَرْبَلْ	X
تثنیہ مذکر حاضر	لَنْ تَتَسَرْبَلَا	X	لَمْ تَتَسَرْبَلَا	X
جمع مذکر حاضر	لَنْ تَتَسَرْبَلُوْا	X	لَمْ تَتَسَرْبَلُوْا	X
واحد مؤنث حاضر	لَنْ تَتَسَرْبَلِيْ	X	لَمْ تَتَسَرْبَلِيْ	X
تثنیہ مؤنث حاضر	لَنْ تَتَسَرْبَلَا	X	لَمْ تَتَسَرْبَلَا	X
جمع مؤنث حاضر	لَنْ تَتَسَرْبَلْنَ	X	لَمْ تَتَسَرْبَلْنَ	X
واحد متکلم	لَنْ اَتَسَرْبَلَ	X	لَمْ اَتَسَرْبَلْ	X
متکلم مع الغیر	لَنْ نَّتَسَرْبَلَ	X	لَمْ نَتَسَرْبَلْ	X

مرکز علی بن عثمان

کتاب خریدنے کے لئے رابطہ کریں
mazahirhujveri@gmail.com
0336 - 4146 934
مرکز علی بن عثمان
DarseNizami.MadinaAcademy.pk

صرف کبیر فعل مضارع تاکید

	لام تاکید بانون تاکید ثقیلہ		لام تاکید بانون تاکید خفیفہ	
صیغہ	معروف	مجہول	معروف	مجہول
واحد مذکر غائب	لَيَتَسَرْبَلَنَّ	X	لَيَتَسَرْبَلَنْ	X
تثنیہ مذکر غائب	لَيَتَسَرْبَلَانِّ	X	X	X
جمع مذکر غائب	لَيَتَسَرْبَلُنَّ	X	لَيَتَسَرْبَلُنْ	X
واحد مؤنث غائب	لَتَتَسَرْبَلَنَّ	X	لَتَتَسَرْبَلَنْ	X
تثنیہ مؤنث غائب	لَتَتَسَرْبَلَانِّ	X	X	X
جمع مؤنث غائب	لَيَتَسَرْبَلْنَانِّ	X	X	X
واحد مذکر حاضر	لَتَتَسَرْبَلَنَّ	X	لَتَتَسَرْبَلَنْ	X
تثنیہ مذکر حاضر	لَتَتَسَرْبَلَانِّ	X	X	X
جمع مذکر حاضر	لَتَتَسَرْبَلُنَّ	X	لَتَتَسَرْبَلُنْ	X
واحد مؤنث حاضر	لَتَتَسَرْبَلِنَّ	X	لَتَتَسَرْبَلِنْ	X
تثنیہ مؤنث حاضر	لَتَتَسَرْبَلَانِّ	X	X	X
جمع مؤنث حاضر	لَتَتَسَرْبَلْنَانِّ	X	X	X
واحد متکلم	لَاَتَسَرْبَلَنَّ	X	لَاَتَسَرْبَلَنْ	X
متکلم مع الغیر	لَنَتَسَرْبَلَنَّ	X	لَنَتَسَرْبَلَنْ	X

کتاب خریدنے کے لئے رابطہ کریں
mazahirhujveri@gmail.com
0336 - 4146 934
مرکز علی بن عثمان
DarseNizami.MadinaAcademy.pk

صرف کبیر فعل امر و نہی

	امر حاضر		نہی حاضر	
صیغہ	معروف	مجہول	معروف	مجہول
واحد مذکر حاضر	تَسَرْبَلْ	X	لَاتَتَسَرْبَلْ	X
تثنیہ مذکر حاضر	تَسَرْبَلَا	X	لَاتَتَسَرْبَلَا	X
جمع مذکر حاضر	تَسَرْبَلُوْا	X	لَاتَتَسَرْبَلُوْا	X
واحد مؤنث حاضر	تَسَرْبَلِیْ	X	لَاتَتَسَرْبَلِیْ	X
تثنیہ مؤنث حاضر	تَسَرْبَلَا	X	لَاتَتَسَرْبَلَا	X
جمع مؤنث حاضر	تَسَرْبَلْنَ	X	لَاتَتَسَرْبَلْنَ	X

	امر غائب و متکلم		نہی غائب و متکلم	
واحد مذکر غائب	لِیَتَسَرْبَلْ	X	لَایَتَسَرْبَلْ	X
تثنیہ مذکر غائب	لِیَتَسَرْبَلَا	X	لَایَتَسَرْبَلَا	X
جمع مذکر غائب	لِیَتَسَرْبَلُوْا	X	لَایَتَسَرْبَلُوْا	X
واحد مؤنث غائب	لِتَتَسَرْبَلْ	X	لَاتَتَسَرْبَلْ	X
تثنیہ مؤنث غائب	لِتَتَسَرْبَلَا	X	لَاتَتَسَرْبَلَا	X
جمع مؤنث غائب	لِیَتَسَرْبَلْنَ	X	لَایَتَسَرْبَلْنَ	X
واحد متکلم	لِاَتَسَرْبَلْ	X	لَااَتَسَرْبَلْ	X
متکلم مع الغیر	لِنَتَسَرْبَلْ	X	لَانَتَسَرْبَلْ	X

کتاب خریدنے کے لئے رابطہ کریں
mazahirhujveri@gmail.com
0336 - 4146 934
DarseNizami.MadinaAcademy.pk
مرکز علی بن عثمان

صرف کبیر فعل امر تاکید

	امر حاضر بانون ثقیلہ		امر حاضر بانون خفیفہ	
صیغہ	معروف	مجہول	معروف	مجہول
واحد مذکر حاضر	تَسَرْبَلَنَّ	X	تَسَرْبَلَنْ	X
تثنیہ مذکر حاضر	تَسَرْبَلَانِّ	X	X	X
جمع مذکر حاضر	تَسَرْبَلُنَّ	X	تَسَرْبَلُنْ	X
واحد مؤنث حاضر	تَسَرْبَلِنَّ	X	تَسَرْبَلِنْ	X
تثنیہ مؤنث حاضر	تَسَرْبَلَانِّ	X	X	X
جمع مؤنث حاضر	تَسَرْبَلْنَانِّ	X	X	X

	امر غائب ومتکلم بانون ثقیلہ		امر غائب ومتکلم بانون خفیفہ	
واحد مذکر غائب	لِيَتَسَرْبَلَنَّ	X	لِيَتَسَرْبَلَنْ	X
تثنیہ مذکر غائب	لِيَتَسَرْبَلَانِّ	X	X	X
جمع مذکر غائب	لِيَتَسَرْبَلُنَّ	X	لِيَتَسَرْبَلُنْ	X
واحد مؤنث غائب	لِتَتَسَرْبَلَنَّ	X	لِتَتَسَرْبَلَنْ	X
تثنیہ مؤنث غائب	لِتَتَسَرْبَلَانِّ	X	X	X
جمع مؤنث غائب	لِيَتَسَرْبَلْنَانِّ	X	X	X
واحد متکلم	لِاَتَسَرْبَلَنَّ	X	لِاَتَسَرْبَلَنْ	X
متکلم مع الغیر	لِنَتَسَرْبَلَنَّ	X	لِنَتَسَرْبَلَنْ	X

رباعی منشعب بے ہمزۂ وصل صحیح از باب تَفَعْلُل

کتاب خریدنے کے لئے رابطہ کریں
mazahirhujveri@gmail.com
0336 - 4146 934
DarseNizami.MadinaAcademy.pk
مرکز علی بن عثمان

صرف کبیر فعل نہی تاکید

	نہی حاضر بانون ثقیلہ		نہی حاضر بانون خفیفہ	
صیغہ	معروف	مجہول	معروف	مجہول
واحد مذکر حاضر	لَاتَتَسَرْبَلَنَّ	X	لَاتَتَسَرْبَلَنْ	X
تثنیہ مذکر حاضر	لَاتَتَسَرْبَلَانِّ	X	X	X
جمع مذکر حاضر	لَاتَتَسَرْبَلُنَّ	X	لَاتَتَسَرْبَلُنْ	X
واحد مؤنث حاضر	لَاتَتَسَرْبَلِنَّ	X	لَاتَتَسَرْبَلِنْ	X
تثنیہ مؤنث حاضر	لَاتَتَسَرْبَلَانِّ	X	X	X
جمع مؤنث حاضر	لَاتَتَسَرْبَلْنَانِّ	X	X	X

	نہی غائب ومتکلم بانون ثقیلہ		نہی غائب ومتکلم بانون خفیفہ	
واحد مذکر غائب	لَايَتَسَرْبَلَنَّ	X	لَايَتَسَرْبَلَنْ	X
تثنیہ مذکر غائب	لَايَتَسَرْبَلَانِّ	X	X	X
جمع مذکر غائب	لَايَتَسَرْبَلُنَّ	X	لَايَتَسَرْبَلُنْ	X
واحد مؤنث غائب	لَاتَتَسَرْبَلَنَّ	X	لَاتَتَسَرْبَلَنْ	X
تثنیہ مؤنث غائب	لَاتَتَسَرْبَلَانِّ	X	X	X
جمع مؤنث غائب	لَايَتَسَرْبَلْنَانِّ	X	X	X
واحد متکلم	لَااَتَسَرْبَلَنَّ	X	لَااَتَسَرْبَلَنْ	X
متکلم مع الغیر	لَانَتَسَرْبَلَنَّ	X	لَانَتَسَرْبَلَنْ	X

کتاب خریدنے کے لئے رابطہ کریں
mazahirhujveri@gmail.com
0336 - 4146 934
DarseNizami.MadinaAcademy.pk
مرکز علی بن عثمان

مرکز علی بن عثمان

صرف کبیر اسم

اسمِ فاعل		اسمِ مفعول	اسمِ ظرف	
صیغہ	گردان	گردان	صیغہ	گردان
واحد مذکر	مُتَسَرْبِلٌ	X	واحد	مُتَسَرْبَلٌ
تثنیہ مذکر	مُتَسَرْبِلَانِ	X	تثنیہ	مُتَسَرْبَلَانِ
جمع مذکر	مُتَسَرْبِلُوْنَ	X	جمع	مُتَسَرْبَلَاتٌ
واحد مؤنث	مُتَسَرْبِلَةٌ	X	X	X
تثنیہ مؤنث	مُتَسَرْبِلَتَانِ	X	X	X
جمع مؤنث	مُتَسَرْبِلَاتٌ	X	X	X

مرکز علی بن عثمان

مصادر

	مصدر	حروفِ اصلیہ	معنٰی	صرف صغیر
۱	اَلتَّسَرْبُلُ	س ۔ ر ۔ ب ۔ ل	کرتہ پہننا	گردان گزر چکی
۲	اَلتَّبَرْقُعُ	ب ۔ ر ۔ ق ۔ ع	برقع پہننا	تَبَرْقَعَ يَتَبَرْقَعُ تَبَرْقُعًا فَهُوَمُتَبَرْقِعٌ اَلْاَمْرُ مِنْهُ تَبَرْقَعْ وَالنَّهْيُ عَنْهُ لَاتَتَبَرْقَعْ اَلظَّرْفُ مِنْهُ مُتَبَرْقَعٌ
۳	اَلتَّمَقْهُرُ	م ۔ ق ۔ ھ ۔ ر	مغضوب ہونا، قہر زدہ ہونا	تَمَقْهَرَ يَتَمَقْهَرُ تَمَقْهُرًا فَهُوَمُتَمَقْهِرٌ اَلْاَمْرُ مِنْهُ تَمَقْهَرْ وَالنَّهْيُ عَنْهُ لَاتَتَمَقْهَرْ اَلظَّرْفُ مِنْهُ مُتَمَقْهَرٌ
۴	اَلتَّزَنْدُقُ	ز ۔ ن ۔ د ۔ ق	بے دین ہونا	تَزَنْدَقَ يَتَزَنْدَقُ تَزَنْدُقًا فَهُوَمُتَزَنْدِقٌ اَلْاَمْرُ مِنْهُ تَزَنْدَقْ وَالنَّهْيُ عَنْهُ لَاتَتَزَنْدَقْ اَلظَّرْفُ مِنْهُ مُتَزَنْدَقٌ
۵	اَلتَّبَخْتُرُ	ب ۔ خ ۔ ت ۔ ر	مٹک کر چلنا	تَبَخْتَرَ يَتَبَخْتَرُ تَبَخْتُرًا فَهُوَمُتَبَخْتِرٌ اَلْاَمْرُ مِنْهُ تَبَخْتَرْ وَالنَّهْيُ عَنْهُ لَاتَتَبَخْتَرْ اَلظَّرْفُ مِنْهُ مُتَبَخْتَرٌ

کتاب خریدنے کے لئے رابطہ کریں
mazahirhujveri@gmail.com
0336 - 4146 934
مرکز علی بن عثمان
DarseNizami.MadinaAcademy.pk

مرکز علی بن عثمان

رباعی منشعب
با همزۂ وصل
کے ابواب

رباعی مزید فیہ باہمزۂ وصل کے دو باب ہیں:

۱۔ اِفْعِنْلَالٌ جیسے اِبْرِنْشَاقٌ

۲۔ اِفْعِلْلَالٌ جیسے اِقْشِعْرَارٌ

DarseNizami.MadinaAcademy.pk

کتاب خریدنے کے لئے رابطہ کریں
mazahirhujveri@gmail.com
0336 - 4146 934

مرکز علی بن عثمان

پہلا باب

اِفْعِنْلَالٌ

صرف صغیر

اِبْرَنْشَقَ [فعل ماضی معروف]	يَبْرَنْشِقُ [فعل مضارع معروف]	اِبْرِنْشَاقًا [مصدر مبنی للفاعل]	فَهُوَ مُبْرَنْشِقٌ [اسم فاعل]
X [فعل ماضی مجہول]	X [فعل مضارع مجہول]	X [مصدر مبنی للمفعول]	فَذَاكَ X [اسم مفعول]
اَلْاَمْرُ مِنْهُ اِبْرَنْشِقْ [فعل امر]	وَالنَّهْيُ عَنْهُ لَاتَبْرَنْشِقْ [فعل نہی]	اَلظَّرْفُ مِنْهُ مُبْرَنْشَقٌ [اسم ظرف]	وَالْاٰلَةُ مِنْهُ X [اسم آلہ صغریٰ]
X [اسم آلہ وسطیٰ]	X [اسم آلہ کبریٰ]	اَفْعَلُ التَّفْضِيْلِ لِلْمُذَكَّرِ مِنْهُ X [اسم تفضیل مذکر]	وَالْمُؤَنَّثِ مِنْهُ X [اسم تفضیل مؤنث]

کتاب خریدنے کے لئے رابطہ کریں
mazahirhujveri@gmail.com
0336 - 4146 934
DarseNizami.MadinaAcademy.pk
مرکز علی بن عثمان

صرف کبیر فعل ماضی

	ماضی مثبت		ماضی منفی	
صیغہ	معروف	مجہول	معروف	مجہول
واحد مذکر غائب	اِبْرَنْشَقَ	X	مَا ابْرَنْشَقَ	X
تثنیہ مذکر غائب	اِبْرَنْشَقَا	X	مَا ابْرَنْشَقَا	X
جمع مذکر غائب	اِبْرَنْشَقُوْا	X	مَا ابْرَنْشَقُوْا	X
واحد مؤنث غائب	اِبْرَنْشَقَتْ	X	مَا ابْرَنْشَقَتْ	X
تثنیہ مؤنث غائب	اِبْرَنْشَقَتَا	X	مَا ابْرَنْشَقَتَا	X
جمع مؤنث غائب	اِبْرَنْشَقْنَ	X	مَا ابْرَنْشَقْنَ	X
واحد مذکر حاضر	اِبْرَنْشَقْتَ	X	مَا ابْرَنْشَقْتَ	X
تثنیہ مذکر حاضر	اِبْرَنْشَقْتُمَا	X	مَا ابْرَنْشَقْتُمَا	X
جمع مذکر حاضر	اِبْرَنْشَقْتُمْ	X	مَا ابْرَنْشَقْتُمْ	X
واحد مؤنث حاضر	اِبْرَنْشَقْتِ	X	مَا ابْرَنْشَقْتِ	X
تثنیہ مؤنث حاضر	اِبْرَنْشَقْتُمَا	X	مَا ابْرَنْشَقْتُمَا	X
جمع مؤنث حاضر	اِبْرَنْشَقْتُنَّ	X	مَا ابْرَنْشَقْتُنَّ	X
واحد متکلم	اِبْرَنْشَقْتُ	X	مَا ابْرَنْشَقْتُ	X
متکلم مع الغیر	اِبْرَنْشَقْنَا	X	مَا ابْرَنْشَقْنَا	X

مرکز علی بن عثمان

کتاب خریدنے کے لئے رابطہ کریں
mazahirhujveri@gmail.com
0336 - 4146 934
مرکز علی بن عثمان
DarseNizami.MadinaAcademy.pk

صرف کبیر فعل مضارع

	مضارع مثبت		مضارع منفی	
صیغہ	معروف	مجہول	معروف	مجہول
واحد مذکر غائب	يَبْرَنْشِقُ	X	لَا يَبْرَنْشِقُ	X
تثنیہ مذکر غائب	يَبْرَنْشِقَانِ	X	لَا يَبْرَنْشِقَانِ	X
جمع مذکر غائب	يَبْرَنْشِقُوْنَ	X	لَا يَبْرَنْشِقُوْنَ	X
واحد مؤنث غائب	تَبْرَنْشِقُ	X	لَا تَبْرَنْشِقُ	X
تثنیہ مؤنث غائب	تَبْرَنْشِقَانِ	X	لَا تَبْرَنْشِقَانِ	X
جمع مؤنث غائب	يَبْرَنْشِقْنَ	X	لَا يَبْرَنْشِقْنَ	X
واحد مذکر حاضر	تَبْرَنْشِقُ	X	لَا تَبْرَنْشِقُ	X
تثنیہ مذکر حاضر	تَبْرَنْشِقَانِ	X	لَا تَبْرَنْشِقَانِ	X
جمع مذکر حاضر	تَبْرَنْشِقُوْنَ	X	لَا تَبْرَنْشِقُوْنَ	X
واحد مؤنث حاضر	تَبْرَنْشِقِيْنَ	X	لَا تَبْرَنْشِقِيْنَ	X
تثنیہ مؤنث حاضر	تَبْرَنْشِقَانِ	X	لَا تَبْرَنْشِقَانِ	X
جمع مؤنث حاضر	تَبْرَنْشِقْنَ	X	لَا تَبْرَنْشِقْنَ	X
واحد متکلم	اَبْرَنْشِقُ	X	لَا اَبْرَنْشِقُ	X
متکلم مع الغیر	نَبْرَنْشِقُ	X	لَا نَبْرَنْشِقُ	X

مرکز علی بن عثمان

کتاب خریدنے کے لئے رابطہ کریں
mazahirhujveri@gmail.com
0336 - 4146 934
مرکز علی بن عثمان
DarseNizami.MadinaAcademy.pk

صرف کبیر فعل نفی تاکید/جحد

	نفی تاکید بلن ناصبہ		نفی جحد بلم جازمہ	
صیغہ	معروف	مجہول	معروف	مجہول
واحد مذکر غائب	لَنْ يَّبْرَنْشِقَ	X	لَمْ يَبْرَنْشِقْ	X
تثنیہ مذکر غائب	لَنْ يَّبْرَنْشِقَا	X	لَمْ يَبْرَنْشِقَا	X
جمع مذکر غائب	لَنْ يَّبْرَنْشِقُوْا	X	لَمْ يَبْرَنْشِقُوْا	X
واحد مؤنث غائب	لَنْ تَبْرَنْشِقَ	X	لَمْ تَبْرَنْشِقْ	X
تثنیہ مؤنث غائب	لَنْ تَبْرَنْشِقَا	X	لَمْ تَبْرَنْشِقَا	X
جمع مؤنث غائب	لَنْ يَّبْرَنْشِقْنَ	X	لَمْ يَبْرَنْشِقْنَ	X
واحد مذکر حاضر	لَنْ تَبْرَنْشِقَ	X	لَمْ تَبْرَنْشِقْ	X
تثنیہ مذکر حاضر	لَنْ تَبْرَنْشِقَا	X	لَمْ تَبْرَنْشِقَا	X
جمع مذکر حاضر	لَنْ تَبْرَنْشِقُوْا	X	لَمْ تَبْرَنْشِقُوْا	X
واحد مؤنث حاضر	لَنْ تَبْرَنْشِقِيْ	X	لَمْ تَبْرَنْشِقِيْ	X
تثنیہ مؤنث حاضر	لَنْ تَبْرَنْشِقَا	X	لَمْ تَبْرَنْشِقَا	X
جمع مؤنث حاضر	لَنْ تَبْرَنْشِقْنَ	X	لَمْ تَبْرَنْشِقْنَ	X
واحد متکلم	لَنْ اَبْرَنْشِقَ	X	لَمْ اَبْرَنْشِقْ	X
متکلم مع الغیر	لَنْ نَّبْرَنْشِقَ	X	لَمْ نَبْرَنْشِقْ	X

کتاب خریدنے کے لئے رابطہ کریں
mazahirhujveri@gmail.com
0336 - 4146 934
مرکز علی بن عثمان
DarseNizami.MadinaAcademy.pk

صرف کبیر فعل مضارع تاکید

	لام تاکید بانون تاکید ثقیلہ		لام تاکید بانون تاکید خفیفہ	
صیغہ	معروف	مجہول	معروف	مجہول
واحد مذکر غائب	لَيَبْرَنُشِقَنَّ	X	لَيَبْرَنُشِقَنْ	X
تثنیہ مذکر غائب	لَيَبْرَنُشِقَانِّ	X	X	X
جمع مذکر غائب	لَيَبْرَنُشِقُنَّ	X	لَيَبْرَنُشِقُنْ	X
واحد مؤنث غائب	لَتَبْرَنُشِقَنَّ	X	لَتَبْرَنُشِقَنْ	X
تثنیہ مؤنث غائب	لَتَبْرَنُشِقَانِّ	X	X	X
جمع مؤنث غائب	لَيَبْرَنُشِقْنَانِّ	X	X	X
واحد مذکر حاضر	لَتَبْرَنُشِقَنَّ	X	لَتَبْرَنُشِقَنْ	X
تثنیہ مذکر حاضر	لَتَبْرَنُشِقَانِّ	X	X	X
جمع مذکر حاضر	لَتَبْرَنُشِقُنَّ	X	لَتَبْرَنُشِقُنْ	X
واحد مؤنث حاضر	لَتَبْرَنُشِقِنَّ	X	لَتَبْرَنُشِقِنْ	X
تثنیہ مؤنث حاضر	لَتَبْرَنُشِقَانِّ	X	X	X
جمع مؤنث حاضر	لَتَبْرَنُشِقْنَانِّ	X	X	X
واحد متکلم	لَاَبْرَنُشِقَنَّ	X	لَاَبْرَنُشِقَنْ	X
متکلم مع الغیر	لَنَبْرَنُشِقَنَّ	X	لَنَبْرَنُشِقَنْ	X

مرکز علی بن عثمان
DarseNizami.MadinaAcademy.pk
کتاب خریدنے کے لئے رابطہ کریں
mazahirhujveri@gmail.com
0336 - 4146 934

صرف کبیر فعل امر و نہی

	امر حاضر		نہی حاضر	
صیغہ	معروف	مجہول	معروف	مجہول
واحد مذکر حاضر	اِبْرَنْشِقْ	X	لَاتَبْرَنْشِقْ	X
تثنیہ مذکر حاضر	اِبْرَنْشِقَا	X	لَاتَبْرَنْشِقَا	X
جمع مذکر حاضر	اِبْرَنْشِقُوْا	X	لَاتَبْرَنْشِقُوْا	X
واحد مؤنث حاضر	اِبْرَنْشِقِیْ	X	لَاتَبْرَنْشِقِیْ	X
تثنیہ مؤنث حاضر	اِبْرَنْشِقَا	X	لَاتَبْرَنْشِقَا	X
جمع مؤنث حاضر	اِبْرَنْشِقْنَ	X	لَاتَبْرَنْشِقْنَ	X
	امر غائب و متکلم		نہی غائب و متکلم	
واحد مذکر غائب	لِیَبْرَنْشِقْ	X	لَایَبْرَنْشِقْ	X
تثنیہ مذکر غائب	لِیَبْرَنْشِقَا	X	لَایَبْرَنْشِقَا	X
جمع مذکر غائب	لِیَبْرَنْشِقُوْا	X	لَایَبْرَنْشِقُوْا	X
واحد مؤنث غائب	لِتَبْرَنْشِقْ	X	لَاتَبْرَنْشِقْ	X
تثنیہ مؤنث غائب	لِتَبْرَنْشِقَا	X	لَاتَبْرَنْشِقَا	X
جمع مؤنث غائب	لِیَبْرَنْشِقْنَ	X	لَایَبْرَنْشِقْنَ	X
واحد متکلم	لِاَبْرَنْشِقْ	X	لَااَبْرَنْشِقْ	X
متکلم مع الغیر	لِنَبْرَنْشِقْ	X	لَانَبْرَنْشِقْ	X

مرکز علی بن عثمان

کتاب خریدنے کے لئے رابطہ کریں
mazahirhujveri@gmail.com
0336 - 4146 934
مرکز علی بن عثمان
DarseNizami.MadinaAcademy.pk

صرف کبیر فعل امر تاکید

صیغہ	امر حاضر با نون ثقیلہ		امر حاضر با نون خفیفہ	
	معروف	مجہول	معروف	مجہول
واحد مذکر حاضر	اِبْرَنْشِقَنَّ	X	اِبْرَنْشِقَنْ	X
تثنیہ مذکر حاضر	اِبْرَنْشِقَانِّ	X	X	X
جمع مذکر حاضر	اِبْرَنْشِقُنَّ	X	اِبْرَنْشِقُنْ	X
واحد مؤنث حاضر	اِبْرَنْشِقِنَّ	X	اِبْرَنْشِقِنْ	X
تثنیہ مؤنث حاضر	اِبْرَنْشِقَانِّ	X	X	X
جمع مؤنث حاضر	اِبْرَنْشِقْنَانِّ	X	X	X

	امر غائب و متکلم با نون ثقیلہ		امر غائب و متکلم با نون خفیفہ	
واحد مذکر غائب	لِيَبْرَنْشِقَنَّ	X	لِيَبْرَنْشِقَنْ	X
تثنیہ مذکر غائب	لِيَبْرَنْشِقَانِّ	X	X	X
جمع مذکر غائب	لِيَبْرَنْشِقُنَّ	X	لِيَبْرَنْشِقُنْ	X
واحد مؤنث غائب	لِتَبْرَنْشِقَنَّ	X	لِتَبْرَنْشِقَنْ	X
تثنیہ مؤنث غائب	لِتَبْرَنْشِقَانِّ	X	X	X
جمع مؤنث غائب	لِيَبْرَنْشِقْنَانِّ	X	X	X
واحد متکلم	لِاَبْرَنْشِقَنَّ	X	لِاَبْرَنْشِقَنْ	X
متکلم مع الغیر	لِنَبْرَنْشِقَنَّ	X	لِنَبْرَنْشِقَنْ	X

کتاب خریدنے کے لئے رابطہ کریں
mazahirhujveri@gmail.com
0336 - 4146 934
مرکز علی بن عثمان
DarseNizami.MadinaAcademy.pk

صرف کبیر فعل نہی تاکید

صیغہ	نہی حاضر بانون ثقیلہ		نہی حاضر بانون خفیفہ	
	معروف	مجہول	معروف	مجہول
واحد مذکر حاضر	لَاتَبْرَنْشِقَنَّ	X	لَاتَبْرَنْشِقَنْ	X
تثنیہ مذکر حاضر	لَاتَبْرَنْشِقَانِّ	X	X	X
جمع مذکر حاضر	لَاتَبْرَنْشِقُنَّ	X	لَاتَبْرَنْشِقُنْ	X
واحد مؤنث حاضر	لَاتَبْرَنْشِقِنَّ	X	لَاتَبْرَنْشِقِنْ	X
تثنیہ مؤنث حاضر	لَاتَبْرَنْشِقَانِّ	X	X	X
جمع مؤنث حاضر	لَاتَبْرَنْشِقْنَانِّ	X	X	X

	نہی غائب ومتکلم بانون ثقیلہ		نہی غائب ومتکلم بانون خفیفہ	
واحد مذکر غائب	لَایَبْرَنْشِقَنَّ	X	لَایَبْرَنْشِقَنْ	X
تثنیہ مذکر غائب	لَایَبْرَنْشِقَانِّ	X	X	X
جمع مذکر غائب	لَایَبْرَنْشِقُنَّ	X	لَایَبْرَنْشِقُنْ	X
واحد مؤنث غائب	لَاتَبْرَنْشِقَنَّ	X	لَاتَبْرَنْشِقَنْ	X
تثنیہ مؤنث غائب	لَاتَبْرَنْشِقَانِّ	X	X	X
جمع مؤنث غائب	لَایَبْرَنْشِقْنَانِّ	X	X	X
واحد متکلم	لَااَبْرَنْشِقَنَّ	X	لَااَبْرَنْشِقَنْ	X
متکلم مع الغیر	لَانَبْرَنْشِقَنَّ	X	لَانَبْرَنْشِقَنْ	X

کتاب خریدنے کے لئے رابطہ کریں
mazahirhujveri@gmail.com
0336 - 4146 934
مرکز علی بن عثمان
DarseNizami.MadinaAcademy.pk

صرف کبیر اسم

اسمِ فاعل		اسمِ مفعول	اسمِ ظرف	
صیغہ	گردان	گردان	صیغہ	گردان
واحد مذکر	مُبْرَنْشِقٌ	X	واحد	مُبْرَنْشَقٌ
تثنیہ مذکر	مُبْرَنْشِقَانِ	X	تثنیہ	مُبْرَنْشَقَانِ
جمع مذکر	مُبْرَنْشِقُوْنَ	X	جمع	مُبْرَنْشَقَاتٌ
واحد مؤنث	مُبْرَنْشِقَةٌ	X	X	X
تثنیہ مؤنث	مُبْرَنْشِقَتَانِ	X	X	X
جمع مؤنث	مُبْرَنْشِقَاتٌ	X	X	X

مرکز علی بن عثمان

مصادر

	مصدر	حروفِ اصلیہ	معنٰی	صرف صغیر
۱	اَلِابْرِنْشَاقُ	ب ۔ ر ۔ ش ۔ ق	خوش ہونا	گردان ہو چکی
۲	اَلِاحْرِنْجَامُ	ح ۔ ر ۔ ج ۔ م	جمع ہونا	اِحْرَنْجَمَ يَحْرَنْجِمُ اِحْرِنْجَامًا فَهُوَمُحْرَنْجِمٌ اَلْاَمْرُ مِنْهُ اِحْرَنْجِمْ وَالنَّهْيُ عَنْهُ لَاتَحْرَنْجِمْ اَلظَّرْفُ مِنْهُ مُحْرَنْجَمٌ
۳	اَلِابْلِنْدَاحُ	ب ۔ ل ۔ د ۔ ح	جگہ کا کشادہ ہونا	اِبْلَنْدَحَ يَبْلَنْدِحُ اِبْلِنْدَاحًا فَهُوَمُبْلَنْدِحٌ اَلْاَمْرُ مِنْهُ اِبْلَنْدِحْ وَالنَّهْيُ عَنْهُ لَاتَبْلَنْدِحْ اَلظَّرْفُ مِنْهُ مُبْلَنْدَحٌ
۴	اَلِاسْلِنْطَاحُ	س ۔ ل ۔ ط ۔ ح	گدّی کے بل سونا	اِسْلَنْطَحَ يَسْلَنْطِحُ اِسْلِنْطَاحًا فَهُوَمُسْلَنْطِحٌ اَلْاَمْرُ مِنْهُ اِسْلَنْطِحْ وَالنَّهْيُ عَنْهُ لَاتَسْلَنْطِحْ اَلظَّرْفُ مِنْهُ مُسْلَنْطَحٌ
۵	اَلِاعْرِنْكَاسُ	ع ۔ ر ۔ ك ۔ س	بالوں کا سیاہ ہونا	اِعْرَنْكَسَ يَعْرَنْكِسُ اِعْرِنْكَاسًا فَهُوَمُعْرَنْكِسٌ اَلْاَمْرُ مِنْهُ اِعْرَنْكِسْ وَالنَّهْيُ عَنْهُ لَاتَعْرَنْكِسْ اَلظَّرْفُ مِنْهُ مُعْرَنْكَسٌ

کتاب خریدنے کے لئے رابطہ کریں
mazahirhujveri@gmail.com
0336 - 4146 934
مرکز علی بن عثمان
DarseNizami.MadinaAcademy.pk

دوسرا باب

اِفْعِلْلَالٌ

صرف صغیر

اِقْشَعَرَّ [فعل ماضی معروف]	يَقْشَعِرُّ [فعل مضارع معروف]	اِقْشِعْرَارًا [مصدر مبنی للفاعل]	فَهُوَ مُقْشَعِرٌّ [اسم فاعل]
X [فعل ماضی مجہول]	X [فعل مضارع مجہول]	X [مصدر مبنی للمفعول]	فَذَاكَ X [اسم مفعول]
اَلْاَمْرُ مِنْهُ اِقْشَعِرَّ اِقْشَعِرِّ اِقْشَعْرِرْ [فعل امر]	وَالنَّهْيُ عَنْهُ لَا تَقْشَعِرَّ لَا تَقْشَعِرِّ لَا تَقْشَعْرِرْ [فعل نہی]	اَلظَّرْفُ مِنْهُ مُقْشَعَرٌّ [اسم ظرف]	وَالْاٰلَةُ مِنْهُ X [اسم آلہ صغریٰ]
X [اسم آلہ وسطیٰ]	X [اسم آلہ کبریٰ]	اَفْعَلُ التَّفْضِيْلِ لِلْمُذَكَّرِ مِنْهُ X [اسم تفضیل مذکر]	وَالْمُؤَنَّثِ مِنْهُ X [اسم تفضیل مؤنث]

رباعی منشعب باہمزۂ وصل صحیح از باب اِفْعِلْلَال

کتاب خریدنے کے لئے رابطہ کریں
mazahirhujveri@gmail.com
0336 - 4146 934
DarseNizami.MadinaAcademy.pk
مرکز علی بن عثمان

صرف کبیر فعل ماضی

	ماضی مثبت		ماضی منفی	
صیغہ	معروف	مجہول	معروف	مجہول
واحد مذکر غائب	اِقْشَعَرَّ	X	مَا اقْشَعَرَّ	X
تثنیہ مذکر غائب	اِقْشَعَرَّا	X	مَااقْشَعَرَّا	X
جمع مذکر غائب	اِقْشَعَرُّوْا	X	مَا اقْشَعَرُّوْا	X
واحد مؤنث غائب	اِقْشَعَرَّتْ	X	مَا اقْشَعَرَّتْ	X
تثنیہ مؤنث غائب	اِقْشَعَرَّتَا	X	مَا اقْشَعَرَّتَا	X
جمع مؤنث غائب	اِقْشَعْرَرْنَ	X	مَا اقْشَعْرَرْنَ	X
واحد مذکر حاضر	اِقْشَعْرَرْتَ	X	مَا اقْشَعْرَرْتَ	X
تثنیہ مذکر حاضر	اِقْشَعْرَرْتُمَا	X	مَا اقْشَعْرَرْتُمَا	X
جمع مذکر حاضر	اِقْشَعْرَرْتُمْ	X	مَا اقْشَعْرَرْتُمْ	X
واحد مؤنث حاضر	اِقْشَعْرَرْتِ	X	مَا اقْشَعْرَرْتِ	X
تثنیہ مؤنث حاضر	اِقْشَعْرَرْتُمَا	X	مَا اقْشَعْرَرْتُمَا	X
جمع مؤنث حاضر	اِقْشَعْرَرْتُنَّ	X	مَا اقْشَعْرَرْتُنَّ	X
واحد متکلم	اِقْشَعْرَرْتُ	X	مَا اقْشَعْرَرْتُ	X
متکلم مع الغیر	اِقْشَعْرَرْنَا	X	مَا اقْشَعْرَرْنَا	X

مرکز علی بن عثمان

کتاب خریدنے کے لئے رابطہ کریں
mazahirhujveri@gmail.com
0336 - 4146 934
مرکز علی بن عثمان
DarseNizami.MadinaAcademy.pk

صرف کبیر فعل مضارع

	مضارع مثبت		مضارع منفی	
صیغہ	معروف	مجہول	معروف	مجہول
واحد مذکر غائب	يَقْشَعِرُّ	X	لَا يَقْشَعِرُّ	X
تثنیہ مذکر غائب	يَقْشَعِرَّانِ	X	لَا يَقْشَعِرَّانِ	X
جمع مذکر غائب	يَقْشَعِرُّوْنَ	X	لَا يَقْشَعِرُّوْنَ	X
واحد مؤنث غائب	تَقْشَعِرُّ	X	لَا تَقْشَعِرُّ	X
تثنیہ مؤنث غائب	تَقْشَعِرَّانِ	X	لَا تَقْشَعِرَّانِ	X
جمع مؤنث غائب	يَقْشَعْرِرْنَ	X	لَا يَقْشَعْرِرْنَ	X
واحد مذکر حاضر	تَقْشَعِرُّ	X	لَا تَقْشَعِرُّ	X
تثنیہ مذکر حاضر	تَقْشَعِرَّانِ	X	لَا تَقْشَعِرَّانِ	X
جمع مذکر حاضر	تَقْشَعِرُّوْنَ	X	لَا تَقْشَعِرُّوْنَ	X
واحد مؤنث حاضر	تَقْشَعِرِّيْنَ	X	لَا تَقْشَعِرِّيْنَ	X
تثنیہ مؤنث حاضر	تَقْشَعِرَّانِ	X	لَا تَقْشَعِرَّانِ	X
جمع مؤنث حاضر	تَقْشَعْرِرْنَ	X	لَا تَقْشَعْرِرْنَ	X
واحد متکلم	اَقْشَعِرُّ	X	لَا اَقْشَعِرُّ	X
متکلم مع الغیر	نَقْشَعِرُّ	X	لَا نَقْشَعِرُّ	X

مرکز علی بن عثمان

کتاب خریدنے کے لئے رابطہ کریں
mazahirhujveri@gmail.com
0336 - 4146 934
مرکز علی بن عثمان
DarseNizami.MadinaAcademy.pk

صرف کبیر فعل نفی تاکید/جحد

	نفی تاکید بلن ناصبہ		نفی جحد بلم جازمہ	
صیغہ	معروف	مجہول	معروف	مجہول
واحد مذکر غائب	لَنْ يَّقْشَعِرَّ	X	لَمْ يَقْشَعِرَّ لَمْ يَقْشَعِرِّ لَمْ يَقْشَعْرِرْ	X
تثنیہ مذکر غائب	لَنْ يَّقْشَعِرَّا	X	لَمْ يَقْشَعِرَّا	X
جمع مذکر غائب	لَنْ يَّقْشَعِرُّوْا	X	لَمْ يَقْشَعِرُّوْا	X
واحد مؤنث غائب	لَنْ تَقْشَعِرَّ	X	لَمْ تَقْشَعِرَّ لَمْ تَقْشَعِرِّ لَمْ تَقْشَعْرِرْ	X
تثنیہ مؤنث غائب	لَنْ تَقْشَعِرَّا	X	لَمْ تَقْشَعِرَّا	X
جمع مؤنث غائب	لَنْ يَّقْشَعْرِرْنَ	X	لَمْ يَقْشَعْرِرْنَ	X
واحد مذکر حاضر	لَنْ تَقْشَعِرَّ	X	لَمْ تَقْشَعِرَّ لَمْ تَقْشَعِرِّ لَمْ تَقْشَعْرِرْ	X
تثنیہ مذکر حاضر	لَنْ تَقْشَعِرَّا	X	لَمْ تَقْشَعِرَّا	X
جمع مذکر حاضر	لَنْ تَقْشَعِرُّوْا	X	لَمْ تَقْشَعِرُّوْا	X
واحد مؤنث حاضر	لَنْ تَقْشَعِرِّىْ	X	لَمْ تَقْشَعِرِّىْ	X
تثنیہ مؤنث حاضر	لَنْ تَقْشَعِرَّا	X	لَمْ تَقْشَعِرَّا	X
جمع مؤنث حاضر	لَنْ تَقْشَعْرِرْنَ	X	لَمْ تَقْشَعْرِرْنَ	X
واحد متکلم	لَنْ اَقْشَعِرَّ	X	لَمْ اَقْشَعِرَّ لَمْ اَقْشَعِرِّ لَمْ اَقْشَعْرِرْ	X
متکلم مع الغیر	لَنْ نَّقْشَعِرَّ	X	لَمْ نَقْشَعِرَّ لَمْ نَقْشَعِرِّ لَمْ نَقْشَعْرِرْ	X

مرکز علی بن عثمان

کتاب خریدنے کے لئے رابطہ کریں
mazahirhujveri@gmail.com
0336 - 4146 934
مرکز علی بن عثمان
DarseNizami.MadinaAcademy.pk

صرف کبیر فعل مضارع تاکید

	لام تاکید بانون تاکید ثقیلہ		لام تاکید بانون تاکید خفیفہ	
صیغہ	معروف	مجہول	معروف	مجہول
واحد مذکر غائب	لَيَقْشَعِرَّنَّ	X	لَيَقْشَعِرَّنْ	X
تثنیہ مذکر غائب	لَيَقْشَعِرَّانِّ	X	X	X
جمع مذکر غائب	لَيَقْشَعِرُّنَّ	X	لَيَقْشَعِرُّنْ	X
واحد مؤنث غائب	لَتَقْشَعِرَّنَّ	X	لَتَقْشَعِرَّنْ	X
تثنیہ مؤنث غائب	لَتَقْشَعِرَّانِّ	X	X	X
جمع مؤنث غائب	لَيَقْشَعْرِرْنَانِّ	X	X	X
واحد مذکر حاضر	لَتَقْشَعِرَّنَّ	X	لَتَقْشَعِرَّنْ	X
تثنیہ مذکر حاضر	لَتَقْشَعِرَّانِّ	X	X	X
جمع مذکر حاضر	لَتَقْشَعِرُّنَّ	X	لَتَقْشَعِرُّنْ	X
واحد مؤنث حاضر	لَتَقْشَعِرِّنَّ	X	لَتَقْشَعِرِّنْ	X
تثنیہ مؤنث حاضر	لَتَقْشَعِرَّانِّ	X	X	X
جمع مؤنث حاضر	لَتَقْشَعْرِرْنَانِّ	X	X	X
واحد متکلم	لَاَقْشَعِرَّنَّ	X	لَاَقْشَعِرَّنْ	X
متکلم مع الغیر	لَنَقْشَعِرَّنَّ	X	لَنَقْشَعِرَّنْ	X

مرکز علی بن عثمان

کتاب خریدنے کے لئے رابطہ کریں
mazahirhujveri@gmail.com
0336 - 4146 934
DarseNizami.MadinaAcademy.pk
مرکز علی بن عثمان

صرف کبیر فعل امر و نہی

	امر حاضر		نہی حاضر	
صیغہ	معروف	مجہول	معروف	مجہول
واحد مذکر حاضر	اِقْشَعِرَّ اِقْشَعِرِّ اِقْشَعْرِرْ	X	لَا تَقْشَعِرَّ لَا تَقْشَعِرِّ لَا تَقْشَعْرِرْ	X
تثنیہ مذکر حاضر	اِقْشَعِرَّا	X	لَاتَقْشَعِرَّا	X
جمع مذکر حاضر	اِقْشَعِرُّوْا	X	لَاتَقْشَعِرُّوْا	X
واحد مؤنث حاضر	اِقْشَعِرِّیْ	X	لَاتَقْشَعِرِّیْ	X
تثنیہ مؤنث حاضر	اِقْشَعِرَّا	X	لَاتَقْشَعِرَّا	X
جمع مؤنث حاضر	اِقْشَعْرِرْنَ	X	لَاتَقْشَعْرِرْنَ	X

	امر غائب و متکلم		نہی غائب و متکلم	
واحد مذکر غائب	لِيَقْشَعِرَّ لِيَقْشَعِرِّ لِيَقْشَعْرِرْ	X	لَا يَقْشَعِرَّ لَا يَقْشَعِرِّ لَا يَقْشَعْرِرْ	X
تثنیہ مذکر غائب	لِيَقْشَعِرَّا	X	لَايَقْشَعِرَّا	X
جمع مذکر غائب	لِيَقْشَعِرُّوْا	X	لَايَقْشَعِرُّوْا	X
واحد مؤنث غائب	لِتَقْشَعِرَّ لِتَقْشَعِرِّ لِتَقْشَعْرِرْ	X	لَا تَقْشَعِرَّ لَا تَقْشَعِرِّ لَا تَقْشَعْرِرْ	X
تثنیہ مؤنث غائب	لِتَقْشَعِرَّا	X	لَاتَقْشَعِرَّا	X
جمع مؤنث غائب	لِيَقْشَعْرِرْنَ	X	لَايَقْشَعْرِرْنَ	X
واحد متکلم	لِاَ قْشَعِرَّ لِاَ قْشَعِرِّ لِاَ قْشَعْرِرْ	X	لَااَقْشَعِرَّ لَااَقْشَعِرِّ لَااَقْشَعْرِرْ	X
متکلم مع الغیر	لِنَقْشَعِرَّ لِنَقْشَعِرِّ لِنَقْشَعْرِرْ	X	لَانَقْشَعِرَّ لَانَقْشَعِرِّ لَانَقْشَعْرِرْ	X

کتاب خریدنے کے لئے رابطہ کریں
mazahirhujveri@gmail.com
0336 - 4146 934
مرکز علی بن عثمان
DarseNizami.MadinaAcademy.pk

صرف کبیر فعل امر تاکید

صیغہ	امر حاضر با نون ثقیلہ		امر حاضر با نون خفیفہ	
	معروف	مجہول	معروف	مجہول
واحد مذکر حاضر	اِقْشَعِرَّنَّ	X	اِقْشَعِرَّنْ	X
تثنیہ مذکر حاضر	اِقْشَعِرَّانِّ	X	X	X
جمع مذکر حاضر	اِقْشَعِرُّنَّ	X	اِقْشَعِرُّنْ	X
واحد مؤنث حاضر	اِقْشَعِرِّنَّ	X	اِقْشَعِرِّنْ	X
تثنیہ مؤنث حاضر	اِقْشَعِرَّانِّ	X	X	X
جمع مؤنث حاضر	اِقْشَعْرِرْنَانِّ	X	X	X

	امر غائب و متکلم با نون ثقیلہ		امر غائب و متکلم با نون خفیفہ	
واحد مذکر غائب	لِيَقْشَعِرَّنَّ	X	لِيَقْشَعِرَّنْ	X
تثنیہ مذکر غائب	لِيَقْشَعِرَّانِّ	X	X	X
جمع مذکر غائب	لِيَقْشَعِرُّنَّ	X	لِيَقْشَعِرُّنْ	X
واحد مؤنث غائب	لِتَقْشَعِرَّنَّ	X	لِتَقْشَعِرَّنْ	X
تثنیہ مؤنث غائب	لِتَقْشَعِرَّانِّ	X	X	X
جمع مؤنث غائب	لِيَقْشَعْرِرْنَانِّ	X	X	X
واحد متکلم	لِاَقْشَعِرَّنَّ	X	لِاَقْشَعِرَّنْ	X
متکلم مع الغیر	لِنَقْشَعِرَّنَّ	X	لِنَقْشَعِرَّنْ	X

کتاب خریدنے کے لئے رابطہ کریں
mazahirhujveri@gmail.com
0336 - 4146 934
مرکز علی بن عثمان
DarseNizami.MadinaAcademy.pk

صرف کبیر فعل نہی تاکید

صیغہ	نہی حاضر بانون ثقیلہ		نہی حاضر بانون خفیفہ	
	معروف	مجہول	معروف	مجہول
واحد مذکر حاضر	لَاتَقْشَعِرَّنَّ	X	لَاتَقْشَعِرَّنْ	X
تثنیہ مذکر حاضر	لَاتَقْشَعِرَّانِّ	X	X	X
جمع مذکر حاضر	لَاتَقْشَعِرُّنَّ	X	لَاتَقْشَعِرُّنْ	X
واحد مؤنث حاضر	لَاتَقْشَعِرِّنَّ	X	لَاتَقْشَعِرِّنْ	X
تثنیہ مؤنث حاضر	لَاتَقْشَعِرَّانِّ	X	X	X
جمع مؤنث حاضر	لَاتَقْشَعْرِرْنَانِّ	X	X	X

مرکز علی بن عثمان

	نہی غائب ومتکلم بانون ثقیلہ		نہی غائب ومتکلم بانون خفیفہ	
واحد مذکر غائب	لَایَقْشَعِرَّنَّ	X	لَایَقْشَعِرَّنْ	X
تثنیہ مذکر غائب	لَایَقْشَعِرَّانِّ	X	X	X
جمع مذکر غائب	لَایَقْشَعِرُّنَّ	X	لَایَقْشَعِرُّنْ	X
واحد مؤنث غائب	لَاتَقْشَعِرَّنَّ	X	لَاتَقْشَعِرَّنْ	X
تثنیہ مؤنث غائب	لَاتَقْشَعِرَّانِّ	X	X	X
جمع مؤنث غائب	لَایَقْشَعْرِرْنَانِّ	X	X	X
واحد متکلم	لَااَقْشَعِرَّنَّ	X	لَااَقْشَعِرَّنْ	X
متکلم مع الغیر	لَانَقْشَعِرَّنَّ	X	لَانَقْشَعِرَّنْ	X

کتاب خریدنے کے لئے رابطہ کریں
mazahirhujveri@gmail.com
0336 - 4146 934
مرکز علی بن عثمان
DarseNizami.MadinaAcademy.pk

مرکز علی بن عثمان

صرف کبیر اسم

اسمِ فاعل		اسمِ مفعول	اسمِ ظرف	
صیغہ	گردان	گردان	صیغہ	گردان
واحد مذکر	مُقْشَعِرٌّ	X	واحد	مُقْشَعَرٌّ
تثنیہ مذکر	مُقْشَعِرَّانِ	X	تثنیہ	مُقْشَعَرَّانِ
جمع مذکر	مُقْشَعِرُّوْنَ	X	جمع	مُقْشَعَرَّاتٌ
واحد مؤنث	مُقْشَعِرَّةٌ	X	x	X
تثنیہ مؤنث	مُقْشَعِرَّتَانِ	X	x	X
جمع مؤنث	مُقْشَعِرَّاتٌ	X	x	X

مصادر

مرکز علی بن عثمان

	مصدر	حروفِ اصلیہ	معنیٰ	صرف صغیر
۱	اَلِاقْشِعْرَارُ	ق ۔ ش ۔ ع ۔ ر	رونگٹے کھڑے ہونا	گردان ہو چکی
۲	اَلِاقْمِطْرَارُ	ق ۔ م ۔ ط ۔ ر	سخت ناراض ہونا	اِقْمَطَرَّ یَقْمَطِرُّ اِقْمِطْرَارًا فَهُوَ مُقْمَطِرٌّ اَلْاَمْرُ مِنْهُ اِقْمَطِرَّ اِقْمَطِرِّ اِقْمَطْرِرْ وَالنَّهْیُ عَنْهُ لَاتَقْمَطِرَّ لَاتَقْمَطِرِّ لَاتَقْمَطْرِرْ اَلظَّرْفُ مِنْهُ مُقْمَطَرٌّ
۳	اَلِاشْفِتْرَارُ	ش ۔ ف ۔ ت ۔ ر	پراگندہ ہونا	اِشْفَتَرَّ یَشْفَتِرُّ اِشْفِتْرَارًا فَهُوَ مُشْفَتِرٌّ اَلْاَمْرُ مِنْهُ اِشْفَتِرَّ اِشْفَتِرِّ اِشْفَتْرِرْ وَالنَّهْیُ عَنْهُ لَاتَشْفَتِرَّ لَاتَشْفَتِرِّ لَاتَشْفَتْرِرْ اَلظَّرْفُ مِنْهُ مُشْفَتَرٌّ
۴	اَلِازْمِهْرَارُ	ز ۔ م ۔ ھ ۔ ر	آنکھ کا سرخ ہونا	اِزْمَهَرَّ یَزْمَهِرُّ اِزْمِهْرَارًا فَهُوَ مُزْمَهِرٌّ اَلْاَمْرُ مِنْهُ اِزْمَهِرَّ اِزْمَهِرِّ اِزْمَهْرِرْ وَالنَّهْیُ عَنْهُ لَاتَزْمَهِرَّ لَاتَزْمَهِرِّ لَاتَزْمَهْرِرْ اَلظَّرْفُ مِنْهُ مُزْمَهَرٌّ
۵	اَلِاسْمِهْرَارُ	س ۔ م ۔ ھ ۔ ر	کانٹے کا سخت ہونا	اِسْمَهَرَّ یَسْمَهِرُّ اِسْمِهْرَارًا فَهُوَ مُسْمَهِرٌّ اَلْاَمْرُ مِنْهُ اِسْمَهِرَّ اِسْمَهِرِّ اِسْمَهْرِرْ وَالنَّهْیُ عَنْهُ لَاتَسْمَهِرَّ لَاتَسْمَهِرِّ لَاتَسْمَهْرِرْ اَلظَّرْفُ مِنْهُ مُسْمَهَرٌّ
۶	اَلِاشْمِخْرَارُ	ش ۔ م ۔ خ ۔ ر	بلند ہونا	اِشْمَخَرَّ یَشْمَخِرُّ اِشْمِخْرَارًا فَهُوَ مُشْمَخِرٌّ اَلْاَمْرُ مِنْهُ اِشْمَخِرَّ اِشْمَخِرِّ اِشْمَخْرِرْ وَالنَّهْیُ عَنْهُ لَاتَشْمَخِرَّ لَاتَشْمَخِرِّ لَاتَشْمَخْرِرْ اَلظَّرْفُ مِنْهُ مُشْمَخَرٌّ

کتاب خریدنے کے لئے رابطہ کریں
mazahirhujveri@gmail.com
0336 - 4146 934
DarseNizami.MadinaAcademy.pk
مرکز علی بن عثمان

مرکز علی بن عثمان

ثلاثی مزید فیہ
ملحق برباعی مجرد
کے ابواب

ثلاثی مزید فیہ ملحق برباعی مجرد کے سات ابواب ہیں:

۱۔ فَعْلَلَةٌ تکرارِ لام کے ساتھ جیسے جَلْبَبَةٌ

۲۔ فَعْنَلَةٌ عین اور لام کلمہ کے درمیان نون زائدہ کے ساتھ جیسے قَلْنَسَةٌ

۳۔ فَوْعَلَةٌ فاء اور عین کلمہ کے درمیان واؤ زائدہ کے ساتھ جیسے جَوْرَبَةٌ

۴۔ فَعْوَلَةٌ عین اور لام کلمہ کے درمیان واؤ زائدہ کے ساتھ جیسے سَرْوَلَةٌ

۵۔ فَيْعَلَةٌ فاء اور عین کلمہ کے درمیان یاء زائدہ کے ساتھ جیسے خَيْعَلَةٌ

۶۔ فَعْيَلَةٌ عین اور لام کلمہ کے درمیان یاء زائدہ کے ساتھ جیسے شَرْيَفَةٌ

۷۔ فَعْلَاةٌ لام کلمہ کے بعد یاء سے بدلے ہوئے الف زائدہ کے ساتھ جیسے قَلْسَاةٌ

DarseNizami.MadinaAcademy.pk

کتاب خریدنے کے لئے رابطہ کریں
mazahirhujveri@gmail.com
0336 - 4146 934

مرکز علی بن عثمان

مرکز علی بن عثمان

پہلا باب

فَعْلَلَةٌ

صرف صغیر

جَلْبَبَ [فعل ماضی معروف]	يُجَلْبِبُ [فعل مضارع معروف]	جَلْبَبَةً [مصدر مبنی للفاعل]	فَهُوَ مُجَلْبِبٌ [اسمِ فاعل]
جُلْبِبَ [فعل ماضی مجہول]	يُجَلْبَبُ [فعل مضارع مجہول]	جَلْبَبَةً [مصدر مبنی للمفعول]	فَذَاكَ مُجَلْبَبٌ [اسمِ مفعول]
اَلْاَمْرُ مِنْهُ جَلْبِبْ [فعل امر]	وَالنَّهْيُ عَنْهُ لَاتُجَلْبِبْ [فعل نہی]	اَلظَّرْفُ مِنْهُ مُجَلْبَبٌ [اسمِ ظرف]	وَالْاٰلَةُ مِنْهُ X [اسمِ آلہ صغریٰ]
X [اسمِ آلہ وسطیٰ]	X [اسمِ آلہ کبریٰ]	اَفْعَلُ التَّفْضِيْلِ لِلْمُذَكَّرِ مِنْهُ X [اسمِ تفضیل مذکر]	وَالْمُؤَنَّثِ مِنْهُ X [اسمِ تفضیل مؤنث]

کتاب خریدنے کے لئے رابطہ کریں
mazahirhujveri@gmail.com
0336 - 4146 934
DarseNizami.MadinaAcademy.pk
مرکز علی بن عثمان

صرف کبیر فعل ماضی

	ماضی مثبت		ماضی منفی	
صیغہ	معروف	مجہول	معروف	مجہول
واحد مذکر غائب	جَلْبَبَ	جُلْبِبَ	مَا جَلْبَبَ	مَا جُلْبِبَ
تثنیہ مذکر غائب	جَلْبَبَا	جُلْبِبَا	مَا جَلْبَبَا	مَا جُلْبِبَا
جمع مذکر غائب	جَلْبَبُوْا	جُلْبِبُوْا	مَا جَلْبَبُوْا	مَا جُلْبِبُوْا
واحد مؤنث غائب	جَلْبَبَتْ	جُلْبِبَتْ	مَا جَلْبَبَتْ	مَا جُلْبِبَتْ
تثنیہ مؤنث غائب	جَلْبَبَتَا	جُلْبِبَتَا	مَا جَلْبَبَتَا	مَا جُلْبِبَتَا
جمع مؤنث غائب	جَلْبَبْنَ	جُلْبِبْنَ	مَا جَلْبَبْنَ	مَا جُلْبِبْنَ
واحد مذکر حاضر	جَلْبَبْتَ	جُلْبِبْتَ	مَا جَلْبَبْتَ	مَا جُلْبِبْتَ
تثنیہ مذکر حاضر	جَلْبَبْتُمَا	جُلْبِبْتُمَا	مَا جَلْبَبْتُمَا	مَا جُلْبِبْتُمَا
جمع مذکر حاضر	جَلْبَبْتُمْ	جُلْبِبْتُمْ	مَا جَلْبَبْتُمْ	مَا جُلْبِبْتُمْ
واحد مؤنث حاضر	جَلْبَبْتِ	جُلْبِبْتِ	مَا جَلْبَبْتِ	مَا جُلْبِبْتِ
تثنیہ مؤنث حاضر	جَلْبَبْتُمَا	جُلْبِبْتُمَا	مَا جَلْبَبْتُمَا	مَا جُلْبِبْتُمَا
جمع مؤنث حاضر	جَلْبَبْتُنَّ	جُلْبِبْتُنَّ	مَا جَلْبَبْتُنَّ	مَا جُلْبِبْتُنَّ
واحد متکلم	جَلْبَبْتُ	جُلْبِبْتُ	مَا جَلْبَبْتُ	مَا جُلْبِبْتُ
متکلم مع الغیر	جَلْبَبْنَا	جُلْبِبْنَا	مَا جَلْبَبْنَا	مَا جُلْبِبْنَا

مرکز علی بن عثمان

کتاب خریدنے کے لئے رابطہ کریں
mazahirhujveri@gmail.com
0336 - 4146 934
مرکز علی بن عثمان
DarseNizami.MadinaAcademy.pk

صرف کبیر فعل مضارع

	مضارع مثبت		مضارع منفی	
صیغہ	معروف	مجہول	معروف	مجہول
واحد مذکر غائب	يُجَلْبِبُ	يُجَلْبَبُ	لَا يُجَلْبِبُ	لَا يُجَلْبَبُ
تثنیہ مذکر غائب	يُجَلْبِبَانِ	يُجَلْبَبَانِ	لَا يُجَلْبِبَانِ	لَا يُجَلْبَبَانِ
جمع مذکر غائب	يُجَلْبِبُوْنَ	يُجَلْبَبُوْنَ	لَا يُجَلْبِبُوْنَ	لَا يُجَلْبَبُوْنَ
واحد مؤنث غائب	تُجَلْبِبُ	تُجَلْبَبُ	لَا تُجَلْبِبُ	لَا تُجَلْبَبُ
تثنیہ مؤنث غائب	تُجَلْبِبَانِ	تُجَلْبَبَانِ	لَا تُجَلْبِبَانِ	لَا تُجَلْبَبَانِ
جمع مؤنث غائب	يُجَلْبِبْنَ	يُجَلْبَبْنَ	لَا يُجَلْبِبْنَ	لَا يُجَلْبَبْنَ
واحد مذکر حاضر	تُجَلْبِبُ	تُجَلْبَبُ	لَا تُجَلْبِبُ	لَا تُجَلْبَبُ
تثنیہ مذکر حاضر	تُجَلْبِبَانِ	تُجَلْبَبَانِ	لَا تُجَلْبِبَانِ	لَا تُجَلْبَبَانِ
جمع مذکر حاضر	تُجَلْبِبُوْنَ	تُجَلْبَبُوْنَ	لَا تُجَلْبِبُوْنَ	لَا تُجَلْبَبُوْنَ
واحد مؤنث حاضر	تُجَلْبِبِيْنَ	تُجَلْبَبِيْنَ	لَا تُجَلْبِبِيْنَ	لَا تُجَلْبَبِيْنَ
تثنیہ مؤنث حاضر	تُجَلْبِبَانِ	تُجَلْبَبَانِ	لَا تُجَلْبِبَانِ	لَا تُجَلْبَبَانِ
جمع مؤنث حاضر	تُجَلْبِبْنَ	تُجَلْبَبْنَ	لَا تُجَلْبِبْنَ	لَا تُجَلْبَبْنَ
واحد متکلم	اُجَلْبِبُ	اُجَلْبَبُ	لَا اُجَلْبِبُ	لَا اُجَلْبَبُ
متکلم مع الغیر	نُجَلْبِبُ	نُجَلْبَبُ	لَا نُجَلْبِبُ	لَا نُجَلْبَبُ

کتاب خریدنے کے لئے رابطہ کریں
mazahirhujveri@gmail.com
0336 - 4146 934
مرکز علی بن عثمان
DarseNizami.MadinaAcademy.pk

صرف کبیر فعل نفی تاکید/جحد

	نفی تاکید بلن ناصبہ		نفی جحد بلم جازمہ	
صیغہ	معروف	مجہول	معروف	مجہول
واحد مذکر غائب	لَنْ یُّجَلْبِبَ	لَنْ یُّجَلْبَبَ	لَمْ یُجَلْبِبْ	لَمْ یُجَلْبَبْ
تثنیہ مذکر غائب	لَنْ یُّجَلْبِبَا	لَنْ یُّجَلْبَبَا	لَمْ یُجَلْبِبَا	لَمْ یُجَلْبَبَا
جمع مذکر غائب	لَنْ یُّجَلْبِبُوْا	لَنْ یُّجَلْبَبُوْا	لَمْ یُجَلْبِبُوْا	لَمْ یُجَلْبَبُوْا
واحد مؤنث غائب	لَنْ تُجَلْبِبَ	لَنْ تُجَلْبَبَ	لَمْ تُجَلْبِبْ	لَمْ تُجَلْبَبْ
تثنیہ مؤنث غائب	لَنْ تُجَلْبِبَا	لَنْ تُجَلْبَبَا	لَمْ تُجَلْبِبَا	لَمْ تُجَلْبَبَا
جمع مؤنث غائب	لَنْ یُّجَلْبِبْنَ	لَنْ یُّجَلْبَبْنَ	لَمْ یُجَلْبِبْنَ	لَمْ یُجَلْبَبْنَ
واحد مذکر حاضر	لَنْ تُجَلْبِبَ	لَنْ تُجَلْبَبَ	لَمْ تُجَلْبِبْ	لَمْ تُجَلْبَبْ
تثنیہ مذکر حاضر	لَنْ تُجَلْبِبَا	لَنْ تُجَلْبَبَا	لَمْ تُجَلْبِبَا	لَمْ تُجَلْبَبَا
جمع مذکر حاضر	لَنْ تُجَلْبِبُوْا	لَنْ تُجَلْبَبُوْا	لَمْ تُجَلْبِبُوْا	لَمْ تُجَلْبَبُوْا
واحد مؤنث حاضر	لَنْ تُجَلْبِبِیْ	لَنْ تُجَلْبَبِیْ	لَمْ تُجَلْبِبِیْ	لَمْ تُجَلْبَبِیْ
تثنیہ مؤنث حاضر	لَنْ تُجَلْبِبَا	لَنْ تُجَلْبَبَا	لَمْ تُجَلْبِبَا	لَمْ تُجَلْبَبَا
جمع مؤنث حاضر	لَنْ تُجَلْبِبْنَ	لَنْ تُجَلْبَبْنَ	لَمْ تُجَلْبِبْنَ	لَمْ تُجَلْبَبْنَ
واحد متکلم	لَنْ اُجَلْبِبَ	لَنْ اُجَلْبَبَ	لَمْ اُجَلْبِبْ	لَمْ اُجَلْبَبْ
متکلم مع الغیر	لَنْ نُّجَلْبِبَ	لَنْ نُّجَلْبَبَ	لَمْ نُجَلْبِبْ	لَمْ نُجَلْبَبْ

کتاب خریدنے کے لئے رابطہ کریں
mazahirhujveri@gmail.com
0336 - 4146 934
مرکز علی بن عثمان
DarseNizami.MadinaAcademy.pk

صرف کبیر فعل مضارع تاکید

	لام تاکید بانون تاکید ثقیلہ		لام تاکید بانون تاکید خفیفہ	
صیغہ	معروف	مجہول	معروف	مجہول
واحد مذکر غائب	لَيُجَلْبِبَنَّ	لَيُجَلْبَبَنَّ	لَيُجَلْبِبَنْ	لَيُجَلْبَبَنْ
تثنیہ مذکر غائب	لَيُجَلْبِبَانِّ	لَيُجَلْبَبَانِّ	X	X
جمع مذکر غائب	لَيُجَلْبِبُنَّ	لَيُجَلْبَبُنَّ	لَيُجَلْبِبُنْ	لَيُجَلْبَبُنْ
واحد مؤنث غائب	لَتُجَلْبِبَنَّ	لَتُجَلْبَبَنَّ	لَتُجَلْبِبَنْ	لَتُجَلْبَبَنْ
تثنیہ مؤنث غائب	لَتُجَلْبِبَانِّ	لَتُجَلْبَبَانِّ	X	X
جمع مؤنث غائب	لَيُجَلْبِبْنَانِّ	لَيُجَلْبَبْنَانِّ	X	X
واحد مذکر حاضر	لَتُجَلْبِبَنَّ	لَتُجَلْبَبَنَّ	لَتُجَلْبِبَنْ	لَتُجَلْبَبَنْ
تثنیہ مذکر حاضر	لَتُجَلْبِبَانِّ	لَتُجَلْبَبَانِّ	X	X
جمع مذکر حاضر	لَتُجَلْبِبُنَّ	لَتُجَلْبَبُنَّ	لَتُجَلْبِبُنْ	لَتُجَلْبَبُنْ
واحد مؤنث حاضر	لَتُجَلْبِبِنَّ	لَتُجَلْبَبِنَّ	لَتُجَلْبِبِنْ	لَتُجَلْبَبِنْ
تثنیہ مؤنث حاضر	لَتُجَلْبِبانِّ	لَتُجَلْبَبَانِّ	X	X
جمع مؤنث حاضر	لَتُجَلْبِبْنَانِّ	لَتُجَلْبَبْنَانِّ	X	X
واحد متکلم	لَاُجَلْبِبَنَّ	لَاُجَلْبَبَنَّ	لَاُجَلْبِبَنْ	لَاُجَلْبَبَنْ
متکلم مع الغیر	لَنُجَلْبِبَنَّ	لَنُجَلْبَبَنَّ	لَنُجَلْبِبَنْ	لَنُجَلْبَبَنْ

کتاب خریدنے کے لئے رابطہ کریں
mazahirhujveri@gmail.com
0336 - 4146 934
مرکز علی بن عثمان
DarseNizami.MadinaAcademy.pk

صرف کبیر فعل امر و نہی

صیغہ	امر حاضر		نہی حاضر	
	معروف	مجہول	معروف	مجہول
واحد مذکر حاضر	جَلْبِبْ	لِتُجَلْبَبْ	لَاتُجَلْبِبْ	لَاتُجَلْبَبْ
تثنیہ مذکر حاضر	جَلْبِبَا	لِتُجَلْبَبَا	لَاتُجَلْبِبَا	لَاتُجَلْبَبَا
جمع مذکر حاضر	جَلْبِبُوْا	لِتُجَلْبَبُوْا	لَاتُجَلْبِبُوْا	لَاتُجَلْبَبُوْا
واحد مؤنث حاضر	جَلْبِبِیْ	لِتُجَلْبَبِیْ	لَاتُجَلْبِبِیْ	لَاتُجَلْبَبِیْ
تثنیہ مؤنث حاضر	جَلْبِبَا	لِتُجَلْبَبَا	لَاتُجَلْبِبَا	لَاتُجَلْبَبَا
جمع مؤنث حاضر	جَلْبِبْنَ	لِتُجَلْبَبْنَ	لَاتُجَلْبِبْنَ	لَاتُجَلْبَبْنَ
	امر غائب و متکلم		نہی غائب و متکلم	
واحد مذکر غائب	لِیُجَلْبِبْ	لِیُجَلْبَبْ	لَایُجَلْبِبْ	لَایُجَلْبَبْ
تثنیہ مذکر غائب	لِیُجَلْبِبَا	لِیُجَلْبَبَا	لَایُجَلْبِبَا	لَایُجَلْبَبَا
جمع مذکر غائب	لِیُجَلْبِبُوْا	لِیُجَلْبَبُوْا	لَایُجَلْبِبُوْا	لَایُجَلْبَبُوْا
واحد مؤنث غائب	لِتُجَلْبِبْ	لِتُجَلْبَبْ	لَاتُجَلْبِبْ	لَاتُجَلْبَبْ
تثنیہ مؤنث غائب	لِتُجَلْبِبَا	لِتُجَلْبَبَا	لَاتُجَلْبِبَا	لَاتُجَلْبَبَا
جمع مؤنث غائب	لِیُجَلْبِبْنَ	لِیُجَلْبَبْنَ	لَایُجَلْبِبْنَ	لَایُجَلْبَبْنَ
واحد متکلم	لِاُجَلْبِبْ	لِاُجَلْبَبْ	لَااُجَلْبِبْ	لَااُجَلْبَبْ
متکلم مع الغیر	لِنُجَلْبِبْ	لِنُجَلْبَبْ	لَانُجَلْبِبْ	لَانُجَلْبَبْ

کتاب خریدنے کے لئے رابطہ کریں
mazahirhujveri@gmail.com
0336 - 4146 934
مرکز علی بن عثمان
DarseNizami.MadinaAcademy.pk

صرف کبیر فعل امر تاکید

صیغہ	امر حاضر بانون ثقیلہ		امر حاضر بانون خفیفہ	
	معروف	مجہول	معروف	مجہول
واحد مذکر حاضر	جَلْبِبَنَّ	لِتُجَلْبَبَنَّ	جَلْبِبَنْ	لِتُجَلْبَبَنْ
تثنیہ مذکر حاضر	جَلْبِبَانِّ	لِتُجَلْبَبَانِّ	X	X
جمع مذکر حاضر	جَلْبِبُنَّ	لِتُجَلْبَبُنَّ	جَلْبِبُنْ	لِتُجَلْبَبُنْ
واحد مؤنث حاضر	جَلْبِبِنَّ	لِتُجَلْبَبِنَّ	جَلْبِبِنْ	لِتُجَلْبَبِنْ
تثنیہ مؤنث حاضر	جَلْبِبَانِّ	لِتُجَلْبَبَانِّ	X	X
جمع مؤنث حاضر	جَلْبِبْنَانِّ	لِتُجَلْبَبْنَانِّ	X	X

	امر غائب ومتکلم بانون ثقیلہ		امر غائب ومتکلم بانون خفیفہ	
واحد مذکر غائب	لِيُجَلْبِبَنَّ	لِيُجَلْبَبَنَّ	لِيُجَلْبِبَنْ	لِيُجَلْبَبَنْ
تثنیہ مذکر غائب	لِيُجَلْبِبَانِّ	لِيُجَلْبَبَانِّ	X	X
جمع مذکر غائب	لِيُجَلْبِبُنَّ	لِيُجَلْبَبُنَّ	لِيُجَلْبِبُنْ	لِيُجَلْبَبُنْ
واحد مؤنث غائب	لِتُجَلْبِبَنَّ	لِتُجَلْبَبَنَّ	لِتُجَلْبِبَنْ	لِتُجَلْبَبَنْ
تثنیہ مؤنث غائب	لِتُجَلْبِبَانِّ	لِتُجَلْبَبَانِّ	X	X
جمع مؤنث غائب	لِيُجَلْبِبْنَانِّ	لِيُجَلْبَبْنَانِّ	X	X
واحد متکلم	لِاُجَلْبِبَنَّ	لِاُجَلْبَبَنَّ	لِاُجَلْبِبَنْ	لِاُجَلْبَبَنْ
متکلم مع الغیر	لِنُجَلْبِبَنَّ	لِنُجَلْبَبَنَّ	لِنُجَلْبِبَنْ	لِنُجَلْبَبَنْ

کتاب خریدنے کے لئے رابطہ کریں
mazahirhujveri@gmail.com
0336 - 4146 934
DarseNizami.MadinaAcademy.pk
مرکز علی بن عثمان

صرف کبیر فعل نہی تاکید

	نہی حاضر بانون ثقیلہ		نہی حاضر بانون خفیفہ	
صیغہ	معروف	مجہول	معروف	مجہول
واحد مذکر حاضر	لَاتُجَلْبِبَنَّ	لَاتُجَلْبَبَنَّ	لَاتُجَلْبِبَنْ	لَاتُجَلْبَبَنْ
تثنیہ مذکر حاضر	لَاتُجَلْبِبَانِّ	لَاتُجَلْبَبَانِّ	X	X
جمع مذکر حاضر	لَاتُجَلْبِبُنَّ	لَاتُجَلْبَبُنَّ	لَاتُجَلْبِبُنْ	لَاتُجَلْبَبُنْ
واحد مؤنث حاضر	لَاتُجَلْبِبِنَّ	لَاتُجَلْبَبِنَّ	لَاتُجَلْبِبِنْ	لَاتُجَلْبَبِنْ
تثنیہ مؤنث حاضر	لَاتُجَلْبِبَانِّ	لَاتُجَلْبَبَانِّ	X	X
جمع مؤنث حاضر	لَاتُجَلْبِبْنَانِّ	لَاتُجَلْبَبْنَانِّ	X	X

	نہی غائب ومتکلم بانون ثقیلہ		نہی غائب ومتکلم بانون خفیفہ	
واحد مذکر غائب	لَایُجَلْبِبَنَّ	لَایُجَلْبَبَنَّ	لَایُجَلْبِبَنْ	لَایُجَلْبَبَنْ
تثنیہ مذکر غائب	لَایُجَلْبِبَانِّ	لَایُجَلْبَبَانِّ	X	X
جمع مذکر غائب	لَایُجَلْبِبُنَّ	لَایُجَلْبَبُنَّ	لَایُجَلْبِبُنْ	لَایُجَلْبَبُنْ
واحد مؤنث غائب	لَاتُجَلْبِبَنَّ	لَاتُجَلْبَبَنَّ	لَاتُجَلْبِبَنْ	لَاتُجَلْبَبَنْ
تثنیہ مؤنث غائب	لَاتُجَلْبِبَانِّ	لَاتُجَلْبَبَانِّ	X	X
جمع مؤنث غائب	لَایُجَلْبِبْنَانِّ	لَایُجَلْبَبْنَانِّ	X	X
واحد متکلم	لَااُجَلْبِبَنَّ	لَااُجَلْبَبَنَّ	لَااُجَلْبِبَنْ	لَااُجَلْبَبَنْ
متکلم مع الغیر	لَانُجَلْبِبَنَّ	لَانُجَلْبَبَنَّ	لَانُجَلْبِبَنْ	لَانُجَلْبَبَنْ

کتاب خریدنے کے لئے رابطہ کریں
mazahirhujveri@gmail.com
0336 - 4146 934
DarseNizami.MadinaAcademy.pk
مرکز علی بن عثمان

مرکز علی بن عثمان

صرف کبیر اسم

اسمِ فاعل		اسمِ مفعول	اسمِ ظرف	
صیغہ	گردان	گردان	صیغہ	گردان
واحد مذکر	مُجَلْبِبٌ	مُجَلْبَبٌ	واحد	مُجَلْبَبٌ
تثنیہ مذکر	مُجَلْبِبَانِ	مُجَلْبَبَانِ	تثنیہ	مُجَلْبَبَانِ
جمع مذکر	مُجَلْبِبُوْنَ	مُجَلْبَبُوْنَ	جمع	مُجَلْبَبَاتٌ
واحد مؤنث	مُجَلْبِبَةٌ	مُجَلْبَبَةٌ	X	X
تثنیہ مؤنث	مُجَلْبِبَتَانِ	مُجَلْبَبَتَانِ	X	X
جمع مؤنث	مُجَلْبِبَاتٌ	مُجَلْبَبَاتٌ	X	X

مرکز علی بن عثمان

مصادر

	مصدر	حروفِ اصلیہ	معنٰی	صرف صغیر
۱	اَلْجَلْبَبَةُ	ج - ل - ب	چادر اوڑھنا	گردان گزر چکی
۲	اَلشَّمْلَلَةُ	ش - م - ل	لپیٹنا/دوڑنا	شَمْلَلَ يُشَمْلِلُ شَمْلَلَةً فَهُوَ مُشَمْلِلٌ وَشُمْلِلَ يُشَمْلَلُ شَمْلَلَةً فَذَاكَ مُشَمْلَلٌ اَلْاَمْرُ مِنْهُ شَمْلِلْ وَالنَّهْيُ عَنْهُ لَاتُشَمْلِلْ اَلظَّرْفُ مِنْهُ مُشَمْلَلٌ

"درحقیقت تم میں اللہ کے نزدیک سب سے زیادہ عزت والا وہ ہے
جو سب سے زیادہ پرہیزگار ہے"

[القرآن]

کتاب خریدنے کے لئے رابطہ کریں
mazahirhujveri@gmail.com
0336 - 4146 934
مرکز علی بن عثمان
DarseNizami.MadinaAcademy.pk

مرکز علی بن عثمان

دوسرا باب

فَعْنَلَةٌ

صرف صغیر

قَلْنَسَ [فعل ماضی معروف]	يُقَلْنِسُ [فعل مضارع معروف]	قَلْنَسَةً [مصدر مبنی للفاعل]	فَهُوَ مُقَلْنِسٌ [اسمِ فاعل]
قُلْنِسَ [فعل ماضی مجہول]	يُقَلْنَسُ [فعل مضارع مجہول]	قَلْنَسَةً [مصدر مبنی للمفعول]	فَذَاكَ مُقَلْنَسٌ [اسمِ مفعول]
اَلْاَمْرُ مِنْهُ قَلْنِسْ [فعل امر]	وَالنَّهْيُ عَنْهُ لَاتُقَلْنِسْ [فعل نہی]	اَلظَّرْفُ مِنْهُ مُقَلْنَسٌ [اسمِ ظرف]	وَالْاٰلَةُ مِنْهُ X [اسمِ آلہ صغریٰ]
X [اسمِ آلہ وسطیٰ]	X [اسمِ آلہ کبریٰ]	اَفْعَلُ التَّفْضِيْلِ لِلْمُذَكَّرِ مِنْهُ X [اسمِ تفضیل مذکر]	وَالْمُؤَنَّثِ مِنْهُ X [اسمِ تفضیل مؤنث]

کتاب خریدنے کے لئے رابطہ کریں
mazahirhujveri@gmail.com
0336 - 4146 934
DarseNizami.MadinaAcademy.pk
مرکز علی بن عثمان

صرف کبیر فعل ماضی

	ماضی مثبت		ماضی منفی	
صیغہ	معروف	مجہول	معروف	مجہول
واحد مذکر غائب	قَلْنَسَ	قُلْنِسَ	مَا قَلْنَسَ	مَا قُلْنِسَ
تثنیہ مذکر غائب	قَلْنَسَا	قُلْنِسَا	مَا قَلْنَسَا	مَا قُلْنِسَا
جمع مذکر غائب	قَلْنَسُوْا	قُلْنِسُوْا	مَا قَلْنَسُوْا	مَا قُلْنِسُوْا
واحد مؤنث غائب	قَلْنَسَتْ	قُلْنِسَتْ	مَا قَلْنَسَتْ	مَا قُلْنِسَتْ
تثنیہ مؤنث غائب	قَلْنَسَتَا	قُلْنِسَتَا	مَا قَلْنَسَتَا	مَا قُلْنِسَتَا
جمع مؤنث غائب	قَلْنَسْنَ	قُلْنِسْنَ	مَا قَلْنَسْنَ	مَا قُلْنِسْنَ
واحد مذکر حاضر	قَلْنَسْتَ	قُلْنِسْتَ	مَا قَلْنَسْتَ	مَا قُلْنِسْتَ
تثنیہ مذکر حاضر	قَلْنَسْتُمَا	قُلْنِسْتُمَا	مَا قَلْنَسْتُمَا	مَا قُلْنِسْتُمَا
جمع مذکر حاضر	قَلْنَسْتُمْ	قُلْنِسْتُمْ	مَا قَلْنَسْتُمْ	مَا قُلْنِسْتُمْ
واحد مؤنث حاضر	قَلْنَسْتِ	قُلْنِسْتِ	مَا قَلْنَسْتِ	مَا قُلْنِسْتِ
تثنیہ مؤنث حاضر	قَلْنَسْتُمَا	قُلْنِسْتُمَا	مَا قَلْنَسْتُمَا	مَا قُلْنِسْتُمَا
جمع مؤنث حاضر	قَلْنَسْتُنَّ	قُلْنِسْتُنَّ	مَا قَلْنَسْتُنَّ	مَا قُلْنِسْتُنَّ
واحد متکلم	قَلْنَسْتُ	قُلْنِسْتُ	مَا قَلْنَسْتُ	مَا قُلْنِسْتُ
متکلم مع الغیر	قَلْنَسْنَا	قُلْنِسْنَا	مَا قَلْنَسْنَا	مَا قُلْنِسْنَا

مرکز علی بن عثمان

کتاب خریدنے کے لئے رابطہ کریں
mazahirhujveri@gmail.com
0336 - 4146 934
DarseNizami.MadinaAcademy.pk
مرکز علی بن عثمان

صرف کبیر فعل مضارع

	مضارع مثبت		مضارع منفی	
صیغہ	معروف	مجہول	معروف	مجہول
واحد مذکر غائب	يُقَلْنِسُ	يُقَلْنَسُ	لَا يُقَلْنِسُ	لَا يُقَلْنَسُ
تثنیہ مذکر غائب	يُقَلْنِسَانِ	يُقَلْنَسَانِ	لَا يُقَلْنِسَانِ	لَا يُقَلْنَسَانِ
جمع مذکر غائب	يُقَلْنِسُوْنَ	يُقَلْنَسُوْنَ	لَا يُقَلْنِسُوْنَ	لَا يُقَلْنَسُوْنَ
واحد مؤنث غائب	تُقَلْنِسُ	تُقَلْنَسُ	لَا تُقَلْنِسُ	لَا تُقَلْنَسُ
تثنیہ مؤنث غائب	تُقَلْنِسَانِ	تُقَلْنَسَانِ	لَا تُقَلْنِسَانِ	لَا تُقَلْنَسَانِ
جمع مؤنث غائب	يُقَلْنِسْنَ	يُقَلْنَسْنَ	لَا يُقَلْنِسْنَ	لَا يُقَلْنَسْنَ
واحد مذکر حاضر	تُقَلْنِسُ	تُقَلْنَسُ	لَا تُقَلْنِسُ	لَا تُقَلْنَسُ
تثنیہ مذکر حاضر	تُقَلْنِسَانِ	تُقَلْنَسَانِ	لَا تُقَلْنِسَانِ	لَا تُقَلْنَسَانِ
جمع مذکر حاضر	تُقَلْنِسُوْنَ	تُقَلْنَسُوْنَ	لَا تُقَلْنِسُوْنَ	لَا تُقَلْنَسُوْنَ
واحد مؤنث حاضر	تُقَلْنِسِيْنَ	تُقَلْنَسِيْنَ	لَا تُقَلْنِسِيْنَ	لَا تُقَلْنَسِيْنَ
تثنیہ مؤنث حاضر	تُقَلْنِسَانِ	تُقَلْنَسَانِ	لَا تُقَلْنِسَانِ	لَا تُقَلْنَسَانِ
جمع مؤنث حاضر	تُقَلْنِسْنَ	تُقَلْنَسْنَ	لَا تُقَلْنِسْنَ	لَا تُقَلْنَسْنَ
واحد متکلم	اُقَلْنِسُ	اُقَلْنَسُ	لَا اُقَلْنِسُ	لَا اُقَلْنَسُ
متکلم مع الغیر	نُقَلْنِسُ	نُقَلْنَسُ	لَا نُقَلْنِسُ	لَا نُقَلْنَسُ

مرکز علی بن عثمان

کتاب خریدنے کے لئے رابطہ کریں
mazahirhujveri@gmail.com
0336 - 4146 934
مرکز علی بن عثمان
DarseNizami.MadinaAcademy.pk

صرف کبیر فعل نفی تاکید/جحد

	نفی تاکید بلن ناصبہ		نفی جحد بلم جازمہ	
صیغہ	معروف	مجہول	معروف	مجہول
واحد مذکر غائب	لَنْ يُّقَلْنِسَ	لَنْ يُّقَلْنَسَ	لَمْ يُقَلْنِسْ	لَمْ يُقَلْنَسْ
تثنیہ مذکر غائب	لَنْ يُّقَلْنِسَا	لَنْ يُّقَلْنَسَا	لَمْ يُقَلْنِسَا	لَمْ يُقَلْنَسَا
جمع مذکر غائب	لَنْ يُّقَلْنِسُوْا	لَنْ يُّقَلْنَسُوْا	لَمْ يُقَلْنِسُوْا	لَمْ يُقَلْنَسُوْا
واحد مؤنث غائب	لَنْ تُقَلْنِسَ	لَنْ تُقَلْنَسَ	لَمْ تُقَلْنِسْ	لَمْ تُقَلْنَسْ
تثنیہ مؤنث غائب	لَنْ تُقَلْنِسَا	لَنْ تُقَلْنَسَا	لَمْ تُقَلْنِسَا	لَمْ تُقَلْنَسَا
جمع مؤنث غائب	لَنْ يُّقَلْنِسْنَ	لَنْ يُّقَلْنَسْنَ	لَمْ يُقَلْنِسْنَ	لَمْ يُقَلْنَسْنَ
واحد مذکر حاضر	لَنْ تُقَلْنِسَ	لَنْ تُقَلْنَسَ	لَمْ تُقَلْنِسْ	لَمْ تُقَلْنَسْ
تثنیہ مذکر حاضر	لَنْ تُقَلْنِسَا	لَنْ تُقَلْنَسَا	لَمْ تُقَلْنِسَا	لَمْ تُقَلْنَسَا
جمع مذکر حاضر	لَنْ تُقَلْنِسُوْا	لَنْ تُقَلْنَسُوْا	لَمْ تُقَلْنِسُوْا	لَمْ تُقَلْنَسُوْا
واحد مؤنث حاضر	لَنْ تُقَلْنِسِيْ	لَنْ تُقَلْنَسِيْ	لَمْ تُقَلْنِسِيْ	لَمْ تُقَلْنَسِيْ
تثنیہ مؤنث حاضر	لَنْ تُقَلْنِسَا	لَنْ تُقَلْنَسَا	لَمْ تُقَلْنِسَا	لَمْ تُقَلْنَسَا
جمع مؤنث حاضر	لَنْ تُقَلْنِسْنَ	لَنْ تُقَلْنَسْنَ	لَمْ تُقَلْنِسْنَ	لَمْ تُقَلْنَسْنَ
واحد متکلم	لَنْ اُقَلْنِسَ	لَنْ اُقَلْنَسَ	لَمْ اُقَلْنِسْ	لَمْ اُقَلْنَسْ
متکلم مع الغیر	لَنْ نُّقَلْنِسَ	لَنْ نُّقَلْنَسَ	لَمْ نُقَلْنِسْ	لَمْ نُقَلْنَسْ

کتاب خریدنے کے لئے رابطہ کریں
mazahirhujveri@gmail.com
0336 - 4146 934
DarseNizami.MadinaAcademy.pk
مرکز علی بن عثمان

صرف کبیر فعل مضارع تاکید

	لام تاکید بانون تاکید ثقیلہ		لام تاکید بانون تاکید خفیفہ	
صیغہ	معروف	مجہول	معروف	مجہول
واحد مذکر غائب	لَيُقَلْنِسَنَّ	لَيُقَلْنَسَنَّ	لَيُقَلْنِسَنْ	لَيُقَلْنَسَنْ
تثنیہ مذکر غائب	لَيُقَلْنِسَانِّ	لَيُقَلْنَسَانِّ	X	X
جمع مذکر غائب	لَيُقَلْنِسُنَّ	لَيُقَلْنَسُنَّ	لَيُقَلْنِسُنْ	لَيُقَلْنَسُنْ
واحد مؤنث غائب	لَتُقَلْنِسَنَّ	لَتُقَلْنَسَنَّ	لَتُقَلْنِسَنْ	لَتُقَلْنَسَنْ
تثنیہ مؤنث غائب	لَتُقَلْنِسَانِّ	لَتُقَلْنَسَانِّ	X	X
جمع مؤنث غائب	لَيُقَلْنِسْنَانِّ	لَيُقَلْنَسْنَانِّ	X	X
واحد مذکر حاضر	لَتُقَلْنِسَنَّ	لَتُقَلْنَسَنَّ	لَتُقَلْنِسَنْ	لَتُقَلْنَسَنْ
تثنیہ مذکر حاضر	لَتُقَلْنِسَانِّ	لَتُقَلْنَسَانِّ	X	X
جمع مذکر حاضر	لَتُقَلْنِسُنَّ	لَتُقَلْنَسُنَّ	لَتُقَلْنِسُنْ	لَتُقَلْنَسُنْ
واحد مؤنث حاضر	لَتُقَلْنِسِنَّ	لَتُقَلْنَسِنَّ	لَتُقَلْنِسِنْ	لَتُقَلْنَسِنْ
تثنیہ مؤنث حاضر	لَتُقَلْنِسَانِّ	لَتُقَلْنَسَانِّ	X	X
جمع مؤنث حاضر	لَتُقَلْنِسْنَانِّ	لَتُقَلْنَسْنَانِّ	X	X
واحد متکلم	لَاُقَلْنِسَنَّ	لَاُقَلْنَسَنَّ	لَاُقَلْنِسَنْ	لَاُقَلْنَسَنْ
متکلم مع الغیر	لَنُقَلْنِسَنَّ	لَنُقَلْنَسَنَّ	لَنُقَلْنِسَنْ	لَنُقَلْنَسَنْ

کتاب خریدنے کے لئے رابطہ کریں
mazahirhujveri@gmail.com
0336 - 4146 934
مرکز علی بن عثمان
DarseNizami.MadinaAcademy.pk

صرف کبیر فعل امر و نہی

	امر حاضر		نہی حاضر	
صیغہ	معروف	مجہول	معروف	مجہول
واحد مذکر حاضر	قَلْنِسْ	لِتُقَلْنَسْ	لَاتُقَلْنِسْ	لَاتُقَلْنَسْ
تثنیہ مذکر حاضر	قَلْنِسَا	لِتُقَلْنَسَا	لَاتُقَلْنِسَا	لَاتُقَلْنَسَا
جمع مذکر حاضر	قَلْنِسُوْا	لِتُقَلْنَسُوْا	لَاتُقَلْنِسُوْا	لَاتُقَلْنَسُوْا
واحد مؤنث حاضر	قَلْنِسِیْ	لِتُقَلْنَسِیْ	لَاتُقَلْنِسِیْ	لَاتُقَلْنَسِیْ
تثنیہ مؤنث حاضر	قَلْنِسَا	لِتُقَلْنَسَا	لَاتُقَلْنِسَا	لَاتُقَلْنَسَا
جمع مؤنث حاضر	قَلْنِسْنَ	لِتُقَلْنَسْنَ	لَاتُقَلْنِسْنَ	لَاتُقَلْنَسْنَ

	امر غائب و متکلم		نہی غائب و متکلم	
واحد مذکر غائب	لِیُقَلْنِسْ	لِیُقَلْنَسْ	لَایُقَلْنِسْ	لَایُقَلْنَسْ
تثنیہ مذکر غائب	لِیُقَلْنِسَا	لِیُقَلْنَسَا	لَایُقَلْنِسَا	لَایُقَلْنَسَا
جمع مذکر غائب	لِیُقَلْنِسُوْا	لِیُقَلْنَسُوْا	لَایُقَلْنِسُوْا	لَایُقَلْنَسُوْا
واحد مؤنث غائب	لِتُقَلْنِسْ	لِتُقَلْنَسْ	لَاتُقَلْنِسْ	لَاتُقَلْنَسْ
تثنیہ مؤنث غائب	لِتُقَلْنِسَا	لِتُقَلْنَسَا	لَاتُقَلْنِسَا	لَاتُقَلْنَسَا
جمع مؤنث غائب	لِیُقَلْنِسْنَ	لِیُقَلْنَسْنَ	لَایُقَلْنِسْنَ	لَایُقَلْنَسْنَ
واحد متکلم	لِاُقَلْنِسْ	لِاُقَلْنَسْ	لَااُقَلْنِسْ	لَااُقَلْنَسْ
متکلم مع الغیر	لِنُقَلْنِسْ	لِنُقَلْنَسْ	لَانُقَلْنِسْ	لَانُقَلْنَسْ

کتاب خریدنے کے لئے رابطہ کریں
mazahirhujveri@gmail.com
0336 - 4146 934
DarseNizami.MadinaAcademy.pk
مرکز علی بن عثمان

صرف کبیر فعل امر تاکید

صیغہ	امر حاضر بانون ثقیلہ		امر حاضر بانون خفیفہ	
	معروف	مجہول	معروف	مجہول
واحد مذکر حاضر	قَلْنِسَنَّ	لِتُقَلْنَسَنَّ	قَلْنِسَنْ	لِتُقَلْنَسَنْ
تثنیہ مذکر حاضر	قَلْنِسَانِّ	لِتُقَلْنَسَانِّ	X	X
جمع مذکر حاضر	قَلْنِسُنَّ	لِتُقَلْنَسُنَّ	قَلْنِسُنْ	لِتُقَلْنَسُنْ
واحد مؤنث حاضر	قَلْنِسِنَّ	لِتُقَلْنَسِنَّ	قَلْنِسِنْ	لِتُقَلْنَسِنْ
تثنیہ مؤنث حاضر	قَلْنِسَانِّ	لِتُقَلْنَسَانِّ	X	X
جمع مؤنث حاضر	قَلْنِسْنَانِّ	لِتُقَلْنَسْنَانِّ	X	X

	امر غائب ومتکلم بانون ثقیلہ		امر غائب ومتکلم بانون خفیفہ	
واحد مذکر غائب	لِيُقَلْنِسَنَّ	لِيُقَلْنَسَنَّ	لِيُقَلْنِسَنْ	لِيُقَلْنَسَنْ
تثنیہ مذکر غائب	لِيُقَلْنِسَانِّ	لِيُقَلْنَسَانِّ	X	X
جمع مذکر غائب	لِيُقَلْنِسُنَّ	لِيُقَلْنَسُنَّ	لِيُقَلْنِسُنْ	لِيُقَلْنَسُنْ
واحد مؤنث غائب	لِتُقَلْنِسَنَّ	لِتُقَلْنَسَنَّ	لِتُقَلْنِسَنْ	لِتُقَلْنَسَنْ
تثنیہ مؤنث غائب	لِتُقَلْنِسَانِّ	لِتُقَلْنَسَانِّ	X	X
جمع مؤنث غائب	لِيُقَلْنِسْنَانِّ	لِيُقَلْنَسْنَانِّ	X	X
واحد متکلم	لِاُقَلْنِسَنَّ	لِاُقَلْنَسَنَّ	لِاُقَلْنِسَنْ	لِاُقَلْنَسَنْ
متکلم مع الغیر	لِنُقَلْنِسَنَّ	لِنُقَلْنَسَنَّ	لِنُقَلْنِسَنْ	لِنُقَلْنَسَنْ

کتاب خریدنے کے لئے رابطہ کریں
mazahirhujveri@gmail.com
0336 - 4146 934
DarseNizami.MadinaAcademy.pk
مرکز علی بن عثمان

صرف کبیر فعل نہی تاکید

صیغہ	نہی حاضر بانون ثقیلہ		نہی حاضر بانون خفیفہ	
	معروف	مجہول	معروف	مجہول
واحد مذکر حاضر	لَاتُقَلْنِسَنَّ	لَاتُقَلْنَسَنَّ	لَاتُقَلْنِسَنْ	لَاتُقَلْنَسَنْ
تثنیہ مذکر حاضر	لَاتُقَلْنِسَانِّ	لَاتُقَلْنَسَانِّ	X	X
جمع مذکر حاضر	لَاتُقَلْنِسُنَّ	لَاتُقَلْنَسُنَّ	لَاتُقَلْنِسُنْ	لَاتُقَلْنَسُنْ
واحد مؤنث حاضر	لَاتُقَلْنِسِنَّ	لَاتُقَلْنَسِنَّ	لَاتُقَلْنِسِنْ	لَاتُقَلْنَسِنْ
تثنیہ مؤنث حاضر	لَاتُقَلْنِسَانِّ	لَاتُقَلْنَسَانِّ	X	X
جمع مؤنث حاضر	لَاتُقَلْنِسْنَانِّ	لَاتُقَلْنَسْنَانِّ	X	X

	نہی غائب ومتکلم بانون ثقیلہ		نہی غائب ومتکلم بانون خفیفہ	
واحد مذکر غائب	لَایُقَلْنِسَنَّ	لَایُقَلْنَسَنَّ	لَایُقَلْنِسَنْ	لَایُقَلْنَسَنْ
تثنیہ مذکر غائب	لَایُقَلْنِسَانِّ	لَایُقَلْنَسَانِّ	X	X
جمع مذکر غائب	لَایُقَلْنِسُنَّ	لَایُقَلْنَسُنَّ	لَایُقَلْنِسُنْ	لَایُقَلْنَسُنْ
واحد مؤنث غائب	لَاتُقَلْنِسَنَّ	لَاتُقَلْنَسَنَّ	لَاتُقَلْنِسَنْ	لَاتُقَلْنَسَنْ
تثنیہ مؤنث غائب	لَاتُقَلْنِسَانِّ	لَاتُقَلْنَسَانِّ	X	X
جمع مؤنث غائب	لَایُقَلْنِسْنَانِّ	لَایُقَلْنَسْنَانِّ	X	X
واحد متکلم	لَااُقَلْنِسَنَّ	لَااُقَلْنَسَنَّ	لَااُقَلْنِسَنْ	لَااُقَلْنَسَنْ
متکلم مع الغیر	لَانُقَلْنِسَنَّ	لَانُقَلْنَسَنَّ	لَانُقَلْنِسَنْ	لَانُقَلْنَسَنْ

کتاب خریدنے کے لئے رابطہ کریں
mazahirhujveri@gmail.com
0336 - 4146 934
DarseNizami.MadinaAcademy.pk
مرکز علی بن عثمان

صرف کبیر اسم

اسمِ فاعل		اسمِ مفعول	اسمِ ظرف	
صیغہ	گردان	گردان	صیغہ	گردان
واحد مذکر	مُقَلْنِسٌ	مُقَلْنَسٌ	واحد	مُقَلْنَسٌ
تثنیہ مذکر	مُقَلْنِسَانِ	مُقَلْنَسَانِ	تثنیہ	مُقَلْنَسَانِ
جمع مذکر	مُقَلْنِسُوْنَ	مُقَلْنَسُوْنَ	جمع	مُقَلْنَسَاتٌ
واحد مؤنث	مُقَلْنِسَةٌ	مُقَلْنَسَةٌ	X	X
تثنیہ مؤنث	مُقَلْنِسَتَانِ	مُقَلْنَسَتَانِ	X	X
جمع مؤنث	مُقَلْنِسَاتٌ	مُقَلْنَسَاتٌ	X	X

مرکز علی بن عثمان

مصادر

	مصدر	حروفِ اصلیہ	معنٰی	صرف صغیر
۱	اَلْقَلْنَسَةُ	ق - ل - س	ٹوپی پہننا	گردان ہو چکی

"ایک دوسرے کے ساتھ نہ حسد کرو، نہ مکر وفریب سے کام لو، نہ غصہ کرو"

[الحدیث]

کتاب خریدنے کے لئے رابطہ کریں
mazahirhujveri@gmail.com
0336 - 4146 934
مرکز علی بن عثمان
DarseNizami.MadinaAcademy.pk

مرکز علی بن عثمان

تیسرا باب

فَوْعَلَةٌ

صرف صغیر

جَوْرَبَ [فعل ماضی معروف]	يُجَوْرِبُ [فعل مضارع معروف]	جَوْرَبَةً [مصدر مبنی للفاعل]	فَهُوَ مُجَوْرِبٌ [اسمِ فاعل]
جُوْرِبَ [فعل ماضی مجہول]	يُجَوْرَبَ [فعل مضارع مجہول]	جَوْرَبَةً [مصدر مبنی للمفعول]	فَذَاكَ مُجَوْرَبٌ [اسمِ مفعول]
اَلْاَمْرُ مِنْهُ جَوْرِبْ [فعل امر]	وَالنَّهْيُ عَنْهُ لَاتُجَوْرِبْ [فعل نہی]	اَلظَّرْفُ مِنْهُ مُجَوْرَبٌ [اسمِ ظرف]	وَالْاٰلَةُ مِنْهُ X [اسمِ آلہ صغریٰ]
X [اسمِ آلہ وسطیٰ]	X [اسمِ آلہ کبریٰ]	اَفْعَلُ التَّفْضِيْلِ لِلْمُذَكَّرِ مِنْهُ X [اسمِ تفضیل مذکر]	وَالْمُؤَنَّثِ مِنْهُ X [اسمِ تفضیل مؤنث]

کتاب خریدنے کے لئے رابطہ کریں
mazahirhujveri@gmail.com
0336 - 4146 934
DarseNizami.MadinaAcademy.pk
مرکز علی بن عثمان

صرف کبیر فعل ماضی

	ماضی مثبت		ماضی منفی	
صیغہ	معروف	مجہول	معروف	مجہول
واحد مذکر غائب	جَوْرَبَ	جُوْرِبَ	مَا جَوْرَبَ	مَا جُوْرِبَ
تثنیہ مذکر غائب	جَوْرَبَا	جُوْرِبَا	مَا جَوْرَبَا	مَا جُوْرِبَا
جمع مذکر غائب	جَوْرَبُوْا	جُوْرِبُوْا	مَا جَوْرَبُوْا	مَا جُوْرِبُوْا
واحد مؤنث غائب	جَوْرَبَتْ	جُوْرِبَتْ	مَا جَوْرَبَتْ	مَا جُوْرِبَتْ
تثنیہ مؤنث غائب	جَوْرَبَتَا	جُوْرِبَتَا	مَا جَوْرَبَتَا	مَا جُوْرِبَتَا
جمع مؤنث غائب	جَوْرَبْنَ	جُوْرِبْنَ	مَا جَوْرَبْنَ	مَا جُوْرِبْنَ
واحد مذکر حاضر	جَوْرَبْتَ	جُوْرِبْتَ	مَا جَوْرَبْتَ	مَا جُوْرِبْتَ
تثنیہ مذکر حاضر	جَوْرَبْتُمَا	جُوْرِبْتُمَا	مَا جَوْرَبْتُمَا	مَا جُوْرِبْتُمَا
جمع مذکر حاضر	جَوْرَبْتُمْ	جُوْرِبْتُمْ	مَا جَوْرَبْتُمْ	مَا جُوْرِبْتُمْ
واحد مؤنث حاضر	جَوْرَبْتِ	جُوْرِبْتِ	مَا جَوْرَبْتِ	مَا جُوْرِبْتِ
تثنیہ مؤنث حاضر	جَوْرَبْتُمَا	جُوْرِبْتُمَا	مَا جَوْرَبْتُمَا	مَا جُوْرِبْتُمَا
جمع مؤنث حاضر	جَوْرَبْتُنَّ	جُوْرِبْتُنَّ	مَا جَوْرَبْتُنَّ	مَا جُوْرِبْتُنَّ
واحد متکلم	جَوْرَبْتُ	جُوْرِبْتُ	مَا جَوْرَبْتُ	مَا جُوْرِبْتُ
متکلم مع الغیر	جَوْرَبْنَا	جُوْرِبْنَا	مَا جَوْرَبْنَا	مَا جُوْرِبْنَا

کتاب خریدنے کے لئے رابطہ کریں
mazahirhujveri@gmail.com
0336 - 4146 934
DarseNizami.MadinaAcademy.pk
مرکز علی بن عثمان

صرف کبیر فعل مضارع

	مضارع مثبت		مضارع منفی	
صیغہ	معروف	مجہول	معروف	مجہول
واحد مذکر غائب	يُجَوْرِبُ	يُجَوْرَبُ	لَا يُجَوْرِبُ	لَا يُجَوْرَبُ
تثنیہ مذکر غائب	يُجَوْرِبَانِ	يُجَوْرَبَانِ	لَا يُجَوْرِبَانِ	لَا يُجَوْرَبَانِ
جمع مذکر غائب	يُجَوْرِبُوْنَ	يُجَوْرَبُوْنَ	لَا يُجَوْرِبُوْنَ	لَا يُجَوْرَبُوْنَ
واحد مؤنث غائب	تُجَوْرِبُ	تُجَوْرَبُ	لَا تُجَوْرِبُ	لَا تُجَوْرَبُ
تثنیہ مؤنث غائب	تُجَوْرِبَانِ	تُجَوْرَبَانِ	لَا تُجَوْرِبَانِ	لَا تُجَوْرَبَانِ
جمع مؤنث غائب	يُجَوْرِبْنَ	يُجَوْرَبْنَ	لَا يُجَوْرِبْنَ	لَا يُجَوْرَبْنَ
واحد مذکر حاضر	تُجَوْرِبُ	تُجَوْرَبُ	لَا تُجَوْرِبُ	لَا تُجَوْرَبُ
تثنیہ مذکر حاضر	تُجَوْرِبَانِ	تُجَوْرَبَانِ	لَا تُجَوْرِبَانِ	لَا تُجَوْرَبَانِ
جمع مذکر حاضر	تُجَوْرِبُوْنَ	تُجَوْرَبُوْنَ	لَا تُجَوْرِبُوْنَ	لَا تُجَوْرَبُوْنَ
واحد مؤنث حاضر	تُجَوْرِبِيْنَ	تُجَوْرَبِيْنَ	لَا تُجَوْرِبِيْنَ	لَا تُجَوْرَبِيْنَ
تثنیہ مؤنث حاضر	تُجَوْرِبَانِ	تُجَوْرَبَانِ	لَا تُجَوْرِبَانِ	لَا تُجَوْرَبَانِ
جمع مؤنث حاضر	تُجَوْرِبْنَ	تُجَوْرَبْنَ	لَا تُجَوْرِبْنَ	لَا تُجَوْرَبْنَ
واحد متکلم	اُجَوْرِبُ	اُجَوْرَبُ	لَا اُجَوْرِبُ	لَا اُجَوْرَبُ
متکلم مع الغیر	نُجَوْرِبُ	نُجَوْرَبُ	لَا نُجَوْرِبُ	لَا نُجَوْرَبُ

مرکز علی بن عثمان

کتاب خریدنے کے لئے رابطہ کریں
mazahirhujveri@gmail.com
0336 - 4146 934
مرکز علی بن عثمان
DarseNizami.MadinaAcademy.pk

صرف کبیر فعل نفی تاکید/جحد

	نفی تاکید بلن ناصبہ		نفی جحد بلم جازمہ	
صیغہ	معروف	مجہول	معروف	مجہول
واحد مذکر غائب	لَنْ یُّجَوْرِبَ	لَنْ یُّجَوْرَبَ	لَمْ یُجَوْرِبْ	لَمْ یُجَوْرَبْ
تثنیہ مذکر غائب	لَنْ یُّجَوْرِبَا	لَنْ یُّجَوْرَبَا	لَمْ یُجَوْرِبَا	لَمْ یُجَوْرَبَا
جمع مذکر غائب	لَنْ یُّجَوْرِبُوْا	لَنْ یُّجَوْرَبُوْا	لَمْ یُجَوْرِبُوْا	لَمْ یُجَوْرَبُوْا
واحد مؤنث غائب	لَنْ تُجَوْرِبَ	لَنْ تُجَوْرَبَ	لَمْ تُجَوْرِبْ	لَمْ تُجَوْرَبْ
تثنیہ مؤنث غائب	لَنْ تُجَوْرِبَا	لَنْ تُجَوْرَبَا	لَمْ تُجَوْرِبَا	لَمْ تُجَوْرَبَا
جمع مؤنث غائب	لَنْ یُّجَوْرِبْنَ	لَنْ یُّجَوْرَبْنَ	لَمْ یُجَوْرِبْنَ	لَمْ یُجَوْرَبْنَ
واحد مذکر حاضر	لَنْ تُجَوْرِبَ	لَنْ تُجَوْرَبَ	لَمْ تُجَوْرِبْ	لَمْ تُجَوْرَبْ
تثنیہ مذکر حاضر	لَنْ تُجَوْرِبَا	لَنْ تُجَوْرَبَا	لَمْ تُجَوْرِبَا	لَمْ تُجَوْرَبَا
جمع مذکر حاضر	لَنْ تُجَوْرِبُوْا	لَنْ تُجَوْرَبُوْا	لَمْ تُجَوْرِبُوْا	لَمْ تُجَوْرَبُوْا
واحد مؤنث حاضر	لَنْ تُجَوْرِبِیْ	لَنْ تُجَوْرَبِیْ	لَمْ تُجَوْرِبِیْ	لَمْ تُجَوْرَبِیْ
تثنیہ مؤنث حاضر	لَنْ تُجَوْرِبَا	لَنْ تُجَوْرَبَا	لَمْ تُجَوْرِبَا	لَمْ تُجَوْرَبَا
جمع مؤنث حاضر	لَنْ تُجَوْرِبْنَ	لَنْ تُجَوْرَبْنَ	لَمْ تُجَوْرِبْنَ	لَمْ تُجَوْرَبْنَ
واحد متکلم	لَنْ اُجَوْرِبَ	لَنْ اُجَوْرَبَ	لَمْ اُجَوْرِبْ	لَمْ اُجَوْرَبْ
متکلم مع الغیر	لَنْ نُّجَوْرِبَ	لَنْ نُّجَوْرَبَ	لَمْ نُجَوْرِبْ	لَمْ نُجَوْرَبْ

کتاب خریدنے کے لئے رابطہ کریں
mazahirhujveri@gmail.com
0336 - 4146 934
DarseNizami.MadinaAcademy.pk
مرکز علی بن عثمان

صرف کبیر فعل مضارع تاکید

	لام تاکید بانون تاکید ثقیلہ		لام تاکید بانون تاکید خفیفہ	
صیغہ	معروف	مجہول	معروف	مجہول
واحد مذکر غائب	لَيُجَوْرِبَنَّ	لَيُجَوْرَبَنَّ	لَيُجَوْرِبَنْ	لَيُجَوْرَبَنْ
تثنیہ مذکر غائب	لَيُجَوْرِبَانِّ	لَيُجَوْرَبَانِّ	X	X
جمع مذکر غائب	لَيُجَوْرِبُنَّ	لَيُجَوْرَبُنَّ	لَيُجَوْرِبُنْ	لَيُجَوْرَبُنْ
واحد مؤنث غائب	لَتُجَوْرِبَنَّ	لَتُجَوْرَبَنَّ	لَتُجَوْرِبَنْ	لَتُجَوْرَبَنْ
تثنیہ مؤنث غائب	لَتُجَوْرِبَانِّ	لَتُجَوْرَبَانِّ	X	X
جمع مؤنث غائب	لَيُجَوْرِبْنَانِّ	لَيُجَوْرَبْنَانِّ	X	X
واحد مذکر حاضر	لَتُجَوْرِبَنَّ	لَتُجَوْرَبَنَّ	لَتُجَوْرِبَنْ	لَتُجَوْرَبَنْ
تثنیہ مذکر حاضر	لَتُجَوْرِبَانِّ	لَتُجَوْرَبَانِّ	X	X
جمع مذکر حاضر	لَتُجَوْرِبُنَّ	لَتُجَوْرَبُنَّ	لَتُجَوْرِبُنْ	لَتُجَوْرَبُنْ
واحد مؤنث حاضر	لَتُجَوْرِبِنَّ	لَتُجَوْرَبِنَّ	لَتُجَوْرِبِنْ	لَتُجَوْرَبِنْ
تثنیہ مؤنث حاضر	لَتُجَوْرِبَانِّ	لَتُجَوْرَبَانِّ	X	X
جمع مؤنث حاضر	لَتُجَوْرِبْنَانِّ	لَتُجَوْرَبْنَانِّ	X	X
واحد متکلم	لَاُجَوْرِبَنَّ	لَاُجَوْرَبَنَّ	لَاُجَوْرِبَنْ	لَاُجَوْرَبَنْ
متکلم مع الغیر	لَنُجَوْرِبَنَّ	لَنُجَوْرَبَنَّ	لَنُجَوْرِبَنْ	لَنُجَوْرَبَنْ

کتاب خریدنے کے لئے رابطہ کریں
mazahirhujveri@gmail.com
0336 - 4146 934
DarseNizami.MadinaAcademy.pk
مرکز علی بن عثمان

صرف کبیر فعل امر و نہی

صیغہ	امر حاضر		نہی حاضر	
	معروف	مجہول	معروف	مجہول
واحد مذکر حاضر	جَوْرِبْ	لِتُجَوْرَبْ	لَاتُجَوْرِبْ	لَاتُجَوْرَبْ
تثنیہ مذکر حاضر	جَوْرِبَا	لِتُجَوْرَبَا	لَاتُجَوْرِبَا	لَاتُجَوْرَبَا
جمع مذکر حاضر	جَوْرِبُوْا	لِتُجَوْرَبُوْا	لَاتُجَوْرِبُوْا	لَاتُجَوْرَبُوْا
واحد مؤنث حاضر	جَوْرِبِیْ	لِتُجَوْرَبِیْ	لَاتُجَوْرِبِیْ	لَاتُجَوْرَبِیْ
تثنیہ مؤنث حاضر	جَوْرِبَا	لِتُجَوْرَبَا	لَاتُجَوْرِبَا	لَاتُجَوْرَبَا
جمع مؤنث حاضر	جَوْرِبْنَ	لِتُجَوْرَبْنَ	لَاتُجَوْرِبْنَ	لَاتُجَوْرَبْنَ

	امر غائب و متکلم		نہی غائب و متکلم	
واحد مذکر غائب	لِيُجَوْرِبْ	لِيُجَوْرَبْ	لَايُجَوْرِبْ	لَايُجَوْرَبْ
تثنیہ مذکر غائب	لِيُجَوْرِبَا	لِيُجَوْرَبَا	لَايُجَوْرِبَا	لَايُجَوْرَبَا
جمع مذکر غائب	لِيُجَوْرِبُوْا	لِيُجَوْرَبُوْا	لَايُجَوْرِبُوْا	لَايُجَوْرَبُوْا
واحد مؤنث غائب	لِتُجَوْرِبْ	لِتُجَوْرَبْ	لَاتُجَوْرِبْ	لَاتُجَوْرَبْ
تثنیہ مؤنث غائب	لِتُجَوْرِبَا	لِتُجَوْرَبَا	لَاتُجَوْرِبَا	لَاتُجَوْرَبَا
جمع مؤنث غائب	لِيُجَوْرِبْنَ	لِيُجَوْرَبْنَ	لَايُجَوْرِبْنَ	لَايُجَوْرَبْنَ
واحد متکلم	لِاُجَوْرِبْ	لِاُجَوْرَبْ	لَااُجَوْرِبْ	لَااُجَوْرَبْ
متکلم مع الغیر	لِنُجَوْرِبْ	لِنُجَوْرَبْ	لَانُجَوْرِبْ	لَانُجَوْرَبْ

کتاب خریدنے کے لئے رابطہ کریں
mazahirhujveri@gmail.com
0336 - 4146 934
DarseNizami.MadinaAcademy.pk
مرکز علی بن عثمان

صرف کبیر فعل امر تاکید

صیغہ	امر حاضر بانون ثقیلہ		امر حاضر بانون خفیفہ	
	معروف	مجہول	معروف	مجہول
واحد مذکر حاضر	جَوْرِبَنَّ	لِتُجَوْرَبَنَّ	جَوْرِبَنْ	لِتُجَوْرَبَنْ
تثنیہ مذکر حاضر	جَوْرِبَانِّ	لِتُجَوْرَبَانِّ	X	X
جمع مذکر حاضر	جَوْرِبُنَّ	لِتُجَوْرَبُنَّ	جَوْرِبُنْ	لِتُجَوْرَبُنْ
واحد مؤنث حاضر	جَوْرِبِنَّ	لِتُجَوْرَبِنَّ	جَوْرِبِنْ	لِتُجَوْرَبِنْ
تثنیہ مؤنث حاضر	جَوْرِبَانِّ	لِتُجَوْرَبَانِّ	X	X
جمع مؤنث حاضر	جَوْرِبْنَانِّ	لِتُجَوْرَبْنَانِّ	X	X

	امر غائب ومتکلم بانون ثقیلہ		امر غائب ومتکلم بانون خفیفہ	
واحد مذکر غائب	لِيُجَوْرِبَنَّ	لِيُجَوْرَبَنَّ	لِيُجَوْرِبَنْ	لِيُجَوْرَبَنْ
تثنیہ مذکر غائب	لِيُجَوْرِبَانِّ	لِيُجَوْرَبَانِّ	X	X
جمع مذکر غائب	لِيُجَوْرِبُنَّ	لِيُجَوْرَبُنَّ	لِيُجَوْرِبُنْ	لِيُجَوْرَبُنْ
واحد مؤنث غائب	لِتُجَوْرِبَنَّ	لِتُجَوْرَبَنَّ	لِتُجَوْرِبَنْ	لِتُجَوْرَبَنْ
تثنیہ مؤنث غائب	لِتُجَوْرِبَانِّ	لِتُجَوْرَبَانِّ	X	X
جمع مؤنث غائب	لِيُجَوْرِبْنَانِّ	لِيُجَوْرَبْنَانِّ	X	X
واحد متکلم	لِاُجَوْرِبَنَّ	لِاُجَوْرَبَنَّ	لِاُجَوْرِبَنْ	لِاُجَوْرَبَنْ
متکلم مع الغیر	لِنُجَوْرِبَنَّ	لِنُجَوْرَبَنَّ	لِنُجَوْرِبَنْ	لِنُجَوْرَبَنْ

کتاب خریدنے کے لئے رابطہ کریں
mazahirhujveri@gmail.com
0336 - 4146 934
DarseNizami.MadinaAcademy.pk
مرکز علی بن عثمان

صرف کبیر فعل نہی تاکید

صیغہ	نہی حاضر بانون ثقیلہ		نہی حاضر بانون خفیفہ	
	معروف	مجہول	معروف	مجہول
واحد مذکر حاضر	لَاتُجَوْرِبَنَّ	لَاتُجَوْرَبَنَّ	لَاتُجَوْرِبَنْ	لَاتُجَوْرَبَنْ
تثنیہ مذکر حاضر	لَاتُجَوْرِبَانِّ	لَاتُجَوْرَبَانِّ	X	X
جمع مذکر حاضر	لَاتُجَوْرِبُنَّ	لَاتُجَوْرَبُنَّ	لَاتُجَوْرِبُنْ	لَاتُجَوْرَبُنْ
واحد مؤنث حاضر	لَاتُجَوْرِبِنَّ	لَاتُجَوْرَبِنَّ	لَاتُجَوْرِبِنْ	لَاتُجَوْرَبِنْ
تثنیہ مؤنث حاضر	لَاتُجَوْرِبَانِّ	لَاتُجَوْرَبَانِّ	X	X
جمع مؤنث حاضر	لَاتُجَوْرِبْنَانِّ	لَاتُجَوْرَبْنَانِّ	X	X

صیغہ	نہی غائب ومتکلم بانون ثقیلہ		نہی غائب ومتکلم بانون خفیفہ	
	معروف	مجہول	معروف	مجہول
واحد مذکر غائب	لَایُجَوْرِبَنَّ	لَایُجَوْرَبَنَّ	لَایُجَوْرِبَنْ	لَایُجَوْرَبَنْ
تثنیہ مذکر غائب	لَایُجَوْرِبَانِّ	لَایُجَوْرَبَانِّ	X	X
جمع مذکر غائب	لَایُجَوْرِبُنَّ	لَایُجَوْرَبُنَّ	لَایُجَوْرِبُنْ	لَایُجَوْرَبُنْ
واحد مؤنث غائب	لَاتُجَوْرِبَنَّ	لَاتُجَوْرَبَنَّ	لَاتُجَوْرِبَنْ	لَاتُجَوْرَبَنْ
تثنیہ مؤنث غائب	لَاتُجَوْرِبَانِّ	لَاتُجَوْرَبَانِّ	X	X
جمع مؤنث غائب	لَایُجَوْرِبْنَانِّ	لَایُجَوْرَبْنَانِّ	X	X
واحد متکلم	لَااُجَوْرِبَنَّ	لَااُجَوْرَبَنَّ	لَااُجَوْرِبَنْ	لَااُجَوْرَبَنْ
متکلم مع الغیر	لَانُجَوْرِبَنَّ	لَانُجَوْرَبَنَّ	لَانُجَوْرِبَنْ	لَانُجَوْرَبَنْ

کتاب خریدنے کے لئے رابطہ کریں
mazahirhujveri@gmail.com
0336 - 4146 934
DarseNizami.MadinaAcademy.pk
مرکز علی بن عثمان

مرکز علی بن عثمان

صرف کبیر اسم

اسمِ فاعل		اسمِ مفعول	اسمِ ظرف	
صیغہ	گردان	گردان	صیغہ	گردان
واحد مذکر	مُجَوْرِبٌ	مُجَوْرَبٌ	واحد	مُجَوْرَبٌ
تثنیہ مذکر	مُجَوْرِبَانِ	مُجَوْرَبَانِ	تثنیہ	مُجَوْرَبَانِ
جمع مذکر	مُجَوْرِبُوْنَ	مُجَوْرَبُوْنَ	جمع	مُجَوْرَبَاتٌ
واحد مؤنث	مُجَوْرِبَةٌ	مُجَوْرَبَةٌ	X	X
تثنیہ مؤنث	مُجَوْرِبَتَانِ	مُجَوْرَبَتَانِ	X	X
جمع مؤنث	مُجَوْرِبَاتٌ	مُجَوْرَبَاتٌ	X	X

مرکز علی بن عثمان

مصادر

	مصدر	حروفِ اصلیہ	معنٰی	صرف صغیر
۱	اَلْجَوْرَبَةُ	ج - ر - ب	جراب پہننا	گردان ہو چکی
۲	اَلْحَوْقَلَةُ	ح - ق - ل	زیادہ بوڑھا ہونا	حَوْقَلَ يُحَوْقِلُ حَوْقَلَةً فَهُوَمُحَوْقِلٌ وَحُوْقِلَ يُحَوْقَلُ حَوْقَلَةً فَذَاكَ مُحَوْقَلٌ اَلْاَمْرُ مِنْهُ حَوْقِلْ وَالنَّهْيُ عَنْهُ لَاتُحَوْقِلْ اَلظَّرْفُ مِنْهُ مُحَوْقَلٌ

"پہنچا دو میری طرف سے (دوسروں تک)، خواہ ایک ہی بات ہو"

[الحدیث]

کتاب خریدنے کے لئے رابطہ کریں
mazahirhujveri@gmail.com
0336 - 4146 934
مرکز علی بن عثمان
DarseNizami.MadinaAcademy.pk

مرکز علی بن عثمان

چوتھا باب

فَعْوَلَةٌ

صرف صغیر

سَرْوَلَ [فعل ماضی معروف]	يُسَرْوِلُ [فعل مضارع معروف]	سَرْوَلَةً [مصدر مبنی للفاعل]	فَهُوَ مُسَرْوِلٌ [اسمِ فاعل]
سُرْوِلَ [فعل ماضی مجہول]	يُسَرْوَلُ [فعل مضارع مجہول]	سَرْوَلَةً [مصدر مبنی للمفعول]	فَذَاكَ مُسَرْوَلٌ [اسمِ مفعول]
اَلْاَمْرُ مِنْهُ سَرْوِلْ [فعل امر]	وَالنَّهْيُ عَنْهُ لَاتُسَرْوِلْ [فعل نہی]	اَلظَّرْفُ مِنْهُ مُسَرْوَلٌ [اسمِ ظرف]	وَالْاٰلَةُ مِنْهُ X [اسمِ آلہ صغریٰ]
X [اسمِ آلہ وسطیٰ]	X [اسمِ آلہ کبریٰ]	اَفْعَلُ التَّفْضِيْلِ لِلْمُذَكَّرِ مِنْهُ X [اسمِ تفضیل مذکر]	وَالْمُؤَنَّثِ مِنْهُ X [اسمِ تفضیل مؤنث]

کتاب خریدنے کے لئے رابطہ کریں
mazahirhujveri@gmail.com
0336 - 4146 934
DarseNizami.MadinaAcademy.pk
مرکز علی بن عثمان

صرف کبیر فعل ماضی

	ماضی مثبت		ماضی منفی	
صیغہ	معروف	مجہول	معروف	مجہول
واحد مذکر غائب	سَرُوَلَ	سُرُوِلَ	مَا سَرُوَلَ	مَا سُرُوِلَ
تثنیہ مذکر غائب	سَرُوَلَا	سُرُوِلَا	مَا سَرُوَلَا	مَا سُرُوِلَا
جمع مذکر غائب	سَرُوَلُوْا	سُرُوِلُوْا	مَا سَرُوَلُوْا	مَا سُرُوِلُوْا
واحد مؤنث غائب	سَرُوَلَتْ	سُرُوِلَتْ	مَا سَرُوَلَتْ	مَا سُرُوِلَتْ
تثنیہ مؤنث غائب	سَرُوَلَتَا	سُرُوِلَتَا	مَا سَرُوَلَتَا	مَا سُرُوِلَتَا
جمع مؤنث غائب	سَرُوَلْنَ	سُرُوِلْنَ	مَا سَرُوَلْنَ	مَا سُرُوِلْنَ
واحد مذکر حاضر	سَرُوَلْتَ	سُرُوِلْتَ	مَا سَرُوَلْتَ	مَا سُرُوِلْتَ
تثنیہ مذکر حاضر	سَرُوَلْتُمَا	سُرُوِلْتُمَا	مَا سَرُوَلْتُمَا	مَا سُرُوِلْتُمَا
جمع مذکر حاضر	سَرُوَلْتُمْ	سُرُوِلْتُمْ	مَا سَرُوَلْتُمْ	مَا سُرُوِلْتُمْ
واحد مؤنث حاضر	سَرُوَلْتِ	سُرُوِلْتِ	مَا سَرُوَلْتِ	مَا سُرُوِلْتِ
تثنیہ مؤنث حاضر	سَرُوَلْتُمَا	سُرُوِلْتُمَا	مَا سَرُوَلْتُمَا	مَا سُرُوِلْتُمَا
جمع مؤنث حاضر	سَرُوَلْتُنَّ	سُرُوِلْتُنَّ	مَا سَرُوَلْتُنَّ	مَا سُرُوِلْتُنَّ
واحد متکلم	سَرُوَلْتُ	سُرُوِلْتُ	مَا سَرُوَلْتُ	مَا سُرُوِلْتُ
متکلم مع الغیر	سَرُوَلْنَا	سُرُوِلْنَا	مَا سَرُوَلْنَا	مَا سُرُوِلْنَا

کتاب خریدنے کے لئے رابطہ کریں
mazahirhujveri@gmail.com
0336 - 4146 934
مرکز علی بن عثمان
DarseNizami.MadinaAcademy.pk

صرف کبیر فعل مضارع

	مضارع مثبت		مضارع منفی	
صیغہ	معروف	مجہول	معروف	مجہول
واحد مذکر غائب	يُسَرْوِلُ	يُسَرْوَلُ	لَا يُسَرْوِلُ	لَا يُسَرْوَلُ
تثنیہ مذکر غائب	يُسَرْوِلَانِ	يُسَرْوَلَانِ	لَا يُسَرْوِلَانِ	لَا يُسَرْوَلَانِ
جمع مذکر غائب	يُسَرْوِلُوْنَ	يُسَرْوَلُوْنَ	لَا يُسَرْوِلُوْنَ	لَا يُسَرْوَلُوْنَ
واحد مؤنث غائب	تُسَرْوِلُ	تُسَرْوَلُ	لَا تُسَرْوِلُ	لَا تُسَرْوَلُ
تثنیہ مؤنث غائب	تُسَرْوِلَانِ	تُسَرْوَلَانِ	لَا تُسَرْوِلَانِ	لَا تُسَرْوَلَانِ
جمع مؤنث غائب	يُسَرْوِلْنَ	يُسَرْوَلْنَ	لَا يُسَرْوِلْنَ	لَا يُسَرْوَلْنَ
واحد مذکر حاضر	تُسَرْوِلُ	تُسَرْوَلُ	لَا تُسَرْوِلُ	لَا تُسَرْوَلُ
تثنیہ مذکر حاضر	تُسَرْوِلَانِ	تُسَرْوَلَانِ	لَا تُسَرْوِلَانِ	لَا تُسَرْوَلَانِ
جمع مذکر حاضر	تُسَرْوِلُوْنَ	تُسَرْوَلُوْنَ	لَا تُسَرْوِلُوْنَ	لَا تُسَرْوَلُوْنَ
واحد مؤنث حاضر	تُسَرْوِلِيْنَ	تُسَرْوَلِيْنَ	لَا تُسَرْوِلِيْنَ	لَا تُسَرْوَلِيْنَ
تثنیہ مؤنث حاضر	تُسَرْوِلَانِ	تُسَرْوَلَانِ	لَا تُسَرْوِلَانِ	لَا تُسَرْوَلَانِ
جمع مؤنث حاضر	تُسَرْوِلْنَ	تُسَرْوَلْنَ	لَا تُسَرْوِلْنَ	لَا تُسَرْوَلْنَ
واحد متکلم	اُسَرْوِلُ	اُسَرْوَلُ	لَا اُسَرْوِلُ	لَا اُسَرْوَلُ
متکلم مع الغیر	نُسَرْوِلُ	نُسَرْوَلُ	لَا نُسَرْوِلُ	لَا نُسَرْوَلُ

کتاب خریدنے کے لئے رابطہ کریں
mazahirhujveri@gmail.com
0336 - 4146 934
مرکز علی بن عثمان
DarseNizami.MadinaAcademy.pk

صرف کبیر فعل نفی تاکید/جحد

	نفی تاکید بلن ناصبہ		نفی جحد بلم جازمہ	
صیغہ	معروف	مجہول	معروف	مجہول
واحد مذکر غائب	لَنْ يُّسَرْوِلَ	لَنْ يُّسَرْوَلَ	لَمْ يُسَرْوِلْ	لَمْ يُسَرْوَلْ
تثنیہ مذکر غائب	لَنْ يُّسَرْوِلَا	لَنْ يُّسَرْوَلَا	لَمْ يُسَرْوِلَا	لَمْ يُسَرْوَلَا
جمع مذکر غائب	لَنْ يُّسَرْوِلُوْا	لَنْ يُّسَرْوَلُوْا	لَمْ يُسَرْوِلُوْا	لَمْ يُسَرْوَلُوْا
واحد مؤنث غائب	لَنْ تُسَرْوِلَ	لَنْ تُسَرْوَلَ	لَمْ تُسَرْوِلْ	لَمْ تُسَرْوَلْ
تثنیہ مؤنث غائب	لَنْ تُسَرْوِلَا	لَنْ تُسَرْوَلَا	لَمْ تُسَرْوِلَا	لَمْ تُسَرْوَلَا
جمع مؤنث غائب	لَنْ يُّسَرْوِلْنَ	لَنْ يُّسَرْوَلْنَ	لَمْ يُسَرْوِلْنَ	لَمْ يُسَرْوَلْنَ
واحد مذکر حاضر	لَنْ تُسَرْوِلَ	لَنْ تُسَرْوَلَ	لَمْ تُسَرْوِلْ	لَمْ تُسَرْوَلْ
تثنیہ مذکر حاضر	لَنْ تُسَرْوِلَا	لَنْ تُسَرْوَلَا	لَمْ تُسَرْوِلَا	لَمْ تُسَرْوَلَا
جمع مذکر حاضر	لَنْ تُسَرْوِلُوْا	لَنْ تُسَرْوَلُوْا	لَمْ تُسَرْوِلُوْا	لَمْ تُسَرْوَلُوْا
واحد مؤنث حاضر	لَنْ تُسَرْوِلِيْ	لَنْ تُسَرْوَلِيْ	لَمْ تُسَرْوِلِيْ	لَمْ تُسَرْوَلِيْ
تثنیہ مؤنث حاضر	لَنْ تُسَرْوِلَا	لَنْ تُسَرْوَلَا	لَمْ تُسَرْوِلَا	لَمْ تُسَرْوَلَا
جمع مؤنث حاضر	لَنْ تُسَرْوِلْنَ	لَنْ تُسَرْوَلْنَ	لَمْ تُسَرْوِلْنَ	لَمْ تُسَرْوَلْنَ
واحد متکلم	لَنْ اُسَرْوِلَ	لَنْ اُسَرْوَلَ	لَمْ اُسَرْوِلْ	لَمْ اُسَرْوَلْ
متکلم مع الغیر	لَنْ نُّسَرْوِلَ	لَنْ نُّسَرْوَلَ	لَمْ نُسَرْوِلْ	لَمْ نُسَرْوَلْ

کتاب خریدنے کے لئے رابطہ کریں
mazahirhujveri@gmail.com
0336 - 4146 934
DarseNizami.MadinaAcademy.pk
مرکز علی بن عثمان

صرف کبیر فعل مضارع تاکید

	لام تاکید بانون تاکید ثقیلہ		لام تاکید بانون تاکید خفیفہ	
صیغہ	معروف	مجہول	معروف	مجہول
واحد مذکر غائب	لَيُسَرْوِلَنَّ	لَيُسَرْوَلَنَّ	لَيُسَرْوِلَنْ	لَيُسَرْوَلَنْ
تثنیہ مذکر غائب	لَيُسَرْوِلَانِّ	لَيُسَرْوَلَانِّ	X	X
جمع مذکر غائب	لَيُسَرْوِلُنَّ	لَيُسَرْوَلُنَّ	لَيُسَرْوِلُنْ	لَيُسَرْوَلُنْ
واحد مؤنث غائب	لَتُسَرْوِلَنَّ	لَتُسَرْوَلَنَّ	لَتُسَرْوِلَنْ	لَتُسَرْوَلَنْ
تثنیہ مؤنث غائب	لَتُسَرْوِلَانِّ	لَتُسَرْوَلَانِّ	X	X
جمع مؤنث غائب	لَيُسَرْوِلْنَانِّ	لَيُسَرْوَلْنَانِّ	X	X
واحد مذکر حاضر	لَتُسَرْوِلَنَّ	لَتُسَرْوَلَنَّ	لَتُسَرْوِلَنْ	لَتُسَرْوَلَنْ
تثنیہ مذکر حاضر	لَتُسَرْوِلَانِّ	لَتُسَرْوَلَانِّ	X	X
جمع مذکر حاضر	لَتُسَرْوِلُنَّ	لَتُسَرْوَلُنَّ	لَتُسَرْوِلُنْ	لَتُسَرْوَلُنْ
واحد مؤنث حاضر	لَتُسَرْوِلِنَّ	لَتُسَرْوَلِنَّ	لَتُسَرْوِلِنْ	لَتُسَرْوَلِنْ
تثنیہ مؤنث حاضر	لَتُسَرْوِلَانِّ	لَتُسَرْوَلَانِّ	X	X
جمع مؤنث حاضر	لَتُسَرْوِلْنَانِّ	لَتُسَرْوَلْنَانِّ	X	X
واحد متکلم	لَاُسَرْوِلَنَّ	لَاُسَرْوَلَنَّ	لَاُسَرْوِلَنْ	لَاُسَرْوَلَنْ
متکلم مع الغیر	لَنُسَرْوِلَنَّ	لَنُسَرْوَلَنَّ	لَنُسَرْوِلَنْ	لَنُسَرْوَلَنْ

کتاب خریدنے کے لئے رابطہ کریں
mazahirhujveri@gmail.com
0336 - 4146 934
مرکز علی بن عثمان
DarseNizami.MadinaAcademy.pk

صرف کبیر فعل امر و نہی

	امر حاضر		نہی حاضر	
صیغہ	معروف	مجہول	معروف	مجہول
واحد مذکر حاضر	سَرْوِلْ	لِتُسَرْوَلْ	لَاتُسَرْوِلْ	لَاتُسَرْوَلْ
تثنیہ مذکر حاضر	سَرْوِلَا	لِتُسَرْوَلَا	لَاتُسَرْوِلَا	لَاتُسَرْوَلَا
جمع مذکر حاضر	سَرْوِلُوْا	لِتُسَرْوَلُوْا	لَاتُسَرْوِلُوْا	لَاتُسَرْوَلُوْا
واحد مؤنث حاضر	سَرْوِلِیْ	لِتُسَرْوَلِیْ	لَاتُسَرْوِلِیْ	لَاتُسَرْوَلِیْ
تثنیہ مؤنث حاضر	سَرْوِلَا	لِتُسَرْوَلَا	لَاتُسَرْوِلَا	لَاتُسَرْوَلَا
جمع مؤنث حاضر	سَرْوِلْنَ	لِتُسَرْوَلْنَ	لَاتُسَرْوِلْنَ	لَاتُسَرْوَلْنَ

	امر غائب و متکلم		نہی غائب و متکلم	
واحد مذکر غائب	لِیُسَرْوِلْ	لِیُسَرْوَلْ	لَایُسَرْوِلْ	لَایُسَرْوَلْ
تثنیہ مذکر غائب	لِیُسَرْوِلَا	لِیُسَرْوَلَا	لَایُسَرْوِلَا	لَایُسَرْوَلَا
جمع مذکر غائب	لِیُسَرْوِلُوْا	لِیُسَرْوَلُوْا	لَایُسَرْوِلُوْا	لَایُسَرْوَلُوْا
واحد مؤنث غائب	لِتُسَرْوِلْ	لِتُسَرْوَلْ	لَاتُسَرْوِلْ	لَاتُسَرْوَلْ
تثنیہ مؤنث غائب	لِتُسَرْوِلَا	لِتُسَرْوَلَا	لَاتُسَرْوِلَا	لَاتُسَرْوَلَا
جمع مؤنث غائب	لِیُسَرْوِلْنَ	لِیُسَرْوَلْنَ	لَایُسَرْوِلْنَ	لَایُسَرْوَلْنَ
واحد متکلم	لِاُسَرْوِلْ	لِاُسَرْوَلْ	لَااُسَرْوِلْ	لَااُسَرْوَلْ
متکلم مع الغیر	لِنُسَرْوِلْ	لِنُسَرْوَلْ	لَانُسَرْوِلْ	لَانُسَرْوَلْ

کتاب خریدنے کے لئے رابطہ کریں
mazahirhujveri@gmail.com
0336 - 4146 934
مرکز علی بن عثمان
DarseNizami.MadinaAcademy.pk

صرف کبیر فعل امر تاکید

صیغہ	امر حاضر بانون ثقیلہ		امر حاضر بانون خفیفہ	
	معروف	مجہول	معروف	مجہول
واحد مذکر حاضر	سَرُوِلَنَّ	لِتُسَرُوَلَنَّ	سَرُوِلَنْ	لِتُسَرُوَلَنْ
تثنیہ مذکر حاضر	سَرُوِلَانِّ	لِتُسَرُوَلَانِّ	X	X
جمع مذکر حاضر	سَرُوِلُنَّ	لِتُسَرُوَلُنَّ	سَرُوِلُنْ	لِتُسَرُوَلُنْ
واحد مؤنث حاضر	سَرُوِلِنَّ	لِتُسَرُوَلِنَّ	سَرُوِلِنْ	لِتُسَرُوَلِنْ
تثنیہ مؤنث حاضر	سَرُوِلَانِّ	لِتُسَرُوَلَانِّ	X	X
جمع مؤنث حاضر	سَرُوِلْنَانِّ	لِتُسَرُوَلْنَانِّ	X	X

	امر غائب ومتکلم بانون ثقیلہ		امر غائب ومتکلم بانون خفیفہ	
واحد مذکر غائب	لِيُسَرُوِلَنَّ	لِيُسَرُوَلَنَّ	لِيُسَرُوِلَنْ	لِيُسَرُوَلَنْ
تثنیہ مذکر غائب	لِيُسَرُوِلَانِّ	لِيُسَرُوَلَانِّ	X	X
جمع مذکر غائب	لِيُسَرُوِلُنَّ	لِيُسَرُوَلُنَّ	لِيُسَرُوِلُنْ	لِيُسَرُوَلُنْ
واحد مؤنث غائب	لِتُسَرُوِلَنَّ	لِتُسَرُوَلَنَّ	لِتُسَرُوِلَنْ	لِتُسَرُوَلَنْ
تثنیہ مؤنث غائب	لِتُسَرُوِلَانِّ	لِتُسَرُوَلَانِّ	X	X
جمع مؤنث غائب	لِيُسَرُوِلْنَانِّ	لِيُسَرُوَلْنَانِّ	X	X
واحد متکلم	لِاُسَرُوِلَنَّ	لِاُسَرُوَلَنَّ	لِاُسَرُوِلَنْ	لِاُسَرُوَلَنْ
متکلم مع الغیر	لِنُسَرُوِلَنَّ	لِنُسَرُوَلَنَّ	لِنُسَرُوِلَنْ	لِنُسَرُوَلَنْ

کتاب خریدنے کے لئے رابطہ کریں
mazahirhujveri@gmail.com
0336 - 4146 934
DarseNizami.MadinaAcademy.pk
مرکز علی بن عثمان

صرف کبیر فعل نہی تاکید

	نہی حاضر بانون ثقیلہ		نہی حاضر بانون خفیفہ	
صیغہ	معروف	مجہول	معروف	مجہول
واحد مذکر حاضر	لَاتُسَرْوِلَنَّ	لَاتُسَرْوَلَنَّ	لَاتُسَرْوِلَنْ	لَاتُسَرْوَلَنْ
تثنیہ مذکر حاضر	لَاتُسَرْوِلَانِّ	لَاتُسَرْوَلَانِّ	X	X
جمع مذکر حاضر	لَاتُسَرْوِلُنَّ	لَاتُسَرْوَلُنَّ	لَاتُسَرْوِلُنْ	لَاتُسَرْوَلُنْ
واحد مؤنث حاضر	لَاتُسَرْوِلِنَّ	لَاتُسَرْوَلِنَّ	لَاتُسَرْوِلِنْ	لَاتُسَرْوَلِنْ
تثنیہ مؤنث حاضر	لَاتُسَرْوِلَانِّ	لَاتُسَرْوَلَانِّ	X	X
جمع مؤنث حاضر	لَاتُسَرْوِلْنَانِّ	لَاتُسَرْوَلْنَانِّ	X	X

	نہی غائب ومتکلم بانون ثقیلہ		نہی غائب ومتکلم بانون خفیفہ	
واحد مذکر غائب	لَایُسَرْوِلَنَّ	لَایُسَرْوَلَنَّ	لَایُسَرْوِلَنْ	لَایُسَرْوَلَنْ
تثنیہ مذکر غائب	لَایُسَرْوِلَانِّ	لَایُسَرْوَلَانِّ	X	X
جمع مذکر غائب	لَایُسَرْوِلُنَّ	لَایُسَرْوَلُنَّ	لَایُسَرْوِلُنْ	لَایُسَرْوَلُنْ
واحد مؤنث غائب	لَاتُسَرْوِلَنَّ	لَاتُسَرْوَلَنَّ	لَاتُسَرْوِلَنْ	لَاتُسَرْوَلَنْ
تثنیہ مؤنث غائب	لَاتُسَرْوِلَانِّ	لَاتُسَرْوَلَانِّ	X	X
جمع مؤنث غائب	لَایُسَرْوِلْنَانِّ	لَایُسَرْوَلْنَانِّ	X	X
واحد متکلم	لَااُسَرْوِلَنَّ	لَااُسَرْوَلَنَّ	لَااُسَرْوِلَنْ	لَااُسَرْوَلَنْ
متکلم مع الغیر	لَانُسَرْوِلَنَّ	لَانُسَرْوَلَنَّ	لَانُسَرْوِلَنْ	لَانُسَرْوَلَنْ

کتاب خریدنے کے لئے رابطہ کریں
mazahirhujveri@gmail.com
0336 - 4146 934
DarseNizami.MadinaAcademy.pk
مرکز علی بن عثمان

مرکز علی بن عثمان

صرف کبیر اسم

اسمِ فاعل		اسمِ مفعول	اسمِ ظرف	
صیغہ	گردان	گردان	صیغہ	گردان
واحد مذکر	مُسَرْوِلٌ	مُسَرْوَلٌ	واحد	مُسَرْوَلٌ
تثنیہ مذکر	مُسَرْوِلَانِ	مُسَرْوَلَانِ	تثنیہ	مُسَرْوَلَانِ
جمع مذکر	مُسَرْوِلُوْنَ	مُسَرْوَلُوْنَ	جمع	مُسَرْوَلَاتٌ
واحد مؤنث	مُسَرْوِلَةٌ	مُسَرْوَلَةٌ	X	X
تثنیہ مؤنث	مُسَرْوِلَتَانِ	مُسَرْوَلَتَانِ	X	X
جمع مؤنث	مُسَرْوِلَاتٌ	مُسَرْوَلَاتٌ	X	X

مرکز علی بن عثمان

مصادر

	مصدر	حروفِ اصلیہ	معنٰی	صرف صغیر
۱	اَلسَّرْوَلَةُ	س - ر - ل	چادر باندھنا، سلوار پہننا	گردان ہو چکی
۲	اَلْجَهْوَرَةُ	ج - ھ - ر	آواز بلند کرنا	جَهْوَرَ يُجَهْوِرُ جَهْوَرَةً فَهُوَ مُجَهْوِرٌ اَلْاَمْرُ مِنْهُ جَهْوِرْ وَالنَّهْيُ عَنْهُ لَاتُجَهْوِرْ اَلظَّرْفُ مِنْهُ مُجَهْوَرٌ

"جو علم کی تلاش میں کسی راستے پر چلا،
اللہ تعالیٰ اس کے لئے جنت کا راستہ آسان کر دے گا"

[الحدیث]

کتاب خریدنے کے لئے رابطہ کریں
mazahirhujveri@gmail.com
0336 - 4146 934
DarseNizami.MadinaAcademy.pk
مرکز علی بن عثمان

مرکز علی بن عثمان

پانچواں باب

فَیْعَلَۃٌ

صرف صغیر

خَیْعَلَ [فعل ماضی معروف]	یُخَیْعِلُ [فعل مضارع معروف]	خَیْعَلَۃً [مصدر مبنی للفاعل]	فَھُوَ مُخَیْعِلٌ [اسمِ فاعل]
خُوْعِلَ [فعل ماضی مجہول]	یُخَیْعَلُ [فعل مضارع مجہول]	خَیْعَلَۃً [مصدر مبنی للمفعول]	فَذَاكَ مُخَیْعَلٌ [اسمِ مفعول]
اَلْاَمْرُ مِنْهُ خَیْعِلْ [فعل امر]	وَالنَّھْیُ عَنْهُ لَاتُخَیْعِلْ [فعل نہی]	اَلظَّرْفُ مِنْهُ مُخَیْعَلٌ [اسمِ ظرف]	وَالْاٰلَۃُ مِنْهُ X [اسمِ آلہ صغریٰ]
X [اسمِ آلہ وسطیٰ]	X [اسمِ آلہ کبریٰ]	اَفْعَلُ التَّفْضِیْلِ لِلْمُذَکَّرِ مِنْهُ X [اسمِ تفضیل مذکر]	وَالْمُؤَنَّثِ مِنْهُ X [اسمِ تفضیل مؤنث]

کتاب خریدنے کے لئے رابطہ کریں
mazahirhujveri@gmail.com
0336 - 4146 934
مرکز علی بن عثمان
DarseNizami.MadinaAcademy.pk

صرف کبیر فعل ماضی

	ماضی مثبت		ماضی منفی	
صیغہ	معروف	مجہول	معروف	مجہول
واحد مذکر غائب	خَيْعَلَ	خُوْعِلَ	مَا خَيْعَلَ	مَا خُوْعِلَ
تثنیہ مذکر غائب	خَيْعَلَا	خُوْعِلَا	مَا خَيْعَلَا	مَا خُوْعِلَا
جمع مذکر غائب	خَيْعَلُوْا	خُوْعِلُوْا	مَا خَيْعَلُوْا	مَا خُوْعِلُوْا
واحد مؤنث غائب	خَيْعَلَتْ	خُوْعِلَتْ	مَا خَيْعَلَتْ	مَا خُوْعِلَتْ
تثنیہ مؤنث غائب	خَيْعَلَتَا	خُوْعِلَتَا	مَا خَيْعَلَتَا	مَا خُوْعِلَتَا
جمع مؤنث غائب	خَيْعَلْنَ	خُوْعِلْنَ	مَا خَيْعَلْنَ	مَا خُوْعِلْنَ
واحد مذکر حاضر	خَيْعَلْتَ	خُوْعِلْتَ	مَا خَيْعَلْتَ	مَا خُوْعِلْتَ
تثنیہ مذکر حاضر	خَيْعَلْتُمَا	خُوْعِلْتُمَا	مَا خَيْعَلْتُمَا	مَا خُوْعِلْتُمَا
جمع مذکر حاضر	خَيْعَلْتُمْ	خُوْعِلْتُمْ	مَا خَيْعَلْتُمْ	مَا خُوْعِلْتُمْ
واحد مؤنث حاضر	خَيْعَلْتِ	خُوْعِلْتِ	مَا خَيْعَلْتِ	مَا خُوْعِلْتِ
تثنیہ مؤنث حاضر	خَيْعَلْتُمَا	خُوْعِلْتُمَا	مَا خَيْعَلْتُمَا	مَا خُوْعِلْتُمَا
جمع مؤنث حاضر	خَيْعَلْتُنَّ	خُوْعِلْتُنَّ	مَا خَيْعَلْتُنَّ	مَا خُوْعِلْتُنَّ
واحد متکلم	خَيْعَلْتُ	خُوْعِلْتُ	مَا خَيْعَلْتُ	مَا خُوْعِلْتُ
متکلم مع الغیر	خَيْعَلْنَا	خُوْعِلْنَا	مَا خَيْعَلْنَا	مَا خُوْعِلْنَا

مرکز علی بن عثمان

کتاب خریدنے کے لئے رابطہ کریں
mazahirhujveri@gmail.com
0336 - 4146 934
مرکز علی بن عثمان
DarseNizami.MadinaAcademy.pk

صرف کبیر فعل مضارع

	مضارع مثبت		مضارع منفی	
صیغہ	معروف	مجہول	معروف	مجہول
واحد مذکر غائب	يُخَيْعِلُ	يُخَيْعَلُ	لَا يُخَيْعِلُ	لَا يُخَيْعَلُ
تثنیہ مذکر غائب	يُخَيْعِلَانِ	يُخَيْعَلَانِ	لَا يُخَيْعِلَانِ	لَا يُخَيْعَلَانِ
جمع مذکر غائب	يُخَيْعِلُوْنَ	يُخَيْعَلُوْنَ	لَا يُخَيْعِلُوْنَ	لَا يُخَيْعَلُوْنَ
واحد مؤنث غائب	تُخَيْعِلُ	تُخَيْعَلُ	لَا تُخَيْعِلُ	لَا تُخَيْعَلُ
تثنیہ مؤنث غائب	تُخَيْعِلَانِ	تُخَيْعَلَانِ	لَا تُخَيْعِلَانِ	لَا تُخَيْعَلَانِ
جمع مؤنث غائب	يُخَيْعِلْنَ	يُخَيْعَلْنَ	لَا يُخَيْعِلْنَ	لَا يُخَيْعَلْنَ
واحد مذکر حاضر	تُخَيْعِلُ	تُخَيْعَلُ	لَا تُخَيْعِلُ	لَا تُخَيْعَلُ
تثنیہ مذکر حاضر	تُخَيْعِلَانِ	تُخَيْعَلَانِ	لَا تُخَيْعِلَانِ	لَا تُخَيْعَلَانِ
جمع مذکر حاضر	تُخَيْعِلُوْنَ	تُخَيْعَلُوْنَ	لَا تُخَيْعِلُوْنَ	لَا تُخَيْعَلُوْنَ
واحد مؤنث حاضر	تُخَيْعِلِيْنَ	تُخَيْعَلِيْنَ	لَا تُخَيْعِلِيْنَ	لَا تُخَيْعَلِيْنَ
تثنیہ مؤنث حاضر	تُخَيْعِلَانِ	تُخَيْعَلَانِ	لَا تُخَيْعِلَانِ	لَا تُخَيْعَلَانِ
جمع مؤنث حاضر	تُخَيْعِلْنَ	تُخَيْعَلْنَ	لَا تُخَيْعِلْنَ	لَا تُخَيْعَلْنَ
واحد متکلم	اُخَيْعِلُ	اُخَيْعَلُ	لَا اُخَيْعِلُ	لَا اُخَيْعَلُ
متکلم مع الغیر	نُخَيْعِلُ	نُخَيْعَلُ	لَا نُخَيْعِلُ	لَا نُخَيْعَلُ

مرکز علی بن عثمان

DarseNizami.MadinaAcademy.pk

کتاب خریدنے کے لئے رابطہ کریں
mazahirhujveri@gmail.com
0336 - 4146 934
مرکز علی بن عثمان

صرف کبیر فعل نفی تاکید/جحد

	نفی تاکید بلن ناصبہ		نفی جحد بلم جازمہ	
صیغہ	معروف	مجہول	معروف	مجہول
واحد مذکر غائب	لَنْ يُّخَيْعِلَ	لَنْ يُّخَيْعَلَ	لَمْ يُخَيْعِلْ	لَمْ يُخَيْعَلْ
تثنیہ مذکر غائب	لَنْ يُّخَيْعِلَا	لَنْ يُّخَيْعَلَا	لَمْ يُخَيْعِلَا	لَمْ يُخَيْعَلَا
جمع مذکر غائب	لَنْ يُّخَيْعِلُوْا	لَنْ يُّخَيْعَلُوْا	لَمْ يُخَيْعِلُوْا	لَمْ يُخَيْعَلُوْا
واحد مؤنث غائب	لَنْ تُخَيْعِلَ	لَنْ تُخَيْعَلَ	لَمْ تُخَيْعِلْ	لَمْ تُخَيْعَلْ
تثنیہ مؤنث غائب	لَنْ تُخَيْعِلَا	لَنْ تُخَيْعَلَا	لَمْ تُخَيْعِلَا	لَمْ تُخَيْعَلَا
جمع مؤنث غائب	لَنْ يُّخَيْعِلْنَ	لَنْ يُّخَيْعَلْنَ	لَمْ يُخَيْعِلْنَ	لَمْ يُخَيْعَلْنَ
واحد مذکر حاضر	لَنْ تُخَيْعِلَ	لَنْ تُخَيْعَلَ	لَمْ تُخَيْعِلْ	لَمْ تُخَيْعَلْ
تثنیہ مذکر حاضر	لَنْ تُخَيْعِلَا	لَنْ تُخَيْعَلَا	لَمْ تُخَيْعِلَا	لَمْ تُخَيْعَلَا
جمع مذکر حاضر	لَنْ تُخَيْعِلُوْا	لَنْ تُخَيْعَلُوْا	لَمْ تُخَيْعِلُوْا	لَمْ تُخَيْعَلُوْا
واحد مؤنث حاضر	لَنْ تُخَيْعِلِيْ	لَنْ تُخَيْعَلِيْ	لَمْ تُخَيْعِلِيْ	لَمْ تُخَيْعَلِيْ
تثنیہ مؤنث حاضر	لَنْ تُخَيْعِلَا	لَنْ تُخَيْعَلَا	لَمْ تُخَيْعِلَا	لَمْ تُخَيْعَلَا
جمع مؤنث حاضر	لَنْ تُخَيْعِلْنَ	لَنْ تُخَيْعَلْنَ	لَمْ تُخَيْعِلْنَ	لَمْ تُخَيْعَلْنَ
واحد متکلم	لَنْ اُخَيْعِلَ	لَنْ اُخَيْعَلَ	لَمْ اُخَيْعِلْ	لَمْ اُخَيْعَلْ
متکلم مع الغیر	لَنْ نُّخَيْعِلَ	لَنْ نُّخَيْعَلَ	لَمْ نُخَيْعِلْ	لَمْ نُخَيْعَلْ

کتاب خریدنے کے لئے رابطہ کریں
mazahirhujveri@gmail.com
0336 - 4146 934
DarseNizami.MadinaAcademy.pk
مرکز علی بن عثمان

صرف کبیر فعل مضارع تاکید

	لام تاکید بانون تاکید ثقیلہ		لام تاکید بانون تاکید خفیفہ	
صیغہ	معروف	مجہول	معروف	مجہول
واحد مذکر غائب	لَيُخَيْعِلَنَّ	لَيُخَيْعَلَنَّ	لَيُخَيْعِلَنْ	لَيُخَيْعَلَنْ
تثنیہ مذکر غائب	لَيُخَيْعِلَانِّ	لَيُخَيْعَلَانِّ	X	X
جمع مذکر غائب	لَيُخَيْعِلُنَّ	لَيُخَيْعَلُنَّ	لَيُخَيْعِلُنْ	لَيُخَيْعَلُنْ
واحد مؤنث غائب	لَتُخَيْعِلَنَّ	لَتُخَيْعَلَنَّ	لَتُخَيْعِلَنْ	لَتُخَيْعَلَنْ
تثنیہ مؤنث غائب	لَتُخَيْعِلَانِّ	لَتُخَيْعَلَانِّ	X	X
جمع مؤنث غائب	لَيُخَيْعِلْنَانِّ	لَيُخَيْعَلْنَانِّ	X	X
واحد مذکر حاضر	لَتُخَيْعِلَنَّ	لَتُخَيْعَلَنَّ	لَتُخَيْعِلَنْ	لَتُخَيْعَلَنْ
تثنیہ مذکر حاضر	لَتُخَيْعِلَانِّ	لَتُخَيْعَلَانِّ	X	X
جمع مذکر حاضر	لَتُخَيْعِلُنَّ	لَتُخَيْعَلُنَّ	لَتُخَيْعِلُنْ	لَتُخَيْعَلُنْ
واحد مؤنث حاضر	لَتُخَيْعِلِنَّ	لَتُخَيْعَلِنَّ	لَتُخَيْعِلِنْ	لَتُخَيْعَلِنْ
تثنیہ مؤنث حاضر	لَتُخَيْعِلَانِّ	لَتُخَيْعَلَانِّ	X	X
جمع مؤنث حاضر	لَتُخَيْعِلْنَانِّ	لَتُخَيْعَلْنَانِّ	X	X
واحد متکلم	لَاُخَيْعِلَنَّ	لَاُخَيْعَلَنَّ	لَاُخَيْعِلَنْ	لَاُخَيْعَلَنْ
متکلم مع الغیر	لَنُخَيْعِلَنَّ	لَنُخَيْعَلَنَّ	لَنُخَيْعِلَنْ	لَنُخَيْعَلَنْ

کتاب خریدنے کے لئے رابطہ کریں
mazahirhujveri@gmail.com
0336 - 4146 934
DarseNizami.MadinaAcademy.pk
مرکز علی بن عثمان

صرف کبیر فعل امر و نہی

	امر حاضر		نہی حاضر	
صیغہ	معروف	مجہول	معروف	مجہول
واحد مذکر حاضر	خَيْعِلْ	لِتُخَيْعَلْ	لَاتُخَيْعِلْ	لَاتُخَيْعَلْ
تثنیہ مذکر حاضر	خَيْعِلَا	لِتُخَيْعَلَا	لَاتُخَيْعِلَا	لَاتُخَيْعَلَا
جمع مذکر حاضر	خَيْعِلُوْا	لِتُخَيْعَلُوْا	لَاتُخَيْعِلُوْا	لَاتُخَيْعَلُوْا
واحد مؤنث حاضر	خَيْعِلِىْ	لِتُخَيْعَلِىْ	لَاتُخَيْعِلِىْ	لَاتُخَيْعَلِىْ
تثنیہ مؤنث حاضر	خَيْعِلَا	لِتُخَيْعَلَا	لَاتُخَيْعِلَا	لَاتُخَيْعَلَا
جمع مؤنث حاضر	خَيْعِلْنَ	لِتُخَيْعَلْنَ	لَاتُخَيْعِلْنَ	لَاتُخَيْعَلْنَ

	امر غائب و متکلم		نہی غائب و متکلم	
واحد مذکر غائب	لِيُخَيْعِلْ	لِيُخَيْعَلْ	لَايُخَيْعِلْ	لَايُخَيْعَلْ
تثنیہ مذکر غائب	لِيُخَيْعِلَا	لِيُخَيْعَلَا	لَايُخَيْعِلَا	لَايُخَيْعَلَا
جمع مذکر غائب	لِيُخَيْعِلُوْا	لِيُخَيْعَلُوْا	لَايُخَيْعِلُوْا	لَايُخَيْعَلُوْا
واحد مؤنث غائب	لِتُخَيْعِلْ	لِتُخَيْعَلْ	لَاتُخَيْعِلْ	لَاتُخَيْعَلْ
تثنیہ مؤنث غائب	لِتُخَيْعِلَا	لِتُخَيْعَلَا	لَاتُخَيْعِلَا	لَاتُخَيْعَلَا
جمع مؤنث غائب	لِيُخَيْعِلْنَ	لِيُخَيْعَلْنَ	لَايُخَيْعِلْنَ	لَايُخَيْعَلْنَ
واحد متکلم	لِاُخَيْعِلْ	لِاُخَيْعَلْ	لَااُخَيْعِلْ	لَااُخَيْعَلْ
متکلم مع الغیر	لِنُخَيْعِلْ	لِنُخَيْعَلْ	لَانُخَيْعِلْ	لَانُخَيْعَلْ

کتاب خریدنے کے لئے رابطہ کریں
mazahirhujveri@gmail.com
0336 - 4146 934
مرکز علی بن عثمان
DarseNizami.MadinaAcademy.pk

صرف کبیر فعل امر تاکید

صیغہ	امر حاضر بانون ثقیلہ		امر حاضر بانون خفیفہ	
	معروف	مجہول	معروف	مجہول
واحد مذکر حاضر	خَيْعِلَنَّ	لِتُخَيْعَلَنَّ	خَيْعِلَنْ	لِتُخَيْعَلَنْ
تثنیہ مذکر حاضر	خَيْعِلَانِّ	لِتُخَيْعَلَانِّ	X	X
جمع مذکر حاضر	خَيْعِلُنَّ	لِتُخَيْعَلُنَّ	خَيْعِلُنْ	لِتُخَيْعَلُنْ
واحد مؤنث حاضر	خَيْعِلِنَّ	لِتُخَيْعَلِنَّ	خَيْعِلِنْ	لِتُخَيْعَلِنْ
تثنیہ مؤنث حاضر	خَيْعِلَانِّ	لِتُخَيْعَلَانِّ	X	X
جمع مؤنث حاضر	خَيْعِلْنَانِّ	لِتُخَيْعَلْنَانِّ	X	X

	امر غائب ومتکلم بانون ثقیلہ		امر غائب ومتکلم بانون خفیفہ	
واحد مذکر غائب	لِيُخَيْعِلَنَّ	لِيُخَيْعَلَنَّ	لِيُخَيْعِلَنْ	لِيُخَيْعَلَنْ
تثنیہ مذکر غائب	لِيُخَيْعِلَانِّ	لِيُخَيْعَلَانِّ	X	X
جمع مذکر غائب	لِيُخَيْعِلُنَّ	لِيُخَيْعَلُنَّ	لِيُخَيْعِلُنْ	لِيُخَيْعَلُنْ
واحد مؤنث غائب	لِتُخَيْعِلَنَّ	لِتُخَيْعَلَنَّ	لِتُخَيْعِلَنْ	لِتُخَيْعَلَنْ
تثنیہ مؤنث غائب	لِتُخَيْعِلَانِّ	لِتُخَيْعَلَانِّ	X	X
جمع مؤنث غائب	لِيُخَيْعِلْنَانِّ	لِيُخَيْعَلْنَانِّ	X	X
واحد متکلم	لِاُخَيْعِلَنَّ	لِاُخَيْعَلَنَّ	لِاُخَيْعِلَنْ	لِاُخَيْعَلَنْ
متکلم مع الغیر	لِنُخَيْعِلَنَّ	لِنُخَيْعَلَنَّ	لِنُخَيْعِلَنْ	لِنُخَيْعَلَنْ

کتاب خریدنے کے لئے رابطہ کریں
mazahirhujveri@gmail.com
0336 - 4146 934
DarseNizami.MadinaAcademy.pk
مرکز علی بن عثمان

صرف کبیر فعل نہی تاکید

صیغہ	نہی حاضر بانون ثقیلہ		نہی حاضر بانون خفیفہ	
	معروف	مجہول	معروف	مجہول
واحد مذکر حاضر	لَاتُخَيْعِلَنَّ	لَاتُخَيْعَلَنَّ	لَاتُخَيْعِلَنْ	لَاتُخَيْعَلَنْ
تثنیہ مذکر حاضر	لَاتُخَيْعِلَانِّ	لَاتُخَيْعَلَانِّ	X	X
جمع مذکر حاضر	لَاتُخَيْعِلُنَّ	لَاتُخَيْعَلُنَّ	لَاتُخَيْعِلُنْ	لَاتُخَيْعَلُنْ
واحد مؤنث حاضر	لَاتُخَيْعِلِنَّ	لَاتُخَيْعَلِنَّ	لَاتُخَيْعِلِنْ	لَاتُخَيْعَلِنْ
تثنیہ مؤنث حاضر	لَاتُخَيْعِلَانِّ	لَاتُخَيْعَلَانِّ	X	X
جمع مؤنث حاضر	لَاتُخَيْعِلْنَانِّ	لَاتُخَيْعَلْنَانِّ	X	X

	نہی غائب ومتکلم بانون ثقیلہ		نہی غائب ومتکلم بانون خفیفہ	
واحد مذکر غائب	لَايُخَيْعِلَنَّ	لَايُخَيْعَلَنَّ	لَايُخَيْعِلَنْ	لَايُخَيْعَلَنْ
تثنیہ مذکر غائب	لَايُخَيْعِلَانِّ	لَايُخَيْعَلَانِّ	X	X
جمع مذکر غائب	لَايُخَيْعِلُنَّ	لَايُخَيْعَلُنَّ	لَايُخَيْعِلُنْ	لَايُخَيْعَلُنْ
واحد مؤنث غائب	لَاتُخَيْعِلَنَّ	لَاتُخَيْعَلَنَّ	لَاتُخَيْعِلَنْ	لَاتُخَيْعَلَنْ
تثنیہ مؤنث غائب	لَاتُخَيْعِلَانِّ	لَاتُخَيْعَلَانِّ	X	X
جمع مؤنث غائب	لَايُخَيْعِلْنَانِّ	لَايُخَيْعَلْنَانِّ	X	X
واحد متکلم	لَااُخَيْعِلَنَّ	لَااُخَيْعَلَنَّ	لَااُخَيْعِلَنْ	لَااُخَيْعَلَنْ
متکلم مع الغیر	لَانُخَيْعِلَنَّ	لَانُخَيْعَلَنَّ	لَانُخَيْعِلَنْ	لَانُخَيْعَلَنْ

کتاب خریدنے کے لئے رابطہ کریں
mazahirhujveri@gmail.com
0336 - 4146 934
DarseNizami.MadinaAcademy.pk
مرکز علی بن عثمان

صرف کبیر اسم

اسمِ فاعل		اسمِ مفعول	اسمِ ظرف	
صیغہ	گردان	گردان	صیغہ	گردان
واحد مذکر	مُخَيْعِلٌ	مُخَيْعَلٌ	واحد	مُخَيْعَلٌ
تثنیہ مذکر	مُخَيْعِلَانِ	مُخَيْعَلَانِ	تثنیہ	مُخَيْعَلَانِ
جمع مذکر	مُخَيْعِلُوْنَ	مُخَيْعَلُوْنَ	جمع	مُخَيْعَلَاتٌ
واحد مؤنث	مُخَيْعِلَةٌ	مُخَيْعَلَةٌ	X	X
تثنیہ مؤنث	مُخَيْعِلَتَانِ	مُخَيْعَلَتَانِ	X	X
جمع مؤنث	مُخَيْعِلَاتٌ	مُخَيْعَلَاتٌ	X	X

مرکز علی بن عثمان

مصادر

	مصدر	حروفِ اصلیہ	معنٰی	صرف صغیر
۱	اَلْخَيْعَلَةُ	خ - ع - ل	بے آستین کرتہ پہننا	گردان گزر چکی
۲	اَلْهَيْمَنَةُ	ھ - م - ن	گواہ ہونا	هَيْمَنَ يُهَيْمِنُ هَيْمَنَةً فَهُوَمُهَيْمِنٌ وَهُوَمِنَ يُهَيْمَنُ هَيْمَنَةً فَذَاكَ مُهَيْمَنٌ اَلْاَمْرُ مِنْهُ هَيْمِنْ وَالنَّهْيُ عَنْهُ لَاتُهَيْمِنْ اَلظَّرْفُ مِنْهُ مُهَيْمَنٌ
۳	اَلصَّيْطَرَةُ	ص - ط - ر	نگہبان ہونا/مقرر ہونا	صَيْطَرَ يُصَيْطِرُ صَيْطَرَةً فَهُوَمُصَيْطِرٌ وَصُوْطِرَ يُصَيْطَرُ صَيْطَرَةً فَذَاكَ مُصَيْطَرٌ اَلْاَمْرُ مِنْهُ صَيْطِرْ وَالنَّهْيُ عَنْهُ لَاتُصَيْطِرْ اَلظَّرْفُ مِنْهُ مُصَيْطَرٌ

☆ کہا جاتا ہے کہ اَلْهَيْمَنَةُ میں ہاء ہمزہ سے بدل کر آئی ہے۔

کتاب خریدنے کے لئے رابطہ کریں
mazahirhujveri@gmail.com
0336 - 4146 934
مرکز علی بن عثمان
DarseNizami.MadinaAcademy.pk

چھٹا باب

فَعُيَلَةٌ

صرف صغیر

شَرُيَفَ [فعل ماضی معروف]	يُشَرُيِفُ [فعل مضارع معروف]	شَرُيَفَةً [مصدر مبنی للفاعل]	فَهُوَ مُشَرُيِفٌ [اسمِ فاعل]
شُرُيِفَ [فعل ماضی مجہول]	يُشَرُيَفُ [فعل مضارع مجہول]	شَرُيَفَةً [مصدر مبنی للمفعول]	فَذَاكَ مُشَرُيَفٌ [اسمِ مفعول]
اَلْاَمْرُ مِنْهُ شَرُيِفُ [فعل امر]	وَالنَّهْيُ عَنْهُ لَاتُشَرُيِفُ [فعل نہی]	اَلظَّرْفُ مِنْهُ مُشَرُيَفٌ [اسمِ ظرف]	وَالْاٰلَةُ مِنْهُ X [اسمِ آلہ صغریٰ]
X [اسمِ آلہ وسطیٰ]	X [اسمِ آلہ کبریٰ]	اَفْعَلُ التَّفْضِيْلِ لِلْمُذَكَّرِ مِنْهُ X [اسمِ تفضیل مذکر]	وَالْمُؤَنَّثِ مِنْهُ X [اسمِ تفضیل مؤنث]

کتاب خریدنے کے لئے رابطہ کریں
mazahirhujveri@gmail.com
0336 - 4146 934
مرکز علی بن عثمان
DarseNizami.MadinaAcademy.pk

صرف کبیر فعل ماضی

	ماضی مثبت		ماضی منفی	
صیغہ	معروف	مجہول	معروف	مجہول
واحد مذکر غائب	شَرُيَفَ	شُرِيفَ	مَا شَرُيَفَ	مَا شُرِيفَ
تثنیہ مذکر غائب	شَرُيَفَا	شُرِيفَا	مَا شَرُيَفَا	مَا شُرِيفَا
جمع مذکر غائب	شَرُيَفُوْا	شُرِيفُوْا	مَا شَرُيَفُوْا	مَا شُرِيفُوْا
واحد مؤنث غائب	شَرُيَفَتْ	شُرِيفَتْ	مَا شَرُيَفَتْ	مَا شُرِيفَتْ
تثنیہ مؤنث غائب	شَرُيَفَتَا	شُرِيفَتَا	مَا شَرُيَفَتَا	مَا شُرِيفَتَا
جمع مؤنث غائب	شَرُيَفْنَ	شُرِيفْنَ	مَا شَرُيَفْنَ	مَا شُرِيفْنَ
واحد مذکر حاضر	شَرُيَفْتَ	شُرِيفْتَ	مَا شَرُيَفْتَ	مَا شُرِيفْتَ
تثنیہ مذکر حاضر	شَرُيَفْتُمَا	شُرِيفْتُمَا	مَا شَرُيَفْتُمَا	مَا شُرِيفْتُمَا
جمع مذکر حاضر	شَرُيَفْتُمْ	شُرِيفْتُمْ	مَا شَرُيَفْتُمْ	مَا شُرِيفْتُمْ
واحد مؤنث حاضر	شَرُيَفْتِ	شُرِيفْتِ	مَا شَرُيَفْتِ	مَا شُرِيفْتِ
تثنیہ مؤنث حاضر	شَرُيَفْتُمَا	شُرِيفْتُمَا	مَا شَرُيَفْتُمَا	مَا شُرِيفْتُمَا
جمع مؤنث حاضر	شَرُيَفْتُنَّ	شُرِيفْتُنَّ	مَا شَرُيَفْتُنَّ	مَا شُرِيفْتُنَّ
واحد متکلم	شَرُيَفْتُ	شُرِيفْتُ	مَا شَرُيَفْتُ	مَا شُرِيفْتُ
متکلم مع الغیر	شَرُيَفْنَا	شُرِيفْنَا	مَا شَرُيَفْنَا	مَا شُرِيفْنَا

کتاب خریدنے کے لئے رابطہ کریں
mazahirhujveri@gmail.com
0336 - 4146 934
مرکز علی بن عثمان
DarseNizami.MadinaAcademy.pk

صرف کبیر فعل مضارع

	مضارع مثبت		مضارع منفی	
صیغہ	معروف	مجہول	معروف	مجہول
واحد مذکر غائب	يُشَرِيفُ	يُشَرِيَفُ	لَا يُشَرِيفُ	لَا يُشَرِيَفُ
تثنیہ مذکر غائب	يُشَرِيفَانِ	يُشَرِيَفَانِ	لَا يُشَرِيفَانِ	لَا يُشَرِيَفَانِ
جمع مذکر غائب	يُشَرِيفُوْنَ	يُشَرِيَفُوْنَ	لَا يُشَرِيفُوْنَ	لَا يُشَرِيَفُوْنَ
واحد مؤنث غائب	تُشَرِيفُ	تُشَرِيَفُ	لَا تُشَرِيفُ	لَا تُشَرِيَفُ
تثنیہ مؤنث غائب	تُشَرِيفَانِ	تُشَرِيَفَانِ	لَا تُشَرِيفَانِ	لَا تُشَرِيَفَانِ
جمع مؤنث غائب	يُشَرِيفْنَ	يُشَرِيَفْنَ	لَا يُشَرِيفْنَ	لَا يُشَرِيَفْنَ
واحد مذکر حاضر	تُشَرِيفُ	تُشَرِيَفُ	لَا تُشَرِيفُ	لَا تُشَرِيَفُ
تثنیہ مذکر حاضر	تُشَرِيفَانِ	تُشَرِيَفَانِ	لَا تُشَرِيفَانِ	لَا تُشَرِيَفَانِ
جمع مذکر حاضر	تُشَرِيفُوْنَ	تُشَرِيَفُوْنَ	لَا تُشَرِيفُوْنَ	لَا تُشَرِيَفُوْنَ
واحد مؤنث حاضر	تُشَرِيفِيْنَ	تُشَرِيَفِيْنَ	لَا تُشَرِيفِيْنَ	لَا تُشَرِيَفِيْنَ
تثنیہ مؤنث حاضر	تُشَرِيفَانِ	تُشَرِيَفَانِ	لَا تُشَرِيفَانِ	لَا تُشَرِيَفَانِ
جمع مؤنث حاضر	تُشَرِيفْنَ	تُشَرِيَفْنَ	لَا تُشَرِيفْنَ	لَا تُشَرِيَفْنَ
واحد متکلم	اُشَرِيفُ	اُشَرِيَفُ	لَا اُشَرِيفُ	لَا اُشَرِيَفُ
متکلم مع الغیر	نُشَرِيفُ	نُشَرِيَفُ	لَا نُشَرِيفُ	لَا نُشَرِيَفُ

کتاب خریدنے کے لئے رابطہ کریں
mazahirhujveri@gmail.com
0336 - 4146 934
مرکز علی بن عثمان
DarseNizami.MadinaAcademy.pk

صرف کبیر فعل نفی تاکید/جحد

	نفی تاکید بلن ناصبہ		نفی جحد بلم جازمہ	
صیغہ	معروف	مجہول	معروف	مجہول
واحد مذکر غائب	لَنْ يُّشَرِّفَ	لَنْ يُّشَرَّفَ	لَمْ يُشَرِّفْ	لَمْ يُشَرَّفْ
تثنیہ مذکر غائب	لَنْ يُّشَرِّفَا	لَنْ يُّشَرَّفَا	لَمْ يُشَرِّفَا	لَمْ يُشَرَّفَا
جمع مذکر غائب	لَنْ يُّشَرِّفُوْا	لَنْ يُّشَرَّفُوْا	لَمْ يُشَرِّفُوْا	لَمْ يُشَرَّفُوْا
واحد مؤنث غائب	لَنْ تُشَرِّفَ	لَنْ تُشَرَّفَ	لَمْ تُشَرِّفْ	لَمْ تُشَرَّفْ
تثنیہ مؤنث غائب	لَنْ تُشَرِّفَا	لَنْ تُشَرَّفَا	لَمْ تُشَرِّفَا	لَمْ تُشَرَّفَا
جمع مؤنث غائب	لَنْ يُّشَرِّفْنَ	لَنْ يُّشَرَّفْنَ	لَمْ يُشَرِّفْنَ	لَمْ يُشَرَّفْنَ
واحد مذکر حاضر	لَنْ تُشَرِّفَ	لَنْ تُشَرَّفَ	لَمْ تُشَرِّفْ	لَمْ تُشَرَّفْ
تثنیہ مذکر حاضر	لَنْ تُشَرِّفَا	لَنْ تُشَرَّفَا	لَمْ تُشَرِّفَا	لَمْ تُشَرَّفَا
جمع مذکر حاضر	لَنْ تُشَرِّفُوْا	لَنْ تُشَرَّفُوْا	لَمْ تُشَرِّفُوْا	لَمْ تُشَرَّفُوْا
واحد مؤنث حاضر	لَنْ تُشَرِّفِيْ	لَنْ تُشَرَّفِيْ	لَمْ تُشَرِّفِيْ	لَمْ تُشَرَّفِيْ
تثنیہ مؤنث حاضر	لَنْ تُشَرِّفَا	لَنْ تُشَرَّفَا	لَمْ تُشَرِّفَا	لَمْ تُشَرَّفَا
جمع مؤنث حاضر	لَنْ تُشَرِّفْنَ	لَنْ تُشَرَّفْنَ	لَمْ تُشَرِّفْنَ	لَمْ تُشَرَّفْنَ
واحد متکلم	لَنْ اُشَرِّفَ	لَنْ اُشَرَّفَ	لَمْ اُشَرِّفْ	لَمْ اُشَرَّفْ
متکلم مع الغیر	لَنْ نُّشَرِّفَ	لَنْ نُّشَرَّفَ	لَمْ نُشَرِّفْ	لَمْ نُشَرَّفْ

کتاب خریدنے کے لئے رابطہ کریں
mazahirhujveri@gmail.com
0336 - 4146 934
DarseNizami.MadinaAcademy.pk
مرکز علی بن عثمان

صرف کبیر فعل مضارع تاکید

	لام تاکید بانون تاکید ثقیلہ		لام تاکید بانون تاکید خفیفہ	
صیغہ	معروف	مجہول	معروف	مجہول
واحد مذکر غائب	لَيُشَرِيفَنَّ	لَيُشَرَيَفَنَّ	لَيُشَرِيفَنْ	لَيُشَرَيَفَنْ
تثنیہ مذکر غائب	لَيُشَرِيفَانِّ	لَيُشَرَيَفَانِّ	X	X
جمع مذکر غائب	لَيُشَرِيفُنَّ	لَيُشَرَيَفُنَّ	لَيُشَرِيفُنْ	لَيُشَرَيَفُنْ
واحد مؤنث غائب	لَتُشَرِيفَنَّ	لَتُشَرَيَفَنَّ	لَتُشَرِيفَنْ	لَتُشَرَيَفَنْ
تثنیہ مؤنث غائب	لَتُشَرِيفَانِّ	لَتُشَرَيَفَانِّ	X	X
جمع مؤنث غائب	لَيُشَرِيفْنَانِّ	لَيُشَرَيَفْنَانِّ	X	X
واحد مذکر حاضر	لَتُشَرِيفَنَّ	لَتُشَرَيَفَنَّ	لَتُشَرِيفَنْ	لَتُشَرَيَفَنْ
تثنیہ مذکر حاضر	لَتُشَرِيفَانِّ	لَتُشَرَيَفَانِّ	X	X
جمع مذکر حاضر	لَتُشَرِيفُنَّ	لَتُشَرَيَفُنَّ	لَتُشَرِيفُنْ	لَتُشَرَيَفُنْ
واحد مؤنث حاضر	لَتُشَرِيفِنَّ	لَتُشَرَيَفِنَّ	لَتُشَرِيفِنْ	لَتُشَرَيَفِنْ
تثنیہ مؤنث حاضر	لَتُشَرِيفَانِّ	لَتُشَرَيَفَانِّ	X	X
جمع مؤنث حاضر	لَتُشَرِيفْنَانِّ	لَتُشَرَيَفْنَانِّ	X	X
واحد متکلم	لَاُشَرِيفَنَّ	لَاُشَرَيَفَنَّ	لَاُشَرِيفَنْ	لَاُشَرَيَفَنْ
متکلم مع الغیر	لَنُشَرِيفَنَّ	لَنُشَرَيَفَنَّ	لَنُشَرِيفَنْ	لَنُشَرَيَفَنْ

کتاب خریدنے کے لئے رابطہ کریں
mazahirhujveri@gmail.com
0336 - 4146 934
مرکز علی بن عثمان
DarseNizami.MadinaAcademy.pk

صرف کبیر فعل امر و نہی

	امر حاضر		نہی حاضر	
صیغہ	معروف	مجہول	معروف	مجہول
واحد مذکر حاضر	شَرْيِفْ	لِتُشَرْيَفْ	لَاتُشَرْيِفْ	لَاتُشَرْيَفْ
تثنیہ مذکر حاضر	شَرْيِفَا	لِتُشَرْيَفَا	لَاتُشَرْيِفَا	لَاتُشَرْيَفَا
جمع مذکر حاضر	شَرْيِفُوْا	لِتُشَرْيَفُوْا	لَاتُشَرْيِفُوْا	لَاتُشَرْيَفُوْا
واحد مؤنث حاضر	شَرْيِفِىْ	لِتُشَرْيَفِىْ	لَاتُشَرْيِفِىْ	لَاتُشَرْيَفِىْ
تثنیہ مؤنث حاضر	شَرْيِفَا	لِتُشَرْيَفَا	لَاتُشَرْيِفَا	لَاتُشَرْيَفَا
جمع مؤنث حاضر	شَرْيِفْنَ	لِتُشَرْيَفْنَ	لَاتُشَرْيِفْنَ	لَاتُشَرْيَفْنَ

	امر غائب و متکلم		نہی غائب و متکلم	
واحد مذکر غائب	لِيُشَرْيِفْ	لِيُشَرْيَفْ	لَايُشَرْيِفْ	لَايُشَرْيَفْ
تثنیہ مذکر غائب	لِيُشَرْيِفَا	لِيُشَرْيَفَا	لَايُشَرْيِفَا	لَايُشَرْيَفَا
جمع مذکر غائب	لِيُشَرْيِفُوْا	لِيُشَرْيَفُوْا	لَايُشَرْيِفُوْا	لَايُشَرْيَفُوْا
واحد مؤنث غائب	لِتُشَرْيِفْ	لِتُشَرْيَفْ	لَاتُشَرْيِفْ	لَاتُشَرْيَفْ
تثنیہ مؤنث غائب	لِتُشَرْيِفَا	لِتُشَرْيَفَا	لَاتُشَرْيِفَا	لَاتُشَرْيَفَا
جمع مؤنث غائب	لِيُشَرْيِفْنَ	لِيُشَرْيَفْنَ	لَايُشَرْيِفْنَ	لَايُشَرْيَفْنَ
واحد متکلم	لِاُشَرْيِفْ	لِاُشَرْيَفْ	لَااُشَرْيِفْ	لَااُشَرْيَفْ
متکلم مع الغیر	لِنُشَرْيِفْ	لِنُشَرْيَفْ	لَانُشَرْيِفْ	لَانُشَرْيَفْ

کتاب خریدنے کے لئے رابطہ کریں
mazahirhujveri@gmail.com
0336 - 4146 934
مرکز علی بن عثمان
DarseNizami.MadinaAcademy.pk

صرف کبیر فعل امر تاکید

صیغہ	امر حاضر بانون ثقیلہ		امر حاضر بانون خفیفہ	
	معروف	مجہول	معروف	مجہول
واحد مذکر حاضر	شَرْيِفَنَّ	لِتُشَرْيَفَنَّ	شَرْيِفَنْ	لِتُشَرْيَفَنْ
تثنیہ مذکر حاضر	شَرْيِفَانِّ	لِتُشَرْيَفَانِّ	X	X
جمع مذکر حاضر	شَرْيِفُنَّ	لِتُشَرْيَفُنَّ	شَرْيِفُنْ	لِتُشَرْيَفُنْ
واحد مؤنث حاضر	شَرْيِفِنَّ	لِتُشَرْيَفِنَّ	شَرْيِفِنْ	لِتُشَرْيَفِنْ
تثنیہ مؤنث حاضر	شَرْيِفَانِّ	لِتُشَرْيَفَانِّ	X	X
جمع مؤنث حاضر	شَرْيِفْنَانِّ	لِتُشَرْيَفْنَانِّ	X	X

	امر غائب ومتکلم بانون ثقیلہ		امر غائب ومتکلم بانون خفیفہ	
واحد مذکر غائب	لِيُشَرْيِفَنَّ	لِيُشَرْيَفَنَّ	لِيُشَرْيِفَنْ	لِيُشَرْيَفَنْ
تثنیہ مذکر غائب	لِيُشَرْيِفَانِّ	لِيُشَرْيَفَانِّ	X	X
جمع مذکر غائب	لِيُشَرْيِفُنَّ	لِيُشَرْيَفُنَّ	لِيُشَرْيِفُنْ	لِيُشَرْيَفُنْ
واحد مؤنث غائب	لِتُشَرْيِفَنَّ	لِتُشَرْيَفَنَّ	لِتُشَرْيِفَنْ	لِتُشَرْيَفَنْ
تثنیہ مؤنث غائب	لِتُشَرْيِفَانِّ	لِتُشَرْيَفَانِّ	X	X
جمع مؤنث غائب	لِيُشَرْيِفْنَانِّ	لِيُشَرْيَفْنَانِّ	X	X
واحد متکلم	لِاُشَرْيِفَنَّ	لِاُشَرْيَفَنَّ	لِاُشَرْيِفَنْ	لِاُشَرْيَفَنْ
متکلم مع الغیر	لِنُشَرْيِفَنَّ	لِنُشَرْيَفَنَّ	لِنُشَرْيِفَنْ	لِنُشَرْيَفَنْ

کتاب خریدنے کے لئے رابطہ کریں
mazahirhujveri@gmail.com
0336 - 4146 934
DarseNizami.MadinaAcademy.pk
مرکز علی بن عثمان

صرف کبیر فعل نہی تاکید

	نہی حاضر بانون ثقیلہ		نہی حاضر بانون خفیفہ	
صیغہ	معروف	مجہول	معروف	مجہول
واحد مذکر حاضر	لَاتُشَرِيفَنَّ	لَاتُشَرَيَفَنَّ	لَاتُشَرِيفَنْ	لَاتُشَرَيَفَنْ
تثنیہ مذکر حاضر	لَاتُشَرِيفَانِّ	لَاتُشَرَيَفَانِّ	X	X
جمع مذکر حاضر	لَاتُشَرِيفُنَّ	لَاتُشَرَيَفُنَّ	لَاتُشَرِيفُنْ	لَاتُشَرَيَفُنْ
واحد مؤنث حاضر	لَاتُشَرِيفِنَّ	لَاتُشَرَيَفِنَّ	لَاتُشَرِيفِنْ	لَاتُشَرَيَفِنْ
تثنیہ مؤنث حاضر	لَاتُشَرِيفَانِّ	لَاتُشَرَيَفَانِّ	X	X
جمع مؤنث حاضر	لَاتُشَرِيفْنَانِّ	لَاتُشَرَيَفْنَانِّ	X	X

	نہی غائب ومتکلم بانون ثقیلہ		نہی غائب ومتکلم بانون خفیفہ	
واحد مذکر غائب	لَايُشَرِيفَنَّ	لَايُشَرَيَفَنَّ	لَايُشَرِيفَنْ	لَايُشَرَيَفَنْ
تثنیہ مذکر غائب	لَايُشَرِيفَانِّ	لَايُشَرَيَفَانِّ	X	X
جمع مذکر غائب	لَايُشَرِيفُنَّ	لَايُشَرَيَفُنَّ	لَايُشَرِيفُنْ	لَايُشَرَيَفُنْ
واحد مؤنث غائب	لَاتُشَرِيفَنَّ	لَاتُشَرَيَفَنَّ	لَاتُشَرِيفَنْ	لَاتُشَرَيَفَنْ
تثنیہ مؤنث غائب	لَاتُشَرِيفَانِّ	لَاتُشَرَيَفَانِّ	X	X
جمع مؤنث غائب	لَايُشَرِيفْنَانِّ	لَايُشَرَيَفْنَانِّ	X	X
واحد متکلم	لَااُشَرِيفَنَّ	لَااُشَرَيَفَنَّ	لَااُشَرِيفَنْ	لَااُشَرَيَفَنْ
متکلم مع الغیر	لَانُشَرِيفَنَّ	لَانُشَرَيَفَنَّ	لَانُشَرِيفَنْ	لَانُشَرَيَفَنْ

کتاب خریدنے کے لئے رابطہ کریں
mazahirhujveri@gmail.com
0336 - 4146 934
DarseNizami.MadinaAcademy.pk
مرکز علی بن عثمان

مرکز علی بن عثمان

صرف کبیر اسم

اسمِ فاعل		اسمِ مفعول	اسمِ ظرف	
صیغہ	گردان	گردان	صیغہ	گردان
واحد مذکر	مُشَرِيفٌ	مُشَرِيَفٌ	واحد	مُشَرِيَفٌ
تثنیہ مذکر	مُشَرِيفَانِ	مُشَرِيَفَانِ	تثنیہ	مُشَرِيَفَانِ
جمع مذکر	مُشَرِيفُوْنَ	مُشَرِيَفُوْنَ	جمع	مُشَرِيَفَاتٌ
واحد مؤنث	مُشَرِيفَةٌ	مُشَرِيَفَةٌ	X	X
تثنیہ مؤنث	مُشَرِيفَتَانِ	مُشَرِيَفَتَانِ	X	X
جمع مؤنث	مُشَرِيفَاتٌ	مُشَرِيَفَاتٌ	X	X

مرکز علی بن عثمان

مصادر

	مصدر	حروفِ اصلیہ	معنٰی	صرف صغیر
۱	اَلشَّرِيَفَةُ	ش ۔ ر ۔ ف	کھیتی کے بڑھے ہوئے پتوں کو کاٹنا	گردان ہوگئی
۲	اَلْجَزِيَلَةُ	ج ۔ ز ۔ ل	سونا ملمع کرنا	جَزِيَلَ يُجَزِيلُ جَزِيَلَةً فَهُوَمُجَزِيلٌ وَجُزِيلَ يُجَزِيَلُ جَزِيَلَةً فَذَاكَ مُجَزِيَلٌ اَلْاَمْرُ مِنْهُ جَزِيلْ وَالنَّهْيُ عَنْهُ لَاتُجَزِيلْ اَلظَّرْفُ مِنْهُ مُجَزِيَلٌ

”آدمی کے برا ہونے کے لئے یہی کافی ہے کہ وہ اپنے مسلمان بھائی کو حقیر سمجھے“

[الحدیث]

کتاب خریدنے کے لئے رابطہ کریں
mazahirhujveri@gmail.com
0336 - 4146 934
مرکز علی بن عثمان
DarseNizami.MadinaAcademy.pk

مرکز علی بن عثمان

ساتواں باب

فَعْلَاةٌ

صرف صغیر

قَلْسٰی [فعل ماضی معروف]	یُقَلْسِیْ [فعل مضارع معروف]	قَلْسَاةً [مصدر مبنی للفاعل]	فَهُوَ مُقَلْسٍ [اسمِ فاعل]
قُلْسِیَ [فعل ماضی مجہول]	یُقَلْسٰی [فعل مضارع مجہول]	قَلْسَاةً [مصدر مبنی للمفعول]	فَذَاكَ مُقَلْسًی [اسمِ مفعول]
اَلْاَمْرُ مِنْهُ قَلْسِ [فعل امر]	وَالنَّهْیُ عَنْهُ لَاتُقَلْسِ [فعل نہی]	اَلظَّرْفُ مِنْهُ مُقَلْسًی [اسمِ ظرف]	وَالْاٰلَةُ مِنْهُ X [اسمِ آلہ صغریٰ]
X [اسمِ آلہ وسطیٰ]	X [اسمِ آلہ کبریٰ]	اَفْعَلُ التَّفْضِیْلِ لِلْمُذَكَّرِ مِنْهُ X [اسمِ تفضیل مذکر]	وَالْمُؤَنَّثِ مِنْهُ X [اسمِ تفضیل مؤنث]

کتاب خریدنے کے لئے رابطہ کریں
mazahirhujveri@gmail.com
0336 - 4146 934
DarseNizami.MadinaAcademy.pk
مرکز علی بن عثمان

صرف کبیر فعل ماضی

	ماضی مثبت		ماضی منفی	
صیغہ	معروف	مجہول	معروف	مجہول
واحد مذکر غائب	قَلْسٰی	قُلْسِیَ	مَا قَلْسٰی	مَا قُلْسِیَ
تثنیہ مذکر غائب	قَلْسَیَا	قُلْسِیَا	مَا قَلْسَیَا	مَا قُلْسِیَا
جمع مذکر غائب	قَلْسَوْا	قُلْسُوْا	مَا قَلْسَوْا	مَا قُلْسُوْا
واحد مؤنث غائب	قَلْسَتْ	قُلْسِیَتْ	مَا قَلْسَتْ	مَا قُلْسِیَتْ
تثنیہ مؤنث غائب	قَلْسَتَا	قُلْسِیَتَا	مَا قَلْسَتَا	مَا قُلْسِیَتَا
جمع مؤنث غائب	قَلْسَیْنَ	قُلْسِیْنَ	مَا قَلْسَیْنَ	مَا قُلْسِیْنَ
واحد مذکر حاضر	قَلْسَیْتَ	قُلْسِیْتَ	مَا قَلْسَیْتَ	مَا قُلْسِیْتَ
تثنیہ مذکر حاضر	قَلْسَیْتُمَا	قُلْسِیْتُمَا	مَا قَلْسَیْتُمَا	مَا قُلْسِیْتُمَا
جمع مذکر حاضر	قَلْسَیْتُمْ	قُلْسِیْتُمْ	مَا قَلْسَیْتُمْ	مَا قُلْسِیْتُمْ
واحد مؤنث حاضر	قَلْسَیْتِ	قُلْسِیْتِ	مَا قَلْسَیْتِ	مَا قُلْسِیْتِ
تثنیہ مؤنث حاضر	قَلْسَیْتُمَا	قُلْسِیْتُمَا	مَا قَلْسَیْتُمَا	مَا قُلْسِیْتُمَا
جمع مؤنث حاضر	قَلْسَیْتُنَّ	قُلْسِیْتُنَّ	مَا قَلْسَیْتُنَّ	مَا قُلْسِیْتُنَّ
واحد متکلم	قَلْسَیْتُ	قُلْسِیْتُ	مَا قَلْسَیْتُ	مَا قُلْسِیْتُ
متکلم مع الغیر	قَلْسَیْنَا	قُلْسِیْنَا	مَا قَلْسَیْنَا	مَا قُلْسِیْنَا

مرکز علی بن عثمان

کتاب خریدنے کے لئے رابطہ کریں
mazahirhujveri@gmail.com
0336 - 4146 934
مرکز علی بن عثمان
DarseNizami.MadinaAcademy.pk

صرف کبیر فعل مضارع

	مضارع مثبت		مضارع منفی	
صیغہ	معروف	مجہول	معروف	مجہول
واحد مذکر غائب	يُقَلْسِىُ	يُقَلْسٰى	لَا يُقَلْسِىُ	لَا يُقَلْسٰى
تثنیہ مذکر غائب	يُقَلْسِيَانِ	يُقَلْسَيَانِ	لَا يُقَلْسِيَانِ	لَا يُقَلْسَيَانِ
جمع مذکر غائب	يُقَلْسُوْنَ	يُقَلْسَوْنَ	لَا يُقَلْسُوْنَ	لَا يُقَلْسَوْنَ
واحد مؤنث غائب	تُقَلْسِىُ	تُقَلْسٰى	لَا تُقَلْسِىُ	لَا تُقَلْسٰى
تثنیہ مؤنث غائب	تُقَلْسِيَانِ	تُقَلْسَيَانِ	لَا تُقَلْسِيَانِ	لَا تُقَلْسَيَانِ
جمع مؤنث غائب	يُقَلْسِيْنَ	يُقَلْسَيْنَ	لَا يُقَلْسِيْنَ	لَا يُقَلْسَيْنَ
واحد مذکر حاضر	تُقَلْسِىُ	تُقَلْسٰى	لَا تُقَلْسِىُ	لَا تُقَلْسٰى
تثنیہ مذکر حاضر	تُقَلْسِيَانِ	تُقَلْسَيَانِ	لَا تُقَلْسِيَانِ	لَا تُقَلْسَيَانِ
جمع مذکر حاضر	تُقَلْسُوْنَ	تُقَلْسَوْنَ	لَا تُقَلْسُوْنَ	لَا تُقَلْسَوْنَ
واحد مؤنث حاضر	تُقَلْسِيْنَ	تُقَلْسَيْنَ	لَا تُقَلْسِيْنَ	لَا تُقَلْسَيْنَ
تثنیہ مؤنث حاضر	تُقَلْسِيَانِ	تُقَلْسَيَانِ	لَا تُقَلْسِيَانِ	لَا تُقَلْسَيَانِ
جمع مؤنث حاضر	تُقَلْسِيْنَ	تُقَلْسَيْنَ	لَا تُقَلْسِيْنَ	لَا تُقَلْسَيْنَ
واحد متکلم	اُقَلْسِىُ	اُقَلْسٰى	لَا اُقَلْسِىُ	لَا اُقَلْسٰى
متکلم مع الغیر	نُقَلْسِىُ	نُقَلْسٰى	لَا نُقَلْسِىُ	لَا نُقَلْسٰى

کتاب خریدنے کے لئے رابطہ کریں
mazahirhujveri@gmail.com
0336 - 4146 934
مرکز علی بن عثمان
DarseNizami.MadinaAcademy.pk

صرف کبیر فعل نفی تاکید/جحد

	نفی تاکید بلن ناصبہ		نفی جحد بلم جازمہ	
صیغہ	معروف	مجہول	معروف	مجہول
واحد مذکر غائب	لَنْ يُّقَلْسِيَ	لَنْ يُّقَلْسٰى	لَمْ يُقَلْسِ	لَمْ يُقَلْسَ
تثنیہ مذکر غائب	لَنْ يُّقَلْسِيَا	لَنْ يُّقَلْسَيَا	لَمْ يُقَلْسِيَا	لَمْ يُقَلْسَيَا
جمع مذکر غائب	لَنْ يُّقَلْسُوْا	لَنْ يُّقَلْسَوْا	لَمْ يُقَلْسُوْا	لَمْ يُقَلْسَوْا
واحد مؤنث غائب	لَنْ تُقَلْسِيَ	لَنْ تُقَلْسٰى	لَمْ تُقَلْسِ	لَمْ تُقَلْسَ
تثنیہ مؤنث غائب	لَنْ تُقَلْسِيَا	لَنْ تُقَلْسَيَا	لَمْ تُقَلْسِيَا	لَمْ تُقَلْسَيَا
جمع مؤنث غائب	لَنْ يُّقَلْسِيْنَ	لَنْ يُّقَلْسَيْنَ	لَمْ يُقَلْسِيْنَ	لَمْ يُقَلْسَيْنَ
واحد مذکر حاضر	لَنْ تُقَلْسِيَ	لَنْ تُقَلْسٰى	لَمْ تُقَلْسِ	لَمْ تُقَلْسَ
تثنیہ مذکر حاضر	لَنْ تُقَلْسِيَا	لَنْ تُقَلْسَيَا	لَمْ تُقَلْسِيَا	لَمْ تُقَلْسَيَا
جمع مذکر حاضر	لَنْ تُقَلْسُوْا	لَنْ تُقَلْسَوْا	لَمْ تُقَلْسُوْا	لَمْ تُقَلْسَوْا
واحد مؤنث حاضر	لَنْ تُقَلْسِيَ	لَنْ تُقَلْسَيْ	لَمْ تُقَلْسِيَ	لَمْ تُقَلْسَيْ
تثنیہ مؤنث حاضر	لَنْ تُقَلْسِيَا	لَنْ تُقَلْسَيَا	لَمْ تُقَلْسِيَا	لَمْ تُقَلْسَيَا
جمع مؤنث حاضر	لَنْ تُقَلْسِيْنَ	لَنْ تُقَلْسَيْنَ	لَمْ تُقَلْسِيْنَ	لَمْ تُقَلْسَيْنَ
واحد متکلم	لَنْ اُقَلْسِيَ	لَنْ اُقَلْسٰى	لَمْ اُقَلْسِ	لَمْ اُقَلْسَ
متکلم مع الغیر	لَنْ نُّقَلْسِيَ	لَنْ نُّقَلْسٰى	لَمْ نُقَلْسِ	لَمْ نُقَلْسَ

کتاب خریدنے کے لئے رابطہ کریں
mazahirhujveri@gmail.com
0336 - 4146 934
DarseNizami.MadinaAcademy.pk
مرکز علی بن عثمان

صرف کبیر فعل مضارع تاکید

	لام تاکید بانون تاکید ثقیلہ		لام تاکید بانون تاکید خفیفہ	
صیغہ	معروف	مجہول	معروف	مجہول
واحد مذکر غائب	لَيُقَلْسِيَنَّ	لَيُقَلْسَيَنَّ	لَيُقَلْسِيَنْ	لَيُقَلْسَيَنْ
تثنیہ مذکر غائب	لَيُقَلْسِيَانِّ	لَيُقَلْسَيَانِّ	X	X
جمع مذکر غائب	لَيُقَلْسُنَّ	لَيُقَلْسَوُنَّ	لَيُقَلْسُنْ	لَيُقَلْسَوُنْ
واحد مؤنث غائب	لَتُقَلْسِيَنَّ	لَتُقَلْسَيَنَّ	لَتُقَلْسِيَنْ	لَتُقَلْسَيَنْ
تثنیہ مؤنث غائب	لَتُقَلْسِيَانِّ	لَتُقَلْسَيَانِّ	X	X
جمع مؤنث غائب	لَيُقَلْسِيْنَانِّ	لَيُقَلْسَيْنَانِّ	X	X
واحد مذکر حاضر	لَتُقَلْسِيَنَّ	لَتُقَلْسَيَنَّ	لَتُقَلْسِيَنْ	لَتُقَلْسَيَنْ
تثنیہ مذکر حاضر	لَتُقَلْسِيَانِّ	لَتُقَلْسَيَانِّ	X	X
جمع مذکر حاضر	لَتُقَلْسُنَّ	لَتُقَلْسَوُنَّ	لَتُقَلْسُنْ	لَتُقَلْسَوُنْ
واحد مؤنث حاضر	لَتُقَلْسِنَّ	لَتُقَلْسَيِنَّ	لَتُقَلْسِنْ	لَتُقَلْسَيِنْ
تثنیہ مؤنث حاضر	لَتُقَلْسِيَانِّ	لَتُقَلْسَيَانِّ	X	X
جمع مؤنث حاضر	لَتُقَلْسِيْنَانِّ	لَتُقَلْسَيْنَانِّ	X	X
واحد متکلم	لَاُقَلْسِيَنَّ	لَاُقَلْسَيَنَّ	لَاُقَلْسِيَنْ	لَاُقَلْسَيَنْ
متکلم مع الغیر	لَنُقَلْسِيَنَّ	لَنُقَلْسَيَنَّ	لَنُقَلْسِيَنْ	لَنُقَلْسَيَنْ

کتاب خریدنے کے لئے رابطہ کریں
mazahirhujveri@gmail.com
0336 - 4146 934
مرکز علی بن عثمان
DarseNizami.MadinaAcademy.pk

صرف کبیر فعل امر و نہی

	امر حاضر		نہی حاضر	
صیغہ	معروف	مجہول	معروف	مجہول
واحد مذکر حاضر	قَلْسِ	لِتُقَلْسَ	لَاتُقَلْسِ	لَاتُقَلْسَ
تثنیہ مذکر حاضر	قَلْسِيَا	لِتُقَلْسَيَا	لَاتُقَلْسِيَا	لَاتُقَلْسَيَا
جمع مذکر حاضر	قَلْسُوْا	لِتُقَلْسَوْا	لَاتُقَلْسُوْا	لَاتُقَلْسَوْا
واحد مؤنث حاضر	قَلْسِیْ	لِتُقَلْسَیْ	لَاتُقَلْسِیْ	لَاتُقَلْسَیْ
تثنیہ مؤنث حاضر	قَلْسِيَا	لِتُقَلْسَيَا	لَاتُقَلْسِيَا	لَاتُقَلْسَيَا
جمع مؤنث حاضر	قَلْسِيْنَ	لِتُقَلْسَيْنَ	لَاتُقَلْسِيْنَ	لَاتُقَلْسَيْنَ
	امر غائب و متکلم		نہی غائب و متکلم	
واحد مذکر غائب	لِيُقَلْسِ	لِيُقَلْسَ	لَايُقَلْسِ	لَايُقَلْسَ
تثنیہ مذکر غائب	لِيُقَلْسِيَا	لِيُقَلْسَيَا	لَايُقَلْسِيَا	لَايُقَلْسَيَا
جمع مذکر غائب	لِيُقَلْسُوْا	لِيُقَلْسَوْا	لَايُقَلْسُوْا	لَايُقَلْسَوْا
واحد مؤنث غائب	لِتُقَلْسِ	لِتُقَلْسَ	لَاتُقَلْسِ	لَاتُقَلْسَ
تثنیہ مؤنث غائب	لِتُقَلْسِيَا	لِتُقَلْسَيَا	لَاتُقَلْسِيَا	لَاتُقَلْسَيَا
جمع مؤنث غائب	لِيُقَلْسِيْنَ	لِيُقَلْسَيْنَ	لَايُقَلْسِيْنَ	لَايُقَلْسَيْنَ
واحد متکلم	لِاُقَلْسِ	لِاُقَلْسَ	لَااُقَلْسِ	لَااُقَلْسَ
متکلم مع الغیر	لِنُقَلْسِ	لِنُقَلْسَ	لَانُقَلْسِ	لَانُقَلْسَ

کتاب خریدنے کے لئے رابطہ کریں
mazahirhujveri@gmail.com
0336 - 4146 934
DarseNizami.MadinaAcademy.pk
مرکز علی بن عثمان

صرف کبیر فعل امر تاکید

صیغہ	امر حاضر بانون ثقیلہ		امر حاضر بانون خفیفہ	
	معروف	مجہول	معروف	مجہول
واحد مذکر حاضر	قَلْسِيَنَّ	لِتُقَلْسَيَنَّ	قَلْسِيَنْ	لِتُقَلْسَيَنْ
تثنیہ مذکر حاضر	قَلْسِيَانِّ	لِتُقَلْسَيَانِّ	X	X
جمع مذکر حاضر	قَلْسُنَّ	لِتُقَلْسَوُنَّ	قَلْسُنْ	لِتُقَلْسَوُنْ
واحد مؤنث حاضر	قَلْسِنَّ	لِتُقَلْسَيِنَّ	قَلْسِنْ	لِتُقَلْسَيِنْ
تثنیہ مؤنث حاضر	قَلْسِيَانِّ	لِتُقَلْسَيَانِّ	X	X
جمع مؤنث حاضر	قَلْسِيْنَانِّ	لِتُقَلْسَيْنَانِّ	X	X

	امر غائب ومتکلم بانون ثقیلہ		امر غائب ومتکلم بانون خفیفہ	
واحد مذکر غائب	لِيُقَلْسِيَنَّ	لِيُقَلْسَيَنَّ	لِيُقَلْسِيَنْ	لِيُقَلْسَيَنْ
تثنیہ مذکر غائب	لِيُقَلْسِيَانِّ	لِيُقَلْسَيَانِّ	X	X
جمع مذکر غائب	لِيُقَلْسُنَّ	لِيُقَلْسَوُنَّ	لِيُقَلْسُنْ	لِيُقَلْسَوُنْ
واحد مؤنث غائب	لِتُقَلْسِيَنَّ	لِتُقَلْسَيَنَّ	لِتُقَلْسِيَنْ	لِتُقَلْسَيَنْ
تثنیہ مؤنث غائب	لِتُقَلْسِيَانِّ	لِتُقَلْسَيَانِّ	X	X
جمع مؤنث غائب	لِيُقَلْسِيْنَانِّ	لِيُقَلْسَيْنَانِّ	X	X
واحد متکلم	لِاُقَلْسِيَنَّ	لِاُقَلْسَيَنَّ	لِاُقَلْسِيَنْ	لِاُقَلْسَيَنْ
متکلم مع الغیر	لِنُقَلْسِيَنَّ	لِنُقَلْسَيَنَّ	لِنُقَلْسِيَنْ	لِنُقَلْسَيَنْ

کتاب خریدنے کے لئے رابطہ کریں
mazahirhujveri@gmail.com
0336 - 4146 934
مرکز علی بن عثمان
DarseNizami.MadinaAcademy.pk

صرف کبیر فعل نہی تاکید

صیغہ	نہی حاضر بانون ثقیلہ		نہی حاضر بانون خفیفہ	
	معروف	مجہول	معروف	مجہول
واحد مذکر حاضر	لَاتُقَلْسِيَنَّ	لَاتُقَلْسَيَنَّ	لَاتُقَلْسِيَنْ	لَاتُقَلْسَيَنْ
تثنیہ مذکر حاضر	لَاتُقَلْسِيَانِّ	لَاتُقَلْسَيَانِّ	X	X
جمع مذکر حاضر	لَاتُقَلْسُنَّ	لَاتُقَلْسَوُنَّ	لَاتُقَلْسُنْ	لَاتُقَلْسَوُنْ
واحد مؤنث حاضر	لَاتُقَلْسِنَّ	لَاتُقَلْسَيِنَّ	لَاتُقَلْسِنْ	لَاتُقَلْسَيِنْ
تثنیہ مؤنث حاضر	لَاتُقَلْسِيَانِّ	لَاتُقَلْسَيَانِّ	X	X
جمع مؤنث حاضر	لَاتُقَلْسِيْنَانِّ	لَاتُقَلْسَيْنَانِّ	X	X

	نہی غائب ومتکلم بانون ثقیلہ		نہی غائب ومتکلم بانون خفیفہ	
واحد مذکر غائب	لَايُقَلْسِيَنَّ	لَايُقَلْسَيَنَّ	لَايُقَلْسِيَنْ	لَايُقَلْسَيَنْ
تثنیہ مذکر غائب	لَايُقَلْسِيَانِّ	لَايُقَلْسَيَانِّ	X	X
جمع مذکر غائب	لَايُقَلْسُنَّ	لَايُقَلْسَوُنَّ	لَايُقَلْسُنْ	لَايُقَلْسَوُنْ
واحد مؤنث غائب	لَاتُقَلْسِيَنَّ	لَاتُقَلْسَيَنَّ	لَاتُقَلْسِيَنْ	لَاتُقَلْسَيَنْ
تثنیہ مؤنث غائب	لَاتُقَلْسِيَانِّ	لَاتُقَلْسَيَانِّ	X	X
جمع مؤنث غائب	لَايُقَلْسِيْنَانِّ	لَايُقَلْسَيْنَانِّ	X	X
واحد متکلم	لَااُقَلْسِيَنَّ	لَااُقَلْسَيَنَّ	لَااُقَلْسِيَنْ	لَااُقَلْسَيَنْ
متکلم مع الغیر	لَانُقَلْسِيَنَّ	لَانُقَلْسَيَنَّ	لَانُقَلْسِيَنْ	لَانُقَلْسَيَنْ

کتاب خریدنے کے لئے رابطہ کریں
mazahirhujveri@gmail.com
0336 - 4146 934
DarseNizami.MadinaAcademy.pk
مرکز علی بن عثمان

مرکز علی بن عثمان

صرف کبیر اسم

اسمِ فاعل		اسمِ مفعول	اسمِ ظرف	
صیغہ	گردان	گردان	صیغہ	گردان
واحد مذکر	مُقَلْسٍ	مُقَلْسًى	واحد	مُقَلْسًى
تثنیہ مذکر	مُقَلْسِيَانِ	مقَلْسَيَانِ	تثنیہ	مُقَلْسَيَانِ
جمع مذکر	مُقَلْسُوْنَ	مُقَلْسَوْنَ	جمع	مُقَلْسَيَاتٌ
واحد مؤنث	مُقَلْسِيَةٌ	مُقَلْسَيَةٌ	X	X
تثنیہ مؤنث	مُقَلْسِيَتَانِ	مُقَلْسَيَانِ	X	X
جمع مؤنث	مُقَلْسِيَاتٌ	مُقَلْسَيَاتٌ	X	X

مرکز علی بن عثمان

مصادر

	مصدر	حروفِ اصلیہ	معنٰی	صرف صغیر
۱	اَلْقَلْسَاةُ	ق - ل - س	ٹوپی پہننا	گردان ہو چکی
۲	اَلْجَعْبَاةُ	ج - ب - ع	پھینکنا	جَعْبٰى يُجَعْبِىْ جَعْبَاةً فَهُوَمُجَعْب جُعْبِىَ يُجَعْبٰى جَعْبَاةً فَذَاكَ مُجَعْبًى اَلْاَمْرُ مِنْهُ جَعْبِ وَالنَّهْىُ عَنْهُ لَاتُجَعْبِ اَلظَّرْفُ مِنْهُ مُجَعْبًى

"اللہ سے ڈرو"

[القرآن]

کتاب خریدنے کے لئے رابطہ کریں
mazahirhujveri@gmail.com
0336 - 4146 934
مرکز علی بن عثمان
DarseNizami.MadinaAcademy.pk

مرکز علی بن عثمان

فائدہ

مصدر قَلْسَاۃٌ اصل میں قَلْسَیَۃٌ تھا۔ یاء متحرک ماقبل مفتوح ہونے کی وجہ سے الف سے بدل گئی۔

ماضی معروف قَلْسٰی اصل میں قَلْسَیَ تھا یاء متحرک ماقبل مفتوح کو الف سے بدل دیا قَلْسٰی ہوگیا۔

ماضی مجہول قُلْسِیَ اپنے اصلی حال پر ہے۔

مضارع معروف یُقَلْسِیُ اصل میں یُقَلْسِیُ تھا۔ یا پر ضمہ ثقیل تھا ساکن کردیا یُقَلْسِیْ ہوگیا۔

مضارع مجہول یُقَلْسٰی اصل میں یُقَلْسَیُ تھا۔ یاء متحرک ماقبل مفتوح ہونے کی وجہ سے الف ہوگئی۔ یُقَلْسٰی ہوگیا۔

اسمِ فاعل مُقَلْسٍ اصل میں مُقَلْسِیٌ تھا یاء پر ضمہ ثقیل تھا یاء کو ساکن کردیا۔ یاء اور تنوین کے درمیان التقائے ساکنین ہوا تو یاء گرگئی مُقَلْسٍ ہوگیا۔

اسمِ مفعول مُقَلْسًی اصل میں مُقَلْسَیٌ تھا۔ یاء کو ماقبل مفتوح ہونے کی وجہ سے الف سے بدل دیا۔ الف اور تنوین کے درمیان التقائے ساکنین ہوا، الف گرگیا مُقَلْسًی ہوگیا۔

امر حاضر قَلْسِ اصل میں قَلْسِیْ تھا۔ یاء علامت جزمی کی وجہ سے گرگئی قَلْسِ ہوگیا۔

نہی حاضر لَا تُقَلْسِ اصل میں لَا تُقَلْسِیْ تھا۔ اس جگہ بھی یاء علامت جزمی کی وجہ سے گرگئی لَا تُقَلْسِ ہوگیا۔

علامتِ جزمی:

جس کلمہ کے آخر میں حرفِ علت ہو اس میں علامتِ جزم یہ ہے کہ آخری حرفِ علّت کو گرادیا جائے۔

کتاب خریدنے کے لئے رابطہ کریں
mazahirhujveri@gmail.com
0336 - 4146 934
مرکز علی بن عثمان
DarseNizami.MadinaAcademy.pk

مرکز علی بن عثمان

ثلاثی مزید فیہ
مُلحَق بہ تَدَحْرَجَ
کے ابواب

ملحق بہ تَدَحْرَجَ (تَفَعْلَلَ) کے آٹھ باب ہیں:

۱۔ تَفَعْلُلٌ فاءکلمہ سے پہلے تاءزائدہ اور تکرارِلام کے ساتھ جیسے تَجَلْبُبٌ

۲۔ تَفَعْنُلٌ فاءکلمہ سے پہلے تاءزائدہ اور عین اور لام کلمہ کے درمیان نون زائدہ کے ساتھ جیسے تَقَلْنُسٌ

۳۔ تَمَفْعُلٌ فاءکلمہ سے پہلے تاءاور میم زائدہ کے ساتھ جیسے تَمَسْكُنٌ

۴۔ تَفَعْلُةٌ فاءکلمہ سے پہلے اور لام کلمہ کے بعد تاءزائدہ کے ساتھ جیسے تَعَفْرُةٌ

۵۔ تَفَوْعُلٌ فاءکلمہ سے پہلے تاءزائدہ اور فاءاور عین کلمہ کے درمیان واؤزائدہ کے ساتھ جیسے تَجَوْرُبٌ

۶۔ تَفَعْوُلٌ فاءکلمہ سے پہلے تاءزائدہ اور عین اور لام کلمہ کے درمیان واؤزائدہ کے ساتھ جیسے تَسَرْوُلٌ

۷۔ تَفَيْعُلٌ فاءکلمہ سے پہلے تاءزائدہ اور فاءاور عین کلمہ کے درمیان یاءزائدہ کے ساتھ جیسے تَخَيْعُلٌ

۸۔ تَفَعْلٍ (دراصل تَفَعْلِيٌ) فاءکلمہ سے پہلے تاءزائدہ اور لام کلمہ کے بعد یاءزائدہ کے ساتھ جیسے تَقَلْسٍ (دراصل تَقَلْسِيٌ)

DarseNizami.MadinaAcademy.pk

کتاب خریدنے کے لئے رابطہ کریں
mazahirhujveri@gmail.com
0336 - 4146 934

مرکز علی بن عثمان

مرکز علی بن عثمان

پہلا باب

تَفَعْلُلٌ

صرف صغیر

تَجَلْبَبَ [فعل ماضی معروف]	يَتَجَلْبَبُ [فعل مضارع معروف]	تَجَلْبُبًا [مصدر مبنی للفاعل]	فَهُوَ مُتَجَلْبِبٌ [اسمِ فاعل]
X [فعل ماضی مجہول]	X [فعل مضارع مجہول]	X [مصدر مبنی للمفعول]	فَذَاكَ X [اسمِ مفعول]
اَلْاَمْرُ مِنْهُ تَجَلْبَبْ [فعل امر]	وَالنَّهْيُ عَنْهُ لَاتَتَجَلْبَبْ [فعل نہی]	اَلظَّرْفُ مِنْهُ مُتَجَلْبَبٌ [اسمِ ظرف]	وَالْاٰلَةُ مِنْهُ X [اسمِ آلہ صغریٰ]
X [اسمِ آلہ وسطیٰ]	X [اسمِ آلہ کبریٰ]	اَفْعَلُ التَّفْضِيْلِ لِلْمُذَكَّرِ مِنْهُ X [اسمِ تفضیل مذکر]	وَالْمُؤَنَّثِ مِنْهُ X [اسمِ تفضیل مؤنث]

کتاب خریدنے کے لئے رابطہ کریں
mazahirhujveri@gmail.com
0336 - 4146 934
DarseNizami.MadinaAcademy.pk
مرکز علی بن عثمان

صرف کبیر فعل ماضی

	ماضی مثبت		ماضی منفی	
صیغہ	معروف	مجہول	معروف	مجہول
واحد مذکر غائب	تَجَلْبَبَ	X	مَا تَجَلْبَبَ	X
تثنیہ مذکر غائب	تَجَلْبَبَا	X	مَا تَجَلْبَبَا	X
جمع مذکر غائب	تَجَلْبَبُوْا	X	مَا تَجَلْبَبُوْا	X
واحد مؤنث غائب	تَجَلْبَبَتْ	X	مَا تَجَلْبَبَتْ	X
تثنیہ مؤنث غائب	تَجَلْبَبَتَا	X	مَا تَجَلْبَبَتَا	X
جمع مؤنث غائب	تَجَلْبَبْنَ	X	مَا تَجَلْبَبْنَ	X
واحد مذکر حاضر	تَجَلْبَبْتَ	X	مَا تَجَلْبَبْتَ	X
تثنیہ مذکر حاضر	تَجَلْبَبْتُمَا	X	مَا تَجَلْبَبْتُمَا	X
جمع مذکر حاضر	تَجَلْبَبْتُمْ	X	مَا تَجَلْبَبْتُمْ	X
واحد مؤنث حاضر	تَجَلْبَبْتِ	X	مَا تَجَلْبَبْتِ	X
تثنیہ مؤنث حاضر	تَجَلْبَبْتُمَا	X	مَا تَجَلْبَبْتُمَا	X
جمع مؤنث حاضر	تَجَلْبَبْتُنَّ	X	مَا تَجَلْبَبْتُنَّ	X
واحد متکلم	تَجَلْبَبْتُ	X	مَا تَجَلْبَبْتُ	X
متکلم مع الغیر	تَجَلْبَبْنَا	X	مَا تَجَلْبَبْنَا	X

مرکز علی بن عثمان

کتاب خریدنے کے لئے رابطہ کریں
mazahirhujveri@gmail.com
0336 - 4146 934
DarseNizami.MadinaAcademy.pk
مرکز علی بن عثمان

صرف کبیر فعل مضارع

	مضارع مثبت		مضارع منفی	
صیغہ	معروف	مجہول	معروف	مجہول
واحد مذکر غائب	يَتَجَلْبَبُ	X	لَا يَتَجَلْبَبُ	X
تثنیہ مذکر غائب	يَتَجَلْبَبَانِ	X	لَا يَتَجَلْبَبَانِ	X
جمع مذکر غائب	يَتَجَلْبَبُوْنَ	X	لَا يَتَجَلْبَبُوْنَ	X
واحد مؤنث غائب	تَتَجَلْبَبُ	X	لَا تَتَجَلْبَبُ	X
تثنیہ مؤنث غائب	تَتَجَلْبَبَانِ	X	لَا تَتَجَلْبَبَانِ	X
جمع مؤنث غائب	يَتَجَلْبَبْنَ	X	لَا يَتَجَلْبَبْنَ	X
واحد مذکر حاضر	تَتَجَلْبَبُ	X	لَا تَتَجَلْبَبُ	X
تثنیہ مذکر حاضر	تَتَجَلْبَبَانِ	X	لَا تَتَجَلْبَبَانِ	X
جمع مذکر حاضر	تَتَجَلْبَبُوْنَ	X	لَا تَتَجَلْبَبُوْنَ	X
واحد مؤنث حاضر	تَتَجَلْبَبِيْنَ	X	لَا تَتَجَلْبَبِيْنَ	X
تثنیہ مؤنث حاضر	تَتَجَلْبَبَانِ	X	لَا تَتَجَلْبَبَانِ	X
جمع مؤنث حاضر	تَتَجَلْبَبْنَ	X	لَا تَتَجَلْبَبْنَ	X
واحد متکلم	اَتَجَلْبَبُ	X	لَا اَتَجَلْبَبُ	X
متکلم مع الغیر	نَتَجَلْبَبُ	X	لَا نَتَجَلْبَبُ	X

مرکز علی بن عثمان

کتاب خریدنے کے لئے رابطہ کریں
mazahirhujveri@gmail.com
0336 - 4146 934
DarseNizami.MadinaAcademy.pk
مرکز علی بن عثمان

صرف کبیر فعل نفی تاکید/جحد

	نفی تاکید بلن ناصبہ		نفی جحد بلم جازمہ	
صیغہ	معروف	مجہول	معروف	مجہول
واحد مذکر غائب	لَنْ يَّتَجَلْبَبَ	X	لَمْ يَتَجَلْبَبْ	X
تثنیہ مذکر غائب	لَنْ يَّتَجَلْبَبَا	X	لَمْ يَتَجَلْبَبَا	X
جمع مذکر غائب	لَنْ يَّتَجَلْبَبُوْا	X	لَمْ يَتَجَلْبَبُوْا	X
واحد مؤنث غائب	لَنْ تَتَجَلْبَبَ	X	لَمْ تَتَجَلْبَبْ	X
تثنیہ مؤنث غائب	لَنْ تَتَجَلْبَبَا	X	لَمْ تَتَجَلْبَبَا	X
جمع مؤنث غائب	لَنْ يَّتَجَلْبَبْنَ	X	لَمْ يَتَجَلْبَبْنَ	X
واحد مذکر حاضر	لَنْ تَتَجَلْبَبَ	X	لَمْ تَتَجَلْبَبْ	X
تثنیہ مذکر حاضر	لَنْ تَتَجَلْبَبَا	X	لَمْ تَتَجَلْبَبَا	X
جمع مذکر حاضر	لَنْ تَتَجَلْبَبُوْا	X	لَمْ تَتَجَلْبَبُوْا	X
واحد مؤنث حاضر	لَنْ تَتَجَلْبَبِىْ	X	لَمْ تَتَجَلْبَبِىْ	X
تثنیہ مؤنث حاضر	لَنْ تَتَجَلْبَبَا	X	لَمْ تَتَجَلْبَبَا	X
جمع مؤنث حاضر	لَنْ تَتَجَلْبَبْنَ	X	لَمْ تَتَجَلْبَبْنَ	X
واحد متکلم	لَنْ اَتَجَلْبَبَ	X	لَمْ اَتَجَلْبَبْ	X
متکلم مع الغیر	لَنْ نَّتَجَلْبَبَ	X	لَمْ نَتَجَلْبَبْ	X

کتاب خریدنے کے لئے رابطہ کریں
mazahirhujveri@gmail.com
0336 - 4146 934
مرکز علی بن عثمان
DarseNizami.MadinaAcademy.pk

صرف کبیر فعل مضارع تاکید

	لام تاکید بانون تاکید ثقیلہ		لام تاکید بانون تاکید خفیفہ	
صیغہ	معروف	مجہول	معروف	مجہول
واحد مذکر غائب	لَيَتَجَلْبَبَنَّ	X	لَيَتَجَلْبَبَنْ	X
تثنیہ مذکر غائب	لَيَتَجَلْبَبَانِّ	X	X	X
جمع مذکر غائب	لَيَتَجَلْبَبُنَّ	X	لَيَتَجَلْبَبُنْ	X
واحد مؤنث غائب	لَتَتَجَلْبَبَنَّ	X	لَتَتَجَلْبَبَنْ	X
تثنیہ مؤنث غائب	لَتَتَجَلْبَبَانِّ	X	X	X
جمع مؤنث غائب	لَيَتَجَلْبَبْنَانِّ	X	X	X
واحد مذکر حاضر	لَتَتَجَلْبَبَنَّ	X	لَتَتَجَلْبَبَنْ	X
تثنیہ مذکر حاضر	لَتَتَجَلْبَبَانِّ	X	X	X
جمع مذکر حاضر	لَتَتَجَلْبَبُنَّ	X	لَتَتَجَلْبَبُنْ	X
واحد مؤنث حاضر	لَتَتَجَلْبَبِنَّ	X	لَتَتَجَلْبَبِنْ	X
تثنیہ مؤنث حاضر	لَتَتَجَلْبَبَانِّ	X	X	X
جمع مؤنث حاضر	لَتَتَجَلْبَبْنَانِّ	X	X	X
واحد متکلم	لَاَتَجَلْبَبَنَّ	X	لَاَتَجَلْبَبَنْ	X
متکلم مع الغیر	لَنَتَجَلْبَبَنَّ	X	لَنَتَجَلْبَبَنْ	X

مرکز علی بن عثمان

کتاب خریدنے کے لئے رابطہ کریں
mazahirhujveri@gmail.com
0336 - 4146 934
DarseNizami.MadinaAcademy.pk
مرکز علی بن عثمان

صرف کبیر فعل امر و نہی

	امر حاضر		نہی حاضر	
صیغہ	معروف	مجہول	معروف	مجہول
واحد مذکر حاضر	تَجَلْبَبْ	X	لَاتَجَلْبَبْ	X
تثنیہ مذکر حاضر	تَجَلْبَبَا	X	لَاتَجَلْبَبَا	X
جمع مذکر حاضر	تَجَلْبَبُوْا	X	لَاتَجَلْبَبُوْا	X
واحد مؤنث حاضر	تَجَلْبَبِیْ	X	لَاتَجَلْبَبِیْ	X
تثنیہ مؤنث حاضر	تَجَلْبَبَا	X	لَاتَجَلْبَبَا	X
جمع مؤنث حاضر	تَجَلْبَبْنَ	X	لَاتَجَلْبَبْنَ	X

	امر غائب و متکلم		نہی غائب و متکلم	
واحد مذکر غائب	لِیَتَجَلْبَبْ	X	لَایَتَجَلْبَبْ	X
تثنیہ مذکر غائب	لِیَتَجَلْبَبَا	X	لَایَتَجَلْبَبَا	X
جمع مذکر غائب	لِیَتَجَلْبَبُوْا	X	لَایَتَجَلْبَبُوْا	X
واحد مؤنث غائب	لِتَتَجَلْبَبْ	X	لَاتَتَجَلْبَبْ	X
تثنیہ مؤنث غائب	لِتَتَجَلْبَبَا	X	لَاتَتَجَلْبَبَا	X
جمع مؤنث غائب	لِیَتَجَلْبَبْنَ	X	لَایَتَجَلْبَبْنَ	X
واحد متکلم	لِاَتَجَلْبَبْ	X	لَااَتَجَلْبَبْ	X
متکلم مع الغیر	لِنَتَجَلْبَبْ	X	لَانَتَجَلْبَبْ	X

کتاب خریدنے کے لئے رابطہ کریں
mazahirhujveri@gmail.com
0336 - 4146 934
DarseNizami.MadinaAcademy.pk
مرکز علی بن عثمان

صرف کبیر فعل امر تاکید

صیغہ	امر حاضر با نون ثقیلہ		امر حاضر با نون خفیفہ	
	معروف	مجہول	معروف	مجہول
واحد مذکر حاضر	تَجَلْبَبَنَّ	X	تَجَلْبَبَنْ	X
تثنیہ مذکر حاضر	تَجَلْبَبَانِّ	X	X	X
جمع مذکر حاضر	تَجَلْبَبُنَّ	X	تَجَلْبَبُنْ	X
واحد مؤنث حاضر	تَجَلْبَبِنَّ	X	تَجَلْبَبِنْ	X
تثنیہ مؤنث حاضر	تَجَلْبَبَانِّ	X	X	X
جمع مؤنث حاضر	تَجَلْبَبْنَانِّ	X	X	X

	امر غائب و متکلم با نون ثقیلہ		امر غائب و متکلم با نون خفیفہ	
واحد مذکر غائب	لِيَتَجَلْبَبَنَّ	X	لِيَتَجَلْبَبَنْ	X
تثنیہ مذکر غائب	لِيَتَجَلْبَبَانِّ	X	X	X
جمع مذکر غائب	لِيَتَجَلْبَبُنَّ	X	لِيَتَجَلْبَبُنْ	X
واحد مؤنث غائب	لِتَتَجَلْبَبَنَّ	X	لِتَتَجَلْبَبَنْ	X
تثنیہ مؤنث غائب	لِتَتَجَلْبَبَانِّ	X	X	X
جمع مؤنث غائب	لِيَتَجَلْبَبْنَانِّ	X	X	X
واحد متکلم	لِاَتَجَلْبَبَنَّ	X	لِاَتَجَلْبَبَنْ	X
متکلم مع الغیر	لِنَتَجَلْبَبَنَّ	X	لِنَتَجَلْبَبَنْ	X

کتاب خریدنے کے لئے رابطہ کریں
mazahirhujveri@gmail.com
0336 - 4146 934
مرکز علی بن عثمان
DarseNizami.MadinaAcademy.pk

صرف کبیر فعل نہی تاکید

	نہی حاضر بانون ثقیلہ		نہی حاضر بانون خفیفہ	
صیغہ	معروف	مجہول	معروف	مجہول
واحد مذکر حاضر	لَاتَتَجَلْبَبَنَّ	X	لَاتَتَجَلْبَبَنْ	X
تثنیہ مذکر حاضر	لَاتَتَجَلْبَبَانِّ	X	X	X
جمع مذکر حاضر	لَاتَتَجَلْبَبُنَّ	X	لَاتَتَجَلْبَبُنْ	X
واحد مؤنث حاضر	لَاتَتَجَلْبَبِنَّ	X	لَاتَتَجَلْبَبِنْ	X
تثنیہ مؤنث حاضر	لَاتَتَجَلْبَبَانِّ	X	X	X
جمع مؤنث حاضر	لَاتَتَجَلْبَبْنَانِّ	X	X	X

	نہی غائب ومتکلم بانون ثقیلہ		نہی غائب ومتکلم بانون خفیفہ	
واحد مذکر غائب	لَايَتَجَلْبَبَنَّ	X	لَايَتَجَلْبَبَنْ	X
تثنیہ مذکر غائب	لَايَتَجَلْبَبَانِّ	X	X	X
جمع مذکر غائب	لَايَتَجَلْبَبُنَّ	X	لَايَتَجَلْبَبُنْ	X
واحد مؤنث غائب	لَاتَتَجَلْبَبَنَّ	X	لَاتَتَجَلْبَبَنْ	X
تثنیہ مؤنث غائب	لَاتَتَجَلْبَبَانِّ	X	X	X
جمع مؤنث غائب	لَايَتَجَلْبَبْنَانِّ	X	X	X
واحد متکلم	لَااَتَجَلْبَبَنَّ	X	لَااَتَجَلْبَبَنْ	X
متکلم مع الغیر	لَانَتَجَلْبَبَنَّ	X	لَانَتَجَلْبَبَنْ	X

کتاب خریدنے کے لئے رابطہ کریں
mazahirhujveri@gmail.com
0336 - 4146 934
DarseNizami.MadinaAcademy.pk
مرکز علی بن عثمان

مرکز علی بن عثمان

صرف کبیر اسم

اسمِ فاعل		اسمِ مفعول	اسمِ ظرف	
صیغہ	گردان	گردان	صیغہ	گردان
واحد مذکر	مُتَجَلْبِبٌ	X	واحد	مُتَجَلْبَبٌ
تثنیہ مذکر	مُتَجَلْبِبَانِ	X	تثنیہ	مُتَجَلْبَبَانِ
جمع مذکر	مُتَجَلْبِبُوْنَ	X	جمع	مُتَجَلْبَبَاتٌ
واحد مؤنث	مُتَجَلْبِبَةٌ	X	X	X
تثنیہ مؤنث	مُتَجَلْبِبَتَانِ	X	X	X
جمع مؤنث	مُتَجَلْبِبَاتٌ	X	X	X

مرکز علی بن عثمان

مصادر

	مصدر	حروفِ اصلیہ	معنیٰ	صرف صغیر
۱	اَلتَّجَلْبُبُ	ج ۔ ل ۔ ب	چادر پہننا	پہلے گزر چکی
۲	اَلتَّغَبْرُرُ	غ ۔ ب ۔ ر	گرد آلود ہونا	تَغَبْرَرَ يَتَغَبْرَرُ تَغَبْرُرًا فَهُوَ مُتَغَبْرِرٌ اَلْاَمْرُ مِنْهُ تَغَبْرَرْ وَالنَّهْيُ عَنْهُ لَاتَتَغَبْرَرْ اَلظَّرْفُ مِنْهُ مُتَغَبْرَرٌ

”جو کوئی جان بوجھ کر نماز چھوڑے اس کا نام جہنم کے دروازے پر لکھ دیا جاتا ہے“

[الحدیث]

کتاب خریدنے کے لئے رابطہ کریں
mazahirhujveri@gmail.com
0336 - 4146 934
مرکز علی بن عثمان
DarseNizami.MadinaAcademy.pk

مرکز علی بن عثمان

دوسرا باب

تَفَعْنُلٌ

صرف صغیر

تَقَلْنَسَ [فعل ماضی معروف]	يَتَقَلْنَسُ [فعل مضارع معروف]	تَقَلْنُسًا [مصدر مبنی للفاعل]	فَهُوَ مُتَقَلْنِسٌ [اسمِ فاعل]
X [فعل ماضی مجہول]	X [فعل مضارع مجہول]	X [مصدر مبنی للمفعول]	فَذَاكَ X [اسمِ مفعول]
اَلْاَمْرُ مِنْهُ تَقَلْنَسْ [فعل امر]	وَالنَّهْيُ عَنْهُ لَاتَتَقَلْنَسْ [فعل نہی]	اَلظَّرْفُ مِنْهُ مُتَقَلْنَسٌ [اسمِ ظرف]	وَالْاٰلَةُ مِنْهُ X [اسمِ آلہ صغریٰ]
X [اسمِ آلہ وسطیٰ]	X [اسمِ آلہ کبریٰ]	اَفْعَلُ التَّفْضِيْلِ لِلْمُذَكَّرِ مِنْهُ X [اسمِ تفضیل مذکر]	وَالْمُؤَنَّثِ مِنْهُ X [اسمِ تفضیل مؤنث]

کتاب خریدنے کے لئے رابطہ کریں
mazahirhujveri@gmail.com
0336 - 4146 934
DarseNizami.MadinaAcademy.pk
مرکز علی بن عثمان

صرف کبیر فعل ماضی

ماضی مثبت			ماضی منفی	
صیغہ	معروف	مجہول	معروف	مجہول
واحد مذکر غائب	تَقَلْنَسَ	X	مَا تَقَلْنَسَ	X
تثنیہ مذکر غائب	تَقَلْنَسَا	X	مَا تَقَلْنَسَا	X
جمع مذکر غائب	تَقَلْنَسُوْا	X	مَا تَقَلْنَسُوْا	X
واحد مؤنث غائب	تَقَلْنَسَتْ	X	مَا تَقَلْنَسَتْ	X
تثنیہ مؤنث غائب	تَقَلْنَسَتَا	X	مَا تَقَلْنَسَتَا	X
جمع مؤنث غائب	تَقَلْنَسْنَ	X	مَا تَقَلْنَسْنَ	X
واحد مذکر حاضر	تَقَلْنَسْتَ	X	مَا تَقَلْنَسْتَ	X
تثنیہ مذکر حاضر	تَقَلْنَسْتُمَا	X	مَا تَقَلْنَسْتُمَا	X
جمع مذکر حاضر	تَقَلْنَسْتُمْ	X	مَا تَقَلْنَسْتُمْ	X
واحد مؤنث حاضر	تَقَلْنَسْتِ	X	مَا تَقَلْنَسْتِ	X
تثنیہ مؤنث حاضر	تَقَلْنَسْتُمَا	X	مَا تَقَلْنَسْتُمَا	X
جمع مؤنث حاضر	تَقَلْنَسْتُنَّ	X	مَا تَقَلْنَسْتُنَّ	X
واحد متکلم	تَقَلْنَسْتُ	X	مَا تَقَلْنَسْتُ	X
متکلم مع الغیر	تَقَلْنَسْنَا	X	مَا تَقَلْنَسْنَا	X

مرکز علی بن عثمان

کتاب خریدنے کے لئے رابطہ کریں
mazahirhujveri@gmail.com
0336 - 4146 934
مرکز علی بن عثمان
DarseNizami.MadinaAcademy.pk

صرف کبیر فعل مضارع

	مضارع مثبت		مضارع منفی	
صیغہ	معروف	مجہول	معروف	مجہول
واحد مذکر غائب	يَتَقَلْنَسُ	X	لَا يَتَقَلْنَسُ	X
تثنیہ مذکر غائب	يَتَقَلْنَسَانِ	X	لَا يَتَقَلْنَسَانِ	X
جمع مذکر غائب	يَتَقَلْنَسُوْنَ	X	لَا يَتَقَلْنَسُوْنَ	X
واحد مؤنث غائب	تَتَقَلْنَسُ	X	لَا تَتَقَلْنَسُ	X
تثنیہ مؤنث غائب	تَتَقَلْنَسَانِ	X	لَا تَتَقَلْنَسَانِ	X
جمع مؤنث غائب	يَتَقَلْنَسْنَ	X	لَا يَتَقَلْنَسْنَ	X
واحد مذکر حاضر	تَتَقَلْنَسُ	X	لَا تَتَقَلْنَسُ	X
تثنیہ مذکر حاضر	تَتَقَلْنَسَانِ	X	لَا تَتَقَلْنَسَانِ	X
جمع مذکر حاضر	تَتَقَلْنَسُوْنَ	X	لَا تَتَقَلْنَسُوْنَ	X
واحد مؤنث حاضر	تَتَقَلْنَسِيْنَ	X	لَا تَتَقَلْنَسِيْنَ	X
تثنیہ مؤنث حاضر	تَتَقَلْنَسَانِ	X	لَا تَتَقَلْنَسَانِ	X
جمع مؤنث حاضر	تَتَقَلْنَسْنَ	X	لَا تَتَقَلْنَسْنَ	X
واحد متکلم	اَتَقَلْنَسُ	X	لَا اَتَقَلْنَسُ	X
متکلم مع الغیر	نَتَقَلْنَسُ	X	لَا نَتَقَلْنَسُ	X

مرکز علی بن عثمان

کتاب خریدنے کے لئے رابطہ کریں
mazahirhujveri@gmail.com
0336 - 4146 934
DarseNizami.MadinaAcademy.pk
مرکز علی بن عثمان

صرف کبیر فعل نفی تاکید/جحد

	نفی تاکید بلن ناصبہ		نفی جحد بلم جازمہ	
صیغہ	معروف	مجہول	معروف	مجہول
واحد مذکر غائب	لَنْ يَّتَقَلْنَسَ	X	لَمْ يَتَقَلْنَسْ	X
تثنیہ مذکر غائب	لَنْ يَّتَقَلْنَسَا	X	لَمْ يَتَقَلْنَسَا	X
جمع مذکر غائب	لَنْ يَّتَقَلْنَسُوْا	X	لَمْ يَتَقَلْنَسُوْا	X
واحد مؤنث غائب	لَنْ تَتَقَلْنَسَ	X	لَمْ تَتَقَلْنَسْ	X
تثنیہ مؤنث غائب	لَنْ تَتَقَلْنَسَا	X	لَمْ تَتَقَلْنَسَا	X
جمع مؤنث غائب	لَنْ يَّتَقَلْنَسْنَ	X	لَمْ يَتَقَلْنَسْنَ	X
واحد مذکر حاضر	لَنْ تَتَقَلْنَسَ	X	لَمْ تَتَقَلْنَسْ	X
تثنیہ مذکر حاضر	لَنْ تَتَقَلْنَسَا	X	لَمْ تَتَقَلْنَسَا	X
جمع مذکر حاضر	لَنْ تَتَقَلْنَسُوْا	X	لَمْ تَتَقَلْنَسُوْا	X
واحد مؤنث حاضر	لَنْ تَتَقَلْنَسِيْ	X	لَمْ تَتَقَلْنَسِيْ	X
تثنیہ مؤنث حاضر	لَنْ تَتَقَلْنَسَا	X	لَمْ تَتَقَلْنَسَا	X
جمع مؤنث حاضر	لَنْ تَتَقَلْنَسْنَ	X	لَمْ تَتَقَلْنَسْنَ	X
واحد متکلم	لَنْ اَتَقَلْنَسَ	X	لَمْ اَتَقَلْنَسْ	X
متکلم مع الغیر	لَنْ نَّتَقَلْنَسَ	X	لَمْ نَتَقَلْنَسْ	X

کتاب خریدنے کے لئے رابطہ کریں
mazahirhujveri@gmail.com
0336 - 4146 934
مرکز علی بن عثمان
DarseNizami.MadinaAcademy.pk

صرف کبیر فعل مضارع تاکید

	لام تاکید بانون تاکید ثقیلہ		لام تاکید بانون تاکید خفیفہ	
صیغہ	معروف	مجہول	معروف	مجہول
واحد مذکر غائب	لَيَتَقَلْنَسَنَّ	X	لَيَتَقَلْنَسَنْ	X
تثنیہ مذکر غائب	لَيَتَقَلْنَسَانِّ	X	X	X
جمع مذکر غائب	لَيَتَقَلْنَسُنَّ	X	لَيَتَقَلْنَسُنْ	X
واحد مؤنث غائب	لَتَتَقَلْنَسَنَّ	X	لَتَتَقَلْنَسَنْ	X
تثنیہ مؤنث غائب	لَتَتَقَلْنَسَانِّ	X	X	X
جمع مؤنث غائب	لَيَتَقَلْنَسْنَانِّ	X	X	X
واحد مذکر حاضر	لَتَتَقَلْنَسَنَّ	X	لَتَتَقَلْنَسَنْ	X
تثنیہ مذکر حاضر	لَتَتَقَلْنَسَانِّ	X	X	X
جمع مذکر حاضر	لَتَتَقَلْنَسُنَّ	X	لَتَتَقَلْنَسُنْ	X
واحد مؤنث حاضر	لَتَتَقَلْنَسِنَّ	X	لَتَتَقَلْنَسِنْ	X
تثنیہ مؤنث حاضر	لَتَتَقَلْنَسَانِّ	X	X	X
جمع مؤنث حاضر	لَتَتَقَلْنَسْنَانِّ	X	X	X
واحد متکلم	لَاَتَقَلْنَسَنَّ	X	لَاَتَقَلْنَسَنْ	X
متکلم مع الغیر	لَنَتَقَلْنَسَنَّ	X	لَنَتَقَلْنَسَنْ	X

کتاب خریدنے کے لئے رابطہ کریں
mazahirhujveri@gmail.com
0336 - 4146 934
مرکز علی بن عثمان
DarseNizami.MadinaAcademy.pk

صرف کبیر فعل امر و نہی

صیغہ	امر حاضر		نہی حاضر	
	معروف	مجہول	معروف	مجہول
واحد مذکر حاضر	تَقَلْنَسْ	X	لَاتَتَقَلْنَسْ	X
تثنیہ مذکر حاضر	تَقَلْنَسَا	X	لَاتَتَقَلْنَسَا	X
جمع مذکر حاضر	تَقَلْنَسُوْا	X	لَاتَتَقَلْنَسُوْا	X
واحد مؤنث حاضر	تَقَلْنَسِیْ	X	لَاتَتَقَلْنَسِیْ	X
تثنیہ مؤنث حاضر	تَقَلْنَسَا	X	لَاتَتَقَلْنَسَا	X
جمع مؤنث حاضر	تَقَلْنَسْنَ	X	لَاتَتَقَلْنَسْنَ	X

	امر غائب و متکلم		نہی غائب و متکلم	
واحد مذکر غائب	لِیَتَقَلْنَسْ	X	لَایَتَقَلْنَسْ	X
تثنیہ مذکر غائب	لِیَتَقَلْنَسَا	X	لَایَتَقَلْنَسَا	X
جمع مذکر غائب	لِیَتَقَلْنَسُوْا	X	لَایَتَقَلْنَسُوْا	X
واحد مؤنث غائب	لِتَتَقَلْنَسْ	X	لَاتَتَقَلْنَسْ	X
تثنیہ مؤنث غائب	لِتَتَقَلْنَسَا	X	لَاتَتَقَلْنَسَا	X
جمع مؤنث غائب	لِیَتَقَلْنَسْنَ	X	لَایَتَقَلْنَسْنَ	X
واحد متکلم	لِاَتَقَلْنَسْ	X	لَااَتَقَلْنَسْ	X
متکلم مع الغیر	لِنَتَقَلْنَسْ	X	لَانَتَقَلْنَسْ	X

کتاب خریدنے کے لئے رابطہ کریں
mazahirhujveri@gmail.com
0336 - 4146 934
DarseNizami.MadinaAcademy.pk
مرکز علی بن عثمان

صرف کبیر فعل امر تاکید

صیغہ	امر حاضر با نون ثقیلہ		امر حاضر با نون خفیفہ	
	معروف	مجہول	معروف	مجہول
واحد مذکر حاضر	تَقْلُنَسَنَّ	X	تَقْلُنَسَنْ	X
تثنیہ مذکر حاضر	تَقْلُنَسَانِّ	X	X	X
جمع مذکر حاضر	تَقْلُنَسُنَّ	X	تَقْلُنَسُنْ	X
واحد مؤنث حاضر	تَقْلُنَسِنَّ	X	تَقْلُنَسِنْ	X
تثنیہ مؤنث حاضر	تَقْلُنَسَانِّ	X	X	X
جمع مؤنث حاضر	تَقْلُنَسْنَانِّ	X	X	X

	امر غائب و متکلم با نون ثقیلہ		امر غائب و متکلم با نون خفیفہ	
واحد مذکر غائب	لِيَتَقَلْنَسَنَّ	X	لِيَتَقَلْنَسَنْ	X
تثنیہ مذکر غائب	لِيَتَقَلْنَسَانِّ	X	X	X
جمع مذکر غائب	لِيَتَقَلْنَسُنَّ	X	لِيَتَقَلْنَسُنْ	X
واحد مؤنث غائب	لِتَتَقَلْنَسَنَّ	X	لِتَتَقَلْنَسَنْ	X
تثنیہ مؤنث غائب	لِتَتَقَلْنَسَانِّ	X	X	X
جمع مؤنث غائب	لِيَتَقَلْنَسْنَانِّ	X	X	X
واحد متکلم	لِاَتَقَلْنَسَنَّ	X	لِاَتَقَلْنَسَنْ	X
متکلم مع الغیر	لِنَتَقَلْنَسَنَّ	X	لِنَتَقَلْنَسَنْ	X

کتاب خریدنے کے لئے رابطہ کریں
mazahirhujveri@gmail.com
0336 - 4146 934
مرکز علی بن عثمان
DarseNizami.MadinaAcademy.pk

صرف کبیر فعل نہی تاکید

	نہی حاضر بانون ثقیلہ		نہی حاضر بانون خفیفہ	
صیغہ	معروف	مجہول	معروف	مجہول
واحد مذکر حاضر	لَاتَتَقَلْنَسَنَّ	X	لَاتَتَقَلْنَسَنْ	X
تثنیہ مذکر حاضر	لَاتَتَقَلْنَسَانِّ	X	X	X
جمع مذکر حاضر	لَاتَتَقَلْنَسُنَّ	X	لَاتَتَقَلْنَسُنْ	X
واحد مؤنث حاضر	لَاتَتَقَلْنَسِنَّ	X	لَاتَتَقَلْنَسِنْ	X
تثنیہ مؤنث حاضر	لَاتَتَقَلْنَسَانِّ	X	X	X
جمع مؤنث حاضر	لَاتَتَقَلْنَسْنَانِّ	X	X	X
	نہی غائب ومتکلم بانون ثقیلہ		**نہی غائب ومتکلم بانون خفیفہ**	
واحد مذکر غائب	لَايَتَقَلْنَسَنَّ	X	لَايَتَقَلْنَسَنْ	X
تثنیہ مذکر غائب	لَايَتَقَلْنَسَانِّ	X	X	X
جمع مذکر غائب	لَايَتَقَلْنَسُنَّ	X	لَايَتَقَلْنَسُنْ	X
واحد مؤنث غائب	لَاتَتَقَلْنَسَنَّ	X	لَاتَتَقَلْنَسَنْ	X
تثنیہ مؤنث غائب	لَاتَتَقَلْنَسَانِّ	X	X	X
جمع مؤنث غائب	لَايَتَقَلْنَسْنَانِّ	X	X	X
واحد متکلم	لَااَتَقَلْنَسَنَّ	X	لَااَتَقَلْنَسَنْ	X
متکلم مع الغیر	لَانَتَقَلْنَسَنَّ	X	لَانَتَقَلْنَسَنْ	X

کتاب خریدنے کے لئے رابطہ کریں
mazahirhujveri@gmail.com
0336 - 4146 934
مرکز علی بن عثمان
DarseNizami.MadinaAcademy.pk

مرکز علی بن عثمان

صرف کبیر اسم

اسمِ فاعل		اسمِ مفعول	اسمِ ظرف	
صیغہ	گردان	گردان	صیغہ	گردان
واحد مذکر	مُتَقَلْنِسٌ	X	واحد	مُتَقَلْنَسٌ
تثنیہ مذکر	مُتَقَلْنِسَانِ	X	تثنیہ	مُتَقَلْنَسَانِ
جمع مذکر	مُتَقَلْنِسُوْنَ	X	جمع	مُتَقَلْنَسَاتٌ
واحد مؤنث	مُتَقَلْنِسَةٌ	X	X	X
تثنیہ مؤنث	مُتَقَلْنِسَتَانِ	X	X	X
جمع مؤنث	مُتَقَلْنِسَاتٌ	X	X	X

مرکز علی بن عثمان

مصادر

	مصدر	حروفِ اصلیہ	معنٰی	صرف صغیر
۱	اَلتَّقَلْنُسُ	ق - ل - س	ٹوپی پہننا	گردان ہو چکی

"جس نے دنیا میں شہرت اور دکھاوے کے لئے لباس پہنا
اللہ تعالیٰ اسے قیامت کے روز ذلت و رسوائی کا
لباس پہنائے گا"

[الحدیث]

کتاب خریدنے کے لئے رابطہ کریں
mazahirhujveri@gmail.com
0336 - 4146 934
مرکز علی بن عثمان
DarseNizami.MadinaAcademy.pk

مرکز علی بن عثمان

تیسرا باب

تَمَفْعُلٌ

صرف صغیر

تَمَسْكَنَ [فعل ماضی معروف]	يَتَمَسْكَنُ [فعل مضارع معروف]	تَمَسْكُنًا [مصدر مبنی للفاعل]	فَهُوَ مُتَمَسْكِنٌ [اسمِ فاعل]
X [فعل ماضی مجہول]	X [فعل مضارع مجہول]	X [مصدر مبنی للمفعول]	فَذَاكَ X [اسمِ مفعول]
اَلْاَمْرُ مِنْهُ تَمَسْكَنْ [فعل امر]	وَالنَّهْيُ عَنْهُ لَاتَتَمَسْكَنْ [فعل نہی]	اَلظَّرْفُ مِنْهُ مُتَمَسْكَنٌ [اسمِ ظرف]	وَالْاٰلَةُ مِنْهُ X [اسمِ آلہ صغریٰ]
X [اسمِ آلہ وسطیٰ]	X [اسمِ آلہ کبریٰ]	اَفْعَلُ التَّفْضِيْلِ لِلْمُذَكَّرِ مِنْهُ X [اسمِ تفضیل مذکر]	وَالْمُؤَنَّثِ مِنْهُ X [اسمِ تفضیل مؤنث]

کتاب خریدنے کے لئے رابطہ کریں
mazahirhujveri@gmail.com
0336 - 4146 934
مرکز علی بن عثمان
DarseNizami.MadinaAcademy.pk

صرف کبیر فعل ماضی

	ماضی مثبت		ماضی منفی	
صیغہ	معروف	مجہول	معروف	مجہول
واحد مذکر غائب	تَمَسْكَنَ	X	مَا تَمَسْكَنَ	X
تثنیہ مذکر غائب	تَمَسْكَنَا	X	مَا تَمَسْكَنَا	X
جمع مذکر غائب	تَمَسْكَنُوْا	X	مَا تَمَسْكَنُوْا	X
واحد مؤنث غائب	تَمَسْكَنَتْ	X	مَا تَمَسْكَنَتْ	X
تثنیہ مؤنث غائب	تَمَسْكَنَتَا	X	مَا تَمَسْكَنَتَا	X
جمع مؤنث غائب	تَمَسْكَنَّ	X	مَا تَمَسْكَنَّ	X
واحد مذکر حاضر	تَمَسْكَنْتَ	X	مَا تَمَسْكَنْتَ	X
تثنیہ مذکر حاضر	تَمَسْكَنْتُمَا	X	مَا تَمَسْكَنْتُمَا	X
جمع مذکر حاضر	تَمَسْكَنْتُمْ	X	مَا تَمَسْكَنْتُمْ	X
واحد مؤنث حاضر	تَمَسْكَنْتِ	X	مَا تَمَسْكَنْتِ	X
تثنیہ مؤنث حاضر	تَمَسْكَنْتُمَا	X	مَا تَمَسْكَنْتُمَا	X
جمع مؤنث حاضر	تَمَسْكَنْتُنَّ	X	مَا تَمَسْكَنْتُنَّ	X
واحد متکلم	تَمَسْكَنْتُ	X	مَا تَمَسْكَنْتُ	X
متکلم مع الغیر	تَمَسْكَنَّا	X	مَا تَمَسْكَنَّا	X

مرکز علی بن عثمان

کتاب خریدنے کے لئے رابطہ کریں
mazahirhujveri@gmail.com
0336 - 4146 934
DarseNizami.MadinaAcademy.pk
مرکز علی بن عثمان

صرف کبیر فعل مضارع

	مضارع مثبت		مضارع منفی	
صیغہ	معروف	مجہول	معروف	مجہول
واحد مذکر غائب	يَتَمَسْكَنُ	X	لَا يَتَمَسْكَنُ	X
تثنیہ مذکر غائب	يَتَمَسْكَنَانِ	X	لَا يَتَمَسْكَنَانِ	X
جمع مذکر غائب	يَتَمَسْكَنُوْنَ	X	لَا يَتَمَسْكَنُوْنَ	X
واحد مؤنث غائب	تَتَمَسْكَنُ	X	لَا تَتَمَسْكَنُ	X
تثنیہ مؤنث غائب	تَتَمَسْكَنَانِ	X	لَا تَتَمَسْكَنَانِ	X
جمع مؤنث غائب	يَتَمَسْكَنَّ	X	لَا يَتَمَسْكَنَّ	X
واحد مذکر حاضر	تَتَمَسْكَنُ	X	لَا تَتَمَسْكَنُ	X
تثنیہ مذکر حاضر	تَتَمَسْكَنَانِ	X	لَا تَتَمَسْكَنَانِ	X
جمع مذکر حاضر	تَتَمَسْكَنُوْنَ	X	لَا تَتَمَسْكَنُوْنَ	X
واحد مؤنث حاضر	تَتَمَسْكَنِيْنَ	X	لَا تَتَمَسْكَنِيْنَ	X
تثنیہ مؤنث حاضر	تَتَمَسْكَنَانِ	X	لَا تَتَمَسْكَنَانِ	X
جمع مؤنث حاضر	تَتَمَسْكَنَّ	X	لَا تَتَمَسْكَنَّ	X
واحد متکلم	اَتَمَسْكَنُ	X	لَا اَتَمَسْكَنُ	X
متکلم مع الغیر	نَتَمَسْكَنُ	X	لَا نَتَمَسْكَنُ	X

مرکز علی بن عثمان

کتاب خریدنے کے لئے رابطہ کریں
mazahirhujveri@gmail.com
0336 - 4146 934
مرکز علی بن عثمان
DarseNizami.MadinaAcademy.pk

صرف کبیر فعل نفی تاکید/جحد

	نفی تاکید بلن ناصبہ		نفی جحد بلم جازمہ	
صیغہ	معروف	مجہول	معروف	مجہول
واحد مذکر غائب	لَنْ يَّتَمَسْكَنَ	X	لَمْ يَتَمَسْكَنْ	X
تثنیہ مذکر غائب	لَنْ يَّتَمَسْكَنَا	X	لَمْ يَتَمَسْكَنَا	X
جمع مذکر غائب	لَنْ يَّتَمَسْكَنُوْا	X	لَمْ يَتَمَسْكَنُوْا	X
واحد مؤنث غائب	لَنْ تَتَمَسْكَنَ	X	لَمْ تَتَمَسْكَنْ	X
تثنیہ مؤنث غائب	لَنْ تَتَمَسْكَنَا	X	لَمْ تَتَمَسْكَنَا	X
جمع مؤنث غائب	لَنْ يَّتَمَسْكَنَّ	X	لَمْ يَتَمَسْكَنَّ	X
واحد مذکر حاضر	لَنْ تَتَمَسْكَنَ	X	لَمْ تَتَمَسْكَنْ	X
تثنیہ مذکر حاضر	لَنْ تَتَمَسْكَنَا	X	لَمْ تَتَمَسْكَنَا	X
جمع مذکر حاضر	لَنْ تَتَمَسْكَنُوْا	X	لَمْ تَتَمَسْكَنُوْا	X
واحد مؤنث حاضر	لَنْ تَتَمَسْكَنِيْ	X	لَمْ تَتَمَسْكَنِيْ	X
تثنیہ مؤنث حاضر	لَنْ تَتَمَسْكَنَا	X	لَمْ تَتَمَسْكَنَا	X
جمع مؤنث حاضر	لَنْ تَتَمَسْكَنَّ	X	لَمْ تَتَمَسْكَنَّ	X
واحد متکلم	لَنْ اَتَمَسْكَنَ	X	لَمْ اَتَمَسْكَنْ	X
متکلم مع الغیر	لَنْ نَّتَمَسْكَنَ	X	لَمْ نَتَمَسْكَنْ	X

کتاب خریدنے کے لئے رابطہ کریں
mazahirhujveri@gmail.com
0336 - 4146 934
مرکز علی بن عثمان
DarseNizami.MadinaAcademy.pk

صرف کبیر فعل مضارع تاکید

	لام تاکید بانون تاکید ثقیلہ		لام تاکید بانون تاکید خفیفہ	
صیغہ	معروف	مجہول	معروف	مجہول
واحد مذکر غائب	لَيَتَمَسْكَنَنَّ	X	لَيَتَمَسْكَنَنْ	X
تثنیہ مذکر غائب	لَيَتَمَسْكَنَانِّ	X	X	X
جمع مذکر غائب	لَيَتَمَسْكَنُنَّ	X	لَيَتَمَسْكَنُنْ	X
واحد مؤنث غائب	لَتَتَمَسْكَنَنَّ	X	لَتَتَمَسْكَنَنْ	X
تثنیہ مؤنث غائب	لَتَتَمَسْكَنَانِّ	X	X	X
جمع مؤنث غائب	لَيَتَمَسْكَنَّانِّ	X	X	X
واحد مذکر حاضر	لَتَتَمَسْكَنَنَّ	X	لَتَتَمَسْكَنَنْ	X
تثنیہ مذکر حاضر	لَتَتَمَسْكَنَانِّ	X	X	X
جمع مذکر حاضر	لَتَتَمَسْكَنُنَّ	X	لَتَتَمَسْكَنُنْ	X
واحد مؤنث حاضر	لَتَتَمَسْكَنِنَّ	X	لَتَتَمَسْكَنِنْ	X
تثنیہ مؤنث حاضر	لَتَتَمَسْكَنَانِّ	X	X	X
جمع مؤنث حاضر	لَتَتَمَسْكَنَّانِّ	X	X	X
واحد متکلم	لَاَتَمَسْكَنَنَّ	X	لَاَتَمَسْكَنَنْ	X
متکلم مع الغیر	لَنَتَمَسْكَنَنَّ	X	لَنَتَمَسْكَنَنْ	X

کتاب خریدنے کے لئے رابطہ کریں
mazahirhujveri@gmail.com
0336 - 4146 934
مرکز علی بن عثمان
DarseNizami.MadinaAcademy.pk

صرف کبیر فعل امر و نہی

	امر حاضر		نہی حاضر	
صیغہ	معروف	مجہول	معروف	مجہول
واحد مذکر حاضر	تَمَسْکَنْ	X	لَاتَتَمَسْکَنْ	X
تثنیہ مذکر حاضر	تَمَسْکَنَا	X	لَاتَتَمَسْکَنَا	X
جمع مذکر حاضر	تَمَسْکَنُوْا	X	لَاتَتَمَسْکَنُوْا	X
واحد مؤنث حاضر	تَمَسْکَنِیْ	X	لَاتَتَمَسْکَنِیْ	X
تثنیہ مؤنث حاضر	تَمَسْکَنَا	X	لَاتَتَمَسْکَنَا	X
جمع مؤنث حاضر	تَمَسْکَنَّ	X	لَاتَتَمَسْکَنَّ	X
	امر غائب و متکلم		**نہی غائب و متکلم**	
واحد مذکر غائب	لِیَتَمَسْکَنْ	X	لَایَتَمَسْکَنْ	X
تثنیہ مذکر غائب	لِیَتَمَسْکَنَا	X	لَایَتَمَسْکَنَا	X
جمع مذکر غائب	لِیَتَمَسْکَنُوْا	X	لَایَتَمَسْکَنُوْا	X
واحد مؤنث غائب	لِتَتَمَسْکَنْ	X	لَاتَتَمَسْکَنْ	X
تثنیہ مؤنث غائب	لِتَتَمَسْکَنَا	X	لَاتَتَمَسْکَنَا	X
جمع مؤنث غائب	لِیَتَمَسْکَنَّ	X	لَایَتَمَسْکَنَّ	X
واحد متکلم	لِاَتَمَسْکَنْ	X	لَااَتَمَسْکَنْ	X
متکلم مع الغیر	لِنَتَمَسْکَنْ	X	لَانَتَمَسْکَنْ	X

کتاب خریدنے کے لئے رابطہ کریں
mazahirhujveri@gmail.com
0336 - 4146 934
مرکز علی بن عثمان
DarseNizami.MadinaAcademy.pk

صرف کبیر فعل امر تاکید

صیغہ	امر حاضر با نون ثقیلہ		امر حاضر با نون خفیفہ	
	معروف	مجہول	معروف	مجہول
واحد مذکر حاضر	تَمَسْکَنَنَّ	X	تَمَسْکَنَنْ	X
تثنیہ مذکر حاضر	تَمَسْکَنَانِّ	X	X	X
جمع مذکر حاضر	تَمَسْکَنُنَّ	X	تَمَسْکَنُنْ	X
واحد مؤنث حاضر	تَمَسْکَنِنَّ	X	تَمَسْکَنِنْ	X
تثنیہ مؤنث حاضر	تَمَسْکَنَانِّ	X	X	X
جمع مؤنث حاضر	تَمَسْکَنَّانِّ	X	X	X

	امر غائب و متکلم با نون ثقیلہ		امر غائب و متکلم با نون خفیفہ	
واحد مذکر غائب	لِیَتَمَسْکَنَنَّ	X	لِیَتَمَسْکَنَنْ	X
تثنیہ مذکر غائب	لِیَتَمَسْکَنَانِّ	X	X	X
جمع مذکر غائب	لِیَتَمَسْکَنُنَّ	X	لِیَتَمَسْکَنُنْ	X
واحد مؤنث غائب	لِتَتَمَسْکَنَنَّ	X	لِتَتَمَسْکَنَنْ	X
تثنیہ مؤنث غائب	لِتَتَمَسْکَنَانِّ	X	X	X
جمع مؤنث غائب	لِیَتَمَسْکَنَّانِّ	X	X	X
واحد متکلم	لِاَتَمَسْکَنَنَّ	X	لِاَتَمَسْکَنَنْ	X
متکلم مع الغیر	لِنَتَمَسْکَنَنَّ	X	لِنَتَمَسْکَنَنْ	X

کتاب خریدنے کے لئے رابطہ کریں
mazahirhujveri@gmail.com
0336 - 4146 934
DarseNizami.MadinaAcademy.pk
مرکز علی بن عثمان

صرف کبیر فعل نہی تاکید

	نہی حاضر بانون ثقیلہ		نہی حاضر بانون خفیفہ	
صیغہ	معروف	مجہول	معروف	مجہول
واحد مذکر حاضر	لَا تَتَمَسْکَنَنَّ	X	لَا تَتَمَسْکَنَنْ	X
تثنیہ مذکر حاضر	لَا تَتَمَسْکَنَانِّ	X	X	X
جمع مذکر حاضر	لَا تَتَمَسْکَنُنَّ	X	لَا تَتَمَسْکَنُنْ	X
واحد مؤنث حاضر	لَا تَتَمَسْکَنِنَّ	X	لَا تَتَمَسْکَنِنْ	X
تثنیہ مؤنث حاضر	لَا تَتَمَسْکَنَانِّ	X	X	X
جمع مؤنث حاضر	لَا تَتَمَسْکَنَّانِّ	X	X	X

	نہی غائب ومتکلم بانون ثقیلہ		نہی غائب ومتکلم بانون خفیفہ	
واحد مذکر غائب	لَا یَتَمَسْکَنَنَّ	X	لَا یَتَمَسْکَنَنْ	X
تثنیہ مذکر غائب	لَا یَتَمَسْکَنَانِّ	X	X	X
جمع مذکر غائب	لَا یَتَمَسْکَنُنَّ	X	لَا یَتَمَسْکَنُنْ	X
واحد مؤنث غائب	لَا تَتَمَسْکَنَنَّ	X	لَا تَتَمَسْکَنَنْ	X
تثنیہ مؤنث غائب	لَا تَتَمَسْکَنَانِّ	X	X	X
جمع مؤنث غائب	لَا یَتَمَسْکَنَّانِّ	X	X	X
واحد متکلم	لَا اَتَمَسْکَنَنَّ	X	لَا اَتَمَسْکَنَنْ	X
متکلم مع الغیر	لَا نَتَمَسْکَنَنَّ	X	لَا نَتَمَسْکَنَنْ	X

کتاب خریدنے کے لئے رابطہ کریں
mazahirhujveri@gmail.com
0336 - 4146 934
DarseNizami.MadinaAcademy.pk
مرکز علی بن عثمان

مرکز علی بن عثمان

صرف کبیر اسم

اسمِ فاعل		اسمِ مفعول	اسمِ ظرف	
صیغہ	گردان	گردان	صیغہ	گردان
واحد مذکر	مُتَمَسْكِنٌ	X	واحد	مُتَمَسْكَنٌ
تثنیہ مذکر	مُتَمَسْكِنَانِ	X	تثنیہ	مُتَمَسْكَنَانِ
جمع مذکر	مُتَمَسْكِنُوْنَ	X	جمع	مُتَمَسْكَنَاتٌ
واحد مؤنث	مُتَمَسْكِنَةٌ	X	X	X
تثنیہ مؤنث	مُتَمَسْكِنَتَانِ	X	X	X
جمع مؤنث	مُتَمَسْكِنَاتٌ	X	X	X

مرکز علی بن عثمان

مصادر

	مصدر	حروفِ اصلیہ	معنٰی	صرف صغیر
۱	اَلتَّمَسْكُنُ	س ۔ ك ۔ ن	مسکین محتاج ہونا	پہلے گزر چکی
۲	اَلتَّمَنْدُلُ	ن ۔ د ۔ ل	رومال سے ہاتھ صاف کرنا	تَمَنْدَلَ يَتَمَنْدَلُ تَمَنْدُلًا فَهُوَ مُتَمَنْدِلٌ اَلْاَمْرُ مِنْهُ تَمَنْدَلْ وَالنَّهْيُ عَنْهُ لَاتَتَمَنْدَلْ اَلظَّرْفُ مِنْهُ مُتَمَنْدَلٌ

"کسی عربی کو کسی عجمی پر، کسی عجمی کو کسی عربی پر، کسی گورے کو کسی کالے پر اور کسی کالے کو کسی گورے پر کوئی فضیلت نہیں سوائے تقوٰی کے سبب سے"

[الحدیث]

کتاب خریدنے کے لئے رابطہ کریں
mazahirhujveri@gmail.com
0336 - 4146 934
مرکز علی بن عثمان
DarseNizami.MadinaAcademy.pk

مرکز علی بن عثمان

چوتھا باب

تَفَعُلَةٌ

صرف صغیر

تَعَفُرَتَ [فعل ماضی معروف]	يَتَعَفُرَتُ [فعل مضارع معروف]	تَعَفُرُتًا [مصدر مبنی للفاعل]	فَهُوَ مُتَعَفُرِتٌ [اسمِ فاعل]
X [فعل ماضی مجہول]	X [فعل مضارع مجہول]	X [مصدر مبنی للمفعول]	فَذَاكَ X [اسمِ مفعول]
اَلْاَمْرُ مِنْهُ تَعَفُرَتْ [فعل امر]	وَالنَّهْيُ عَنْهُ لَاتَعَفُرَتْ [فعل نہی]	اَلظَّرْفُ مِنْهُ مُتَعَفُرَتٌ [اسمِ ظرف]	وَالْاٰلَةُ مِنْهُ X [اسمِ آلہ صغریٰ]
X [اسمِ آلہ وسطیٰ]	X [اسمِ آلہ کبریٰ]	اَفْعَلُ التَّفْضِيْلِ لِلْمُذَكَّرِ مِنْهُ X [اسمِ تفضیل مذکر]	وَالْمُؤَنَّثِ مِنْهُ X [اسمِ تفضیل مؤنث]

کتاب خریدنے کے لئے رابطہ کریں
mazahirhujveri@gmail.com
0336 - 4146 934
DarseNizami.MadinaAcademy.pk
مرکز علی بن عثمان

صرف کبیر فعل ماضی

	ماضی مثبت		ماضی منفی	
صیغہ	معروف	مجہول	معروف	مجہول
واحد مذکر غائب	تَعَفْرَتَ	X	مَا تَعَفْرَتَ	X
تثنیہ مذکر غائب	تَعَفْرَتَا	X	مَا تَعَفْرَتَا	X
جمع مذکر غائب	تَعَفْرَتُوْا	X	مَا تَعَفْرَتُوْا	X
واحد مؤنث غائب	تَعَفْرَتَتْ	X	مَا تَعَفْرَتَتْ	X
تثنیہ مؤنث غائب	تَعَفْرَتَتَا	X	مَاتَعَفْرَتَتَا	X
جمع مؤنث غائب	تَعَفْرَتْنَ	X	مَا تَعَفْرَتْنَ	X
واحد مذکر حاضر	تَعَفْرَتَّ	X	مَا تَعَفْرَتَّ	X
تثنیہ مذکر حاضر	تَعَفْرَتُّمَا	X	مَا تَعَفْرَتُّمَا	X
جمع مذکر حاضر	تَعَفْرَتُّمْ	X	مَا تَعَفْرَتُّمْ	X
واحد مؤنث حاضر	تَعَفْرَتِّ	X	مَا تَعَفْرَتِّ	X
تثنیہ مؤنث حاضر	تَعَفْرَتُّمَا	X	مَا تَعَفْرَتُّمَا	X
جمع مؤنث حاضر	تَعَفْرَتُّنَّ	X	مَا تَعَفْرَتُّنَّ	X
واحد متکلم	تَعَفْرَتُّ	X	مَا تَعَفْرَتُّ	X
متکلم مع الغیر	تَعَفْرَتْنَا	X	مَا تَعَفْرَتْنَا	X

مرکز علی بن عثمان

کتاب خریدنے کے لئے رابطہ کریں
mazahirhujveri@gmail.com
0336 - 4146 934
DarseNizami.MadinaAcademy.pk
مرکز علی بن عثمان

صرف کبیر فعل مضارع

	مضارع مثبت		مضارع منفی	
صیغہ	معروف	مجہول	معروف	مجہول
واحد مذکر غائب	يَتَعَفْرَتُ	X	لَا يَتَعَفْرَتُ	X
تثنیہ مذکر غائب	يَتَعَفْرَتَانِ	X	لَا يَتَعَفْرَتَانِ	X
جمع مذکر غائب	يَتَعَفْرَتُوْنَ	X	لَا يَتَعَفْرَتُوْنَ	X
واحد مؤنث غائب	تَتَعَفْرَتُ	X	لَا تَتَعَفْرَتُ	X
تثنیہ مؤنث غائب	تَتَعَفْرَتَانِ	X	لَا تَتَعَفْرَتَانِ	X
جمع مؤنث غائب	يَتَعَفْرَتْنَ	X	لَا يَتَعَفْرَتْنَ	X
واحد مذکر حاضر	تَتَعَفْرَتُ	X	لَا تَتَعَفْرَتُ	X
تثنیہ مذکر حاضر	تَتَعَفْرَتَانِ	X	لَا تَتَعَفْرَتَانِ	X
جمع مذکر حاضر	تَتَعَفْرَتُوْنَ	X	لَا تَتَعَفْرَتُوْنَ	X
واحد مؤنث حاضر	تَتَعَفْرَتِيْنَ	X	لَا تَتَعَفْرَتِيْنَ	X
تثنیہ مؤنث حاضر	تَتَعَفْرَتَانِ	X	لَا تَتَعَفْرَتَانِ	X
جمع مؤنث حاضر	تَتَعَفْرَتْنَ	X	لَا تَتَعَفْرَتْنَ	X
واحد متکلم	اَتَعَفْرَتُ	X	لَا اَتَعَفْرَتُ	X
متکلم مع الغیر	نَتَعَفْرَتُ	X	لَا نَتَعَفْرَتُ	X

مرکز علی بن عثمان

کتاب خریدنے کے لئے رابطہ کریں
mazahirhujveri@gmail.com
0336 - 4146 934
DarseNizami.MadinaAcademy.pk
مرکز علی بن عثمان

صرف کبیر فعل نفی تاکید/جحد

	نفی تاکید بلن ناصبہ		نفی جحد بلم جازمہ	
صیغہ	معروف	مجہول	معروف	مجہول
واحد مذکر غائب	لَنْ يَّتَعَفْرَتَ	X	لَمْ يَتَعَفْرَتْ	X
تثنیہ مذکر غائب	لَنْ يَّتَعَفْرَتَا	X	لَمْ يَتَعَفْرَتَا	X
جمع مذکر غائب	لَنْ يَّتَعَفْرَتُوْا	X	لَمْ يَتَعَفْرَتُوْا	X
واحد مؤنث غائب	لَنْ تَتَعَفْرَتَ	X	لَمْ تَتَعَفْرَتْ	X
تثنیہ مؤنث غائب	لَنْ تَتَعَفْرَتَا	X	لَمْ تَتَعَفْرَتَا	X
جمع مؤنث غائب	لَنْ يَّتَعَفْرَتْنَ	X	لَمْ يَتَعَفْرَتْنَ	X
واحد مذکر حاضر	لَنْ تَتَعَفْرَتَ	X	لَمْ تَتَعَفْرَتْ	X
تثنیہ مذکر حاضر	لَنْ تَتَعَفْرَتَا	X	لَمْ تَتَعَفْرَتَا	X
جمع مذکر حاضر	لَنْ تَتَعَفْرَتُوْا	X	لَمْ تَتَعَفْرَتُوْا	X
واحد مؤنث حاضر	لَنْ تَتَعَفْرَتِيْ	X	لَمْ تَتَعَفْرَتِيْ	X
تثنیہ مؤنث حاضر	لَنْ تَتَعَفْرَتَا	X	لَمْ تَتَعَفْرَتَا	X
جمع مؤنث حاضر	لَنْ تَتَعَفْرَتْنَ	X	لَمْ تَتَعَفْرَتْنَ	X
واحد متکلم	لَنْ اَتَعَفْرَتَ	X	لَمْ اَتَعَفْرَتْ	X
متکلم مع الغیر	لَنْ نَّتَعَفْرَتَ	X	لَمْ نَتَعَفْرَتْ	X

مرکز علی بن عثمان

کتاب خریدنے کے لئے رابطہ کریں
mazahirhujveri@gmail.com
0336 - 4146 934
DarseNizami.MadinaAcademy.pk
مرکز علی بن عثمان

صرف کبیر فعل مضارع تاکید

صیغہ	لام تاکید بانون تاکید ثقیلہ		لام تاکید بانون تاکید خفیفہ	
	معروف	مجہول	معروف	مجہول
واحد مذکر غائب	لَيَتَعَفُرَتَنَّ	X	لَيَتَعَفُرَتَنْ	X
تثنیہ مذکر غائب	لَيَتَعَفُرَتَانِّ	X	X	X
جمع مذکر غائب	لَيَتَعَفُرَتُنَّ	X	لَيَتَعَفُرَتُنْ	X
واحد مؤنث غائب	لَتَتَعَفُرَتَنَّ	X	لَتَتَعَفُرَتَنْ	X
تثنیہ مؤنث غائب	لَتَتَعَفُرَتَانِّ	X	X	X
جمع مؤنث غائب	لَيَتَعَفُرَتُنَانِّ	X	X	X
واحد مذکر حاضر	لَتَتَعَفُرَتَنَّ	X	لَتَتَعَفُرَتَنْ	X
تثنیہ مذکر حاضر	لَتَتَعَفُرَتَانِّ	X	X	X
جمع مذکر حاضر	لَتَتَعَفُرَتُنَّ	X	لَتَتَعَفُرَتُنْ	X
واحد مؤنث حاضر	لَتَتَعَفُرَتِنَّ	X	لَتَتَعَفُرَتِنْ	X
تثنیہ مؤنث حاضر	لَتَتَعَفُرَتَانِّ	X	X	X
جمع مؤنث حاضر	لَتَتَعَفُرَتُنَانِّ	X	X	X
واحد متکلم	لَاَتَعَفُرَتَنَّ	X	لَاَتَعَفُرَتَنْ	X
متکلم مع الغیر	لَنَتَعَفُرَتَنَّ	X	لَنَتَعَفُرَتَنْ	X

مرکز علی بن عثمان

کتاب خریدنے کے لئے رابطہ کریں
mazahirhujveri@gmail.com
0336 - 4146 934
مرکز علی بن عثمان
DarseNizami.MadinaAcademy.pk

صرف کبیر فعل امر و نہی

	امر حاضر		نہی حاضر	
صیغہ	معروف	مجہول	معروف	مجہول
واحد مذکر حاضر	تَعَفَّرْتُ	X	لَاتَتَعَفَّرْتُ	X
تثنیہ مذکر حاضر	تَعَفَّرْتَا	X	لَاتَتَعَفَّرْتَا	X
جمع مذکر حاضر	تَعَفَّرْتُوْا	X	لَاتَتَعَفَّرْتُوْا	X
واحد مؤنث حاضر	تَعَفَّرْتِیْ	X	لَاتَتَعَفَّرْتِیْ	X
تثنیہ مؤنث حاضر	تَعَفَّرْتَا	X	لَاتَتَعَفَّرْتَا	X
جمع مؤنث حاضر	تَعَفَّرْتُنَّ	X	لَاتَتَعَفَّرْتُنَّ	X

	امر غائب و متکلم		نہی غائب و متکلم	
واحد مذکر غائب	لِیَتَعَفَّرْتُ	X	لَایَتَعَفَّرْتُ	X
تثنیہ مذکر غائب	لِیَتَعَفَّرْتَا	X	لَایَتَعَفَّرْتَا	X
جمع مذکر غائب	لِیَتَعَفَّرْتُوْا	X	لَایَتَعَفَّرْتُوْا	X
واحد مؤنث غائب	لِتَتَعَفَّرْتُ	X	لَاتَتَعَفَّرْتُ	X
تثنیہ مؤنث غائب	لِتَتَعَفَّرْتَا	X	لَاتَتَعَفَّرْتَا	X
جمع مؤنث غائب	لِیَتَعَفَّرْتُنَّ	X	لَایَتَعَفَّرْتُنَّ	X
واحد متکلم	لِاَتَعَفَّرْتُ	X	لَااَتَعَفَّرْتُ	X
متکلم مع الغیر	لِنَتَعَفَّرْتُ	X	لَانَتَعَفَّرْتُ	X

کتاب خریدنے کے لئے رابطہ کریں
mazahirhujveri@gmail.com
0336 - 4146 934
DarseNizami.MadinaAcademy.pk
مرکز علی بن عثمان

صرف کبیر فعل امر تاکید

	امر حاضر با نون ثقیلہ		امر حاضر با نون خفیفہ	
صیغہ	معروف	مجہول	معروف	مجہول
واحد مذکر حاضر	تَعَفْرَتَنَّ	X	تَعَفْرَتَنْ	X
تثنیہ مذکر حاضر	تَعَفْرَتَانِّ	X	X	X
جمع مذکر حاضر	تَعَفْرَتُنَّ	X	تَعَفْرَتُنْ	X
واحد مؤنث حاضر	تَعَفْرَتِنَّ	X	تَعَفْرَتِنْ	X
تثنیہ مؤنث حاضر	تَعَفْرَتَانِّ	X	X	X
جمع مؤنث حاضر	تَعَفْرَتْنَانِّ	X	X	X

	امر غائب و متکلم با نون ثقیلہ		امر غائب و متکلم با نون خفیفہ	
واحد مذکر غائب	لِيَتَعَفْرَتَنَّ	X	لِيَتَعَفْرَتَنْ	X
تثنیہ مذکر غائب	لِيَتَعَفْرَتَانِّ	X	X	X
جمع مذکر غائب	لِيَتَعَفْرَتُنَّ	X	لِيَتَعَفْرَتُنْ	X
واحد مؤنث غائب	لِتَتَعَفْرَتَنَّ	X	لِتَتَعَفْرَتَنْ	X
تثنیہ مؤنث غائب	لِتَتَعَفْرَتَانِّ	X	X	X
جمع مؤنث غائب	لِيَتَعَفْرَتْنَانِّ	X	X	X
واحد متکلم	لِاَتَعَفْرَتَنَّ	X	لِاَتَعَفْرَتَنْ	X
متکلم مع الغیر	لِنَتَعَفْرَتَنَّ	X	لِنَتَعَفْرَتَنْ	X

کتاب خریدنے کے لئے رابطہ کریں
mazahirhujveri@gmail.com
0336 - 4146 934
مرکز علی بن عثمان
DarseNizami.MadinaAcademy.pk

صرف کبیر فعل نہی تاکید

صیغہ	نہی حاضر بانون ثقیلہ		نہی حاضر بانون خفیفہ	
	معروف	مجہول	معروف	مجہول
واحد مذکر حاضر	لَاتَتَعَفْرَتَنَّ	X	لَاتَتَعَفْرَتَنْ	X
تثنیہ مذکر حاضر	لَاتَتَعَفْرَتَانِّ	X	X	X
جمع مذکر حاضر	لَاتَتَعَفْرَتُنَّ	X	لَاتَتَعَفْرَتُنْ	X
واحد مؤنث حاضر	لَاتَتَعَفْرَتِنَّ	X	لَاتَتَعَفْرَتِنْ	X
تثنیہ مؤنث حاضر	لَاتَتَعَفْرَتَانِّ	X	X	X
جمع مؤنث حاضر	لَاتَتَعَفْرَتْنَانِّ	X	X	X

	نہی غائب ومتکلم بانون ثقیلہ		نہی غائب ومتکلم بانون خفیفہ	
واحد مذکر غائب	لَایَتَعَفْرَتَنَّ	X	لَایَتَعَفْرَتَنْ	X
تثنیہ مذکر غائب	لَایَتَعَفْرَتَانِّ	X	X	X
جمع مذکر غائب	لَایَتَعَفْرَتُنَّ	X	لَایَتَعَفْرَتُنْ	X
واحد مؤنث غائب	لَاتَتَعَفْرَتَنَّ	X	لَاتَتَعَفْرَتَنْ	X
تثنیہ مؤنث غائب	لَاتَتَعَفْرَتَانِّ	X	X	X
جمع مؤنث غائب	لَایَتَعَفْرَتْنَانِّ	X	X	X
واحد متکلم	لَااَتَعَفْرَتَنَّ	X	لَااَتَعَفْرَتَنْ	X
متکلم مع الغیر	لَانَتَعَفْرَتَنَّ	X	لَانَتَعَفْرَتَنْ	X

کتاب خریدنے کے لئے رابطہ کریں
mazahirhujveri@gmail.com
0336 - 4146 934
مرکز علی بن عثمان
DarseNizami.MadinaAcademy.pk

مرکز علی بن عثمان

صرف کبیر اسم

اسمِ فاعل		اسمِ مفعول	اسمِ ظرف	
صیغہ	گردان	گردان	صیغہ	گردان
واحد مذکر	مُتَعَفِرٌتٌ	X	واحد	مُتَعَفَرَتٌ
تثنیہ مذکر	مُتَعَفِرَتَانِ	X	تثنیہ	مُتَعَفَرَتَانِ
جمع مذکر	مُتَعَفِرُتُوْنَ	X	جمع	مُتَعَفَرَتَاتٌ
واحد مؤنث	مُتَعَفِرَتَةٌ	X	X	X
تثنیہ مؤنث	مُتَعَفِرَتَتَانِ	X	X	X
جمع مؤنث	مُتَعَفِرَتَاتٌ	X	X	X

مرکز علی بن عثمان

مصادر

	مصدر	حروفِ اصلیہ	معنٰی	صرف صغیر
۱	اَلتَّعَفُرَةُ	ع ۔ ف ۔ ر	خبیث ہونا	گردان ہو چکی

"ایک دوسرے کے برے نام نہ رکھو"

[القرآن]

کتاب خریدنے کے لئے رابطہ کریں
mazahirhujveri@gmail.com
0336 - 4146 934
مرکز علی بن عثمان
DarseNizami.MadinaAcademy.pk

مرکز علی بن عثمان

پانچواں باب

تَفَوُعُلٌ

صرف صغیر

تَجَوْرَبَ [فعل ماضی معروف]	يَتَجَوْرَبُ [فعل مضارع معروف]	تَجَوْرُبًا [مصدر مبنی للفاعل]	فَهُوَ مُتَجَوْرِبٌ [اسمِ فاعل]
X [فعل ماضی مجہول]	X [فعل مضارع مجہول]	X [مصدر مبنی للمفعول]	فَذَاكَ X [اسمِ مفعول]
اَلْاَمْرُ مِنْهُ تَجَوْرَبْ [فعل امر]	وَالنَّهْيُ عَنْهُ لَاتَتَجَوْرَبْ [فعل نہی]	اَلظَّرْفُ مِنْهُ مُتَجَوْرَبٌ [اسمِ ظرف]	وَالْاٰلَةُ مِنْهُ X [اسمِ آلہ صغریٰ]
X [اسمِ آلہ وسطیٰ]	X [اسمِ آلہ کبریٰ]	اَفْعَلُ التَّفْضِيْلِ لِلْمُذَكَّرِ مِنْهُ X [اسمِ تفضیل مذکر]	وَالْمُؤَنَّثِ مِنْهُ X [اسمِ تفضیل مؤنث]

کتاب خریدنے کے لئے رابطہ کریں
mazahirhujveri@gmail.com
0336 - 4146 934
DarseNizami.MadinaAcademy.pk
مرکز علی بن عثمان

صرف کبیر فعل ماضی

	ماضی مثبت		ماضی منفی	
صیغہ	معروف	مجہول	معروف	مجہول
واحد مذکر غائب	تَجَوْرَبَ	X	مَا تَجَوْرَبَ	X
تثنیہ مذکر غائب	تَجَوْرَبَا	X	مَا تَجَوْرَبَا	X
جمع مذکر غائب	تَجَوْرَبُوْا	X	مَا تَجَوْرَبُوْا	X
واحد مؤنث غائب	تَجَوْرَبَتْ	X	مَا تَجَوْرَبَتْ	X
تثنیہ مؤنث غائب	تَجَوْرَبَتَا	X	مَا تَجَوْرَبَتَا	X
جمع مؤنث غائب	تَجَوْرَبْنَ	X	مَا تَجَوْرَبْنَ	X
واحد مذکر حاضر	تَجَوْرَبْتَ	X	مَا تَجَوْرَبْتَ	X
تثنیہ مذکر حاضر	تَجَوْرَبْتُمَا	X	مَا تَجَوْرَبْتُمَا	X
جمع مذکر حاضر	تَجَوْرَبْتُمْ	X	مَا تَجَوْرَبْتُمْ	X
واحد مؤنث حاضر	تَجَوْرَبْتِ	X	مَا تَجَوْرَبْتِ	X
تثنیہ مؤنث حاضر	تَجَوْرَبْتُمَا	X	مَا تَجَوْرَبْتُمَا	X
جمع مؤنث حاضر	تَجَوْرَبْتُنَّ	X	مَا تَجَوْرَبْتُنَّ	X
واحد متکلم	تَجَوْرَبْتُ	X	مَا تَجَوْرَبْتُ	X
متکلم مع الغیر	تَجَوْرَبْنَا	X	مَا تَجَوْرَبْنَا	X

مرکز علی بن عثمان

کتاب خریدنے کے لئے رابطہ کریں
mazahirhujveri@gmail.com
0336 - 4146 934
DarseNizami.MadinaAcademy.pk
مرکز علی بن عثمان

صرف کبیر فعل مضارع

	مضارع مثبت		مضارع منفی	
صیغہ	معروف	مجہول	معروف	مجہول
واحد مذکر غائب	يَتَجَوْرَبُ	X	لَا يَتَجَوْرَبُ	X
تثنیہ مذکر غائب	يَتَجَوْرَبَانِ	X	لَا يَتَجَوْرَبَانِ	X
جمع مذکر غائب	يَتَجَوْرَبُوْنَ	X	لَا يَتَجَوْرَبُوْنَ	X
واحد مؤنث غائب	تَتَجَوْرَبُ	X	لَا تَتَجَوْرَبُ	X
تثنیہ مؤنث غائب	تَتَجَوْرَبَانِ	X	لَا تَتَجَوْرَبَانِ	X
جمع مؤنث غائب	يَتَجَوْرَبْنَ	X	لَا يَتَجَوْرَبْنَ	X
واحد مذکر حاضر	تَتَجَوْرَبُ	X	لَا تَتَجَوْرَبُ	X
تثنیہ مذکر حاضر	تَتَجَوْرَبَانِ	X	لَا تَتَجَوْرَبَانِ	X
جمع مذکر حاضر	تَتَجَوْرَبُوْنَ	X	لَا تَتَجَوْرَبُوْنَ	X
واحد مؤنث حاضر	تَتَجَوْرَبِيْنَ	X	لَا تَتَجَوْرَبِيْنَ	X
تثنیہ مؤنث حاضر	تَتَجَوْرَبَانِ	X	لَا تَتَجَوْرَبَانِ	X
جمع مؤنث حاضر	تَتَجَوْرَبْنَ	X	لَا تَتَجَوْرَبْنَ	X
واحد متکلم	اَتَجَوْرَبُ	X	لَا اَتَجَوْرَبُ	X
متکلم مع الغیر	نَتَجَوْرَبُ	X	لَا نَتَجَوْرَبُ	X

مرکز علی بن عثمان

کتاب خریدنے کے لئے رابطہ کریں
mazahirhujveri@gmail.com
0336 - 4146 934
DarseNizami.MadinaAcademy.pk
مرکز علی بن عثمان

صرف کبیر فعل نفی تاکید/جحد

	نفی تاکید بلن ناصبہ		نفی جحد بلم جازمہ	
صیغہ	معروف	مجہول	معروف	مجہول
واحد مذکر غائب	لَنْ يَّتَجَوْرَبَ	X	لَمْ يَتَجَوْرَبْ	X
تثنیہ مذکر غائب	لَنْ يَّتَجَوْرَبَا	X	لَمْ يَتَجَوْرَبَا	X
جمع مذکر غائب	لَنْ يَّتَجَوْرَبُوْا	X	لَمْ يَتَجَوْرَبُوْا	X
واحد مؤنث غائب	لَنْ تَتَجَوْرَبَ	X	لَمْ تَتَجَوْرَبْ	X
تثنیہ مؤنث غائب	لَنْ تَتَجَوْرَبَا	X	لَمْ تَتَجَوْرَبَا	X
جمع مؤنث غائب	لَنْ يَّتَجَوْرَبْنَ	X	لَمْ يَتَجَوْرَبْنَ	X
واحد مذکر حاضر	لَنْ تَتَجَوْرَبَ	X	لَمْ تَتَجَوْرَبْ	X
تثنیہ مذکر حاضر	لَنْ تَتَجَوْرَبَا	X	لَمْ تَتَجَوْرَبَا	X
جمع مذکر حاضر	لَنْ تَتَجَوْرَبُوْا	X	لَمْ تَتَجَوْرَبُوْا	X
واحد مؤنث حاضر	لَنْ تَتَجَوْرَبِيْ	X	لَمْ تَتَجَوْرَبِيْ	X
تثنیہ مؤنث حاضر	لَنْ تَتَجَوْرَبَا	X	لَمْ تَتَجَوْرَبَا	X
جمع مؤنث حاضر	لَنْ تَتَجَوْرَبْنَ	X	لَمْ تَتَجَوْرَبْنَ	X
واحد متکلم	لَنْ اَتَجَوْرَبَ	X	لَمْ اَتَجَوْرَبْ	X
متکلم مع الغیر	لَنْ نَّتَجَوْرَبَ	X	لَمْ نَتَجَوْرَبْ	X

کتاب خریدنے کے لئے رابطہ کریں
mazahirhujveri@gmail.com
0336 - 4146 934
مرکز علی بن عثمان
DarseNizami.MadinaAcademy.pk

صرف کبیر فعل مضارع تاکید

	لام تاکید بانون تاکید ثقیلہ		لام تاکید بانون تاکید خفیفہ	
صیغہ	معروف	مجہول	معروف	مجہول
واحد مذکر غائب	لَيَتَجَوْرَبَنَّ	X	لَيَتَجَوْرَبَنْ	X
تثنیہ مذکر غائب	لَيَتَجَوْرَبَانِّ	X	X	X
جمع مذکر غائب	لَيَتَجَوْرَبُنَّ	X	لَيَتَجَوْرَبُنْ	X
واحد مؤنث غائب	لَتَتَجَوْرَبَنَّ	X	لَتَتَجَوْرَبَنْ	X
تثنیہ مؤنث غائب	لَتَتَجَوْرَبَانِّ	X	X	X
جمع مؤنث غائب	لَيَتَجَوْرَبْنَانِّ	X	X	X
واحد مذکر حاضر	لَتَتَجَوْرَبَنَّ	X	لَتَتَجَوْرَبَنْ	X
تثنیہ مذکر حاضر	لَتَتَجَوْرَبَانِّ	X	X	X
جمع مذکر حاضر	لَتَتَجَوْرَبُنَّ	X	لَتَتَجَوْرَبُنْ	X
واحد مؤنث حاضر	لَتَتَجَوْرَبِنَّ	X	لَتَتَجَوْرَبِنْ	X
تثنیہ مؤنث حاضر	لَتَتَجَوْرَبَانِّ	X	X	X
جمع مؤنث حاضر	لَتَتَجَوْرَبْنَانِّ	X	X	X
واحد متکلم	لَاَتَجَوْرَبَنَّ	X	لَاَتَجَوْرَبَنْ	X
متکلم مع الغیر	لَنَتَجَوْرَبَنَّ	X	لَنَتَجَوْرَبَنْ	X

مرکز علی بن عثمان

کتاب خریدنے کے لئے رابطہ کریں
mazahirhujveri@gmail.com
0336 - 4146 934
DarseNizami.MadinaAcademy.pk
مرکز علی بن عثمان

صرف کبیر فعل امر و نہی

	امر حاضر		نہی حاضر	
صیغہ	معروف	مجہول	معروف	مجہول
واحد مذکر حاضر	تَجَوْرَبْ	X	لَاتَتَجَوْرَبْ	X
تثنیہ مذکر حاضر	تَجَوْرَبَا	X	لَاتَتَجَوْرَبَا	X
جمع مذکر حاضر	تَجَوْرَبُوْا	X	لَاتَتَجَوْرَبُوْا	X
واحد مؤنث حاضر	تَجَوْرَبِیْ	X	لَاتَتَجَوْرَبِیْ	X
تثنیہ مؤنث حاضر	تَجَوْرَبَا	X	لَاتَتَجَوْرَبَا	X
جمع مؤنث حاضر	تَجَوْرَبْنَ	X	لَاتَتَجَوْرَبْنَ	X

	امر غائب و متکلم		نہی غائب و متکلم	
واحد مذکر غائب	لِیَتَجَوْرَبْ	X	لَایَتَجَوْرَبْ	X
تثنیہ مذکر غائب	لِیَتَجَوْرَبَا	X	لَایَتَجَوْرَبَا	X
جمع مذکر غائب	لِیَتَجَوْرَبُوْا	X	لَایَتَجَوْرَبُوْا	X
واحد مؤنث غائب	لِتَتَجَوْرَبْ	X	لَاتَتَجَوْرَبْ	X
تثنیہ مؤنث غائب	لِتَتَجَوْرَبَا	X	لَاتَتَجَوْرَبَا	X
جمع مؤنث غائب	لِیَتَجَوْرَبْنَ	X	لَایَتَجَوْرَبْنَ	X
واحد متکلم	لِاَتَجَوْرَبْ	X	لَااَتَجَوْرَبْ	X
متکلم مع الغیر	لِنَتَجَوْرَبْ	X	لَانَتَجَوْرَبْ	X

کتاب خریدنے کے لئے رابطہ کریں
mazahirhujveri@gmail.com
0336 - 4146 934
DarseNizami.MadinaAcademy.pk
مرکز علی بن عثمان

صرف کبیر فعل امر تاکید

صیغہ	امر حاضر با نون ثقیلہ		امر حاضر با نون خفیفہ	
	معروف	مجہول	معروف	مجہول
واحد مذکر حاضر	تَجَوْرَبَنَّ	X	تَجَوْرَبَنْ	X
تثنیہ مذکر حاضر	تَجَوْرَبَانِّ	X	X	X
جمع مذکر حاضر	تَجَوْرَبُنَّ	X	تَجَوْرَبُنْ	X
واحد مؤنث حاضر	تَجَوْرَبِنَّ	X	تَجَوْرَبِنْ	X
تثنیہ مؤنث حاضر	تَجَوْرَبَانِّ	X	X	X
جمع مؤنث حاضر	تَجَوْرَبْنَانِّ	X	X	X

	امر غائب و متکلم با نون ثقیلہ		امر غائب و متکلم با نون خفیفہ	
واحد مذکر غائب	لِيَتَجَوْرَبَنَّ	X	لِيَتَجَوْرَبَنْ	X
تثنیہ مذکر غائب	لِيَتَجَوْرَبَانِّ	X	X	X
جمع مذکر غائب	لِيَتَجَوْرَبُنَّ	X	لِيَتَجَوْرَبُنْ	X
واحد مؤنث غائب	لِتَتَجَوْرَبَنَّ	X	لِتَتَجَوْرَبَنْ	X
تثنیہ مؤنث غائب	لِتَتَجَوْرَبَانِّ	X	X	X
جمع مؤنث غائب	لِيَتَجَوْرَبْنَانِّ	X	X	X
واحد متکلم	لِاَتَجَوْرَبَنَّ	X	لِاَتَجَوْرَبَنْ	X
متکلم مع الغیر	لِنَتَجَوْرَبَنَّ	X	لِنَتَجَوْرَبَنْ	X

کتاب خریدنے کے لئے رابطہ کریں
mazahirhujveri@gmail.com
0336 - 4146 934
مرکز علی بن عثمان
DarseNizami.MadinaAcademy.pk

صرف کبیر فعل نہی تاکید

	نہی حاضر بانون ثقیلہ		نہی حاضر بانون خفیفہ	
صیغہ	معروف	مجہول	معروف	مجہول
واحد مذکر حاضر	لَاتَتَجَوْرَبَنَّ	X	لَاتَتَجَوْرَبَنْ	X
تثنیہ مذکر حاضر	لَاتَتَجَوْرَبَانِّ	X	X	X
جمع مذکر حاضر	لَاتَتَجَوْرَبُنَّ	X	لَاتَتَجَوْرَبُنْ	X
واحد مؤنث حاضر	لَاتَتَجَوْرَبِنَّ	X	لَاتَتَجَوْرَبِنْ	X
تثنیہ مؤنث حاضر	لَاتَتَجَوْرَبَانِّ	X	X	X
جمع مؤنث حاضر	لَاتَتَجَوْرَبْنَانِّ	X	X	X

	نہی غائب ومتکلم بانون ثقیلہ		نہی غائب ومتکلم بانون خفیفہ	
واحد مذکر غائب	لَايَتَجَوْرَبَنَّ	X	لَايَتَجَوْرَبَنْ	X
تثنیہ مذکر غائب	لَايَتَجَوْرَبَانِّ	X	X	X
جمع مذکر غائب	لَايَتَجَوْرَبُنَّ	X	لَايَتَجَوْرَبُنْ	X
واحد مؤنث غائب	لَاتَتَجَوْرَبَنَّ	X	لَاتَتَجَوْرَبَنْ	X
تثنیہ مؤنث غائب	لَاتَتَجَوْرَبَانِّ	X	X	X
جمع مؤنث غائب	لَايَتَجَوْرَبْنَانِّ	X	X	X
واحد متکلم	لَااَتَجَوْرَبَنَّ	X	لَااَتَجَوْرَبَنْ	X
متکلم مع الغیر	لَانَتَجَوْرَبَنَّ	X	لَانَتَجَوْرَبَنْ	X

کتاب خریدنے کے لئے رابطہ کریں
mazahirhujveri@gmail.com
0336 - 4146 934
مرکز علی بن عثمان
DarseNizami.MadinaAcademy.pk

مرکز علی بن عثمان

صرف کبیر اسم

اسمِ فاعل		اسمِ مفعول	اسمِ ظرف	
صیغہ	گردان	گردان	صیغہ	گردان
واحد مذکر	مُتَجَوْرِبٌ	X	واحد	مُتَجَوْرَبٌ
تثنیہ مذکر	مُتَجَوْرِبَانِ	X	تثنیہ	مُتَجَوْرَبَانِ
جمع مذکر	مُتَجَوْرِبُوْنَ	X	جمع	مُتَجَوْرَبَاتٌ
واحد مؤنث	مُتَجَوْرِبَةٌ	X	X	X
تثنیہ مؤنث	مُتَجَوْرِبَتَانِ	X	X	X
جمع مؤنث	مُتَجَوْرِبَاتٌ	X	X	X

مرکز علی بن عثمان

مصادر

	مصدر	حروفِ اصلیہ	معنیٰ	صرف صغیر
۱	اَلتَّجَوْرُبُ	ج ۔ ر ۔ ب	جراب پہننا	پہلے گزر چکی
۲	اَلتَّكَوْثُرُ	ك ۔ ث ۔ ر	زیادہ ہونا	تَكَوْثَرَ يَتَكَوْثَرُ تَكَوْثُرًا فَهُوَ مُتَكَوْثِرٌ اَلْاَمْرُ مِنْهُ تَكَوْثَرْ وَالنَّهْيُ عَنْهُ لَاتَتَكَوْثَرْ اَلظَّرْفُ مِنْهُ مُتَكَوْثَرٌ

"جس نے کسی تنگ دست پر آسانی کی
اللہ تعالیٰ اس پر دنیا و آخرت میں آسانی فرمائے گا"

[الحدیث]

کتاب خریدنے کے لئے رابطہ کریں
mazahirhujveri@gmail.com
0336 - 4146 934
DarseNizami.MadinaAcademy.pk
مرکز علی بن عثمان

مرکز علی بن عثمان

چھٹا باب

تَفَعُوْلٌ

صرف صغیر

تَسَرْوَلَ [فعل ماضی معروف]	يَتَسَرْوَلُ [فعل مضارع معروف]	تَسَرْوُلًا [مصدر مبنی للفاعل]	فَهُوَ مُتَسَرْوِلٌ [اسمِ فاعل]
X [فعل ماضی مجہول]	X [فعل مضارع مجہول]	X [مصدر مبنی للمفعول]	فَذَاكَ X [اسمِ مفعول]
اَلْاَمْرُ مِنْهُ تَسَرْوَلْ [فعل امر]	وَالنَّهْيُ عَنْهُ لَاتَتَسَرْوَلْ [فعل نہی]	اَلظَّرْفُ مِنْهُ مُتَسَرْوَلٌ [اسمِ ظرف]	وَالْاٰلَةُ مِنْهُ X [اسمِ آلہ صغریٰ]
X [اسمِ آلہ وسطیٰ]	X [اسمِ آلہ کبریٰ]	اَفْعَلُ التَّفْضِيْلِ لِلْمُذَكَّرِ مِنْهُ X [اسمِ تفضیل مذکر]	وَالْمُؤَنَّثِ مِنْهُ X [اسمِ تفضیل مؤنث]

کتاب خریدنے کے لئے رابطہ کریں
mazahirhujveri@gmail.com
0336 - 4146 934
DarseNizami.MadinaAcademy.pk
مرکز علی بن عثمان

صرف کبیر فعل ماضی

	ماضی مثبت		ماضی منفی	
صیغہ	معروف	مجہول	معروف	مجہول
واحد مذکر غائب	تَسَرْوَلَ	X	مَا تَسَرْوَلَ	X
تثنیہ مذکر غائب	تَسَرْوَلَا	X	مَا تَسَرْوَلَا	X
جمع مذکر غائب	تَسَرْوَلُوْا	X	مَا تَسَرْوَلُوْا	X
واحد مؤنث غائب	تَسَرْوَلَتْ	X	مَا تَسَرْوَلَتْ	X
تثنیہ مؤنث غائب	تَسَرْوَلَتَا	X	مَا تَسَرْوَلَتَا	X
جمع مؤنث غائب	تَسَرْوَلْنَ	X	مَا تَسَرْوَلْنَ	X
واحد مذکر حاضر	تَسَرْوَلْتَ	X	مَا تَسَرْوَلْتَ	X
تثنیہ مذکر حاضر	تَسَرْوَلْتُمَا	X	مَا تَسَرْوَلْتُمَا	X
جمع مذکر حاضر	تَسَرْوَلْتُمْ	X	مَا تَسَرْوَلْتُمْ	X
واحد مؤنث حاضر	تَسَرْوَلْتِ	X	مَا تَسَرْوَلْتِ	X
تثنیہ مؤنث حاضر	تَسَرْوَلْتُمَا	X	مَا تَسَرْوَلْتُمَا	X
جمع مؤنث حاضر	تَسَرْوَلْتُنَّ	X	مَا تَسَرْوَلْتُنَّ	X
واحد متکلم	تَسَرْوَلْتُ	X	مَا تَسَرْوَلْتُ	X
متکلم مع الغیر	تَسَرْوَلْنَا	X	مَا تَسَرْوَلْنَا	X

مرکز علی بن عثمان

کتاب خریدنے کے لئے رابطہ کریں
mazahirhujveri@gmail.com
0336 - 4146 934
DarseNizami.MadinaAcademy.pk
مرکز علی بن عثمان

صرف کبیر فعل مضارع

	مضارع مثبت		مضارع منفی	
صیغہ	معروف	مجہول	معروف	مجہول
واحد مذکر غائب	يَتَسَرْوَلُ	X	لَا يَتَسَرْوَلُ	X
تثنیہ مذکر غائب	يَتَسَرْوَلَانِ	X	لَا يَتَسَرْوَلَانِ	X
جمع مذکر غائب	يَتَسَرْوَلُوْنَ	X	لَا يَتَسَرْوَلُوْنَ	X
واحد مؤنث غائب	تَتَسَرْوَلُ	X	لَا تَتَسَرْوَلُ	X
تثنیہ مؤنث غائب	تَتَسَرْوَلَانِ	X	لَا تَتَسَرْوَلَانِ	X
جمع مؤنث غائب	يَتَسَرْوَلْنَ	X	لَا يَتَسَرْوَلْنَ	X
واحد مذکر حاضر	تَتَسَرْوَلُ	X	لَا تَتَسَرْوَلُ	X
تثنیہ مذکر حاضر	تَتَسَرْوَلَانِ	X	لَا تَتَسَرْوَلَانِ	X
جمع مذکر حاضر	تَتَسَرْوَلُوْنَ	X	لَا تَتَسَرْوَلُوْنَ	X
واحد مؤنث حاضر	تَتَسَرْوَلِيْنَ	X	لَا تَتَسَرْوَلِيْنَ	X
تثنیہ مؤنث حاضر	تَتَسَرْوَلَانِ	X	لَا تَتَسَرْوَلَانِ	X
جمع مؤنث حاضر	تَتَسَرْوَلْنَ	X	لَا تَتَسَرْوَلْنَ	X
واحد متکلم	اَتَسَرْوَلُ	X	لَا اَتَسَرْوَلُ	X
متکلم مع الغیر	نَتَسَرْوَلُ	X	لَا نَتَسَرْوَلُ	X

کتاب خریدنے کے لئے رابطہ کریں
mazahirhujveri@gmail.com
0336 - 4146 934
مرکز علی بن عثمان
DarseNizami.MadinaAcademy.pk

صرف کبیر فعل نفی تاکید/جحد

	نفی تاکید بلن ناصبہ		نفی جحد بلم جازمہ	
صیغہ	معروف	مجہول	معروف	مجہول
واحد مذکر غائب	لَنْ يَّتَسَرْوَلَ	X	لَمْ يَتَسَرْوَلْ	X
تثنیہ مذکر غائب	لَنْ يَّتَسَرْوَلَا	X	لَمْ يَتَسَرْوَلَا	X
جمع مذکر غائب	لَنْ يَّتَسَرْوَلُوْا	X	لَمْ يَتَسَرْوَلُوْا	X
واحد مؤنث غائب	لَنْ تَتَسَرْوَلَ	X	لَمْ تَتَسَرْوَلْ	X
تثنیہ مؤنث غائب	لَنْ تَتَسَرْوَلَا	X	لَمْ تَتَسَرْوَلَا	X
جمع مؤنث غائب	لَنْ يَّتَسَرْوَلْنَ	X	لَمْ يَتَسَرْوَلْنَ	X
واحد مذکر حاضر	لَنْ تَتَسَرْوَلَ	X	لَمْ تَتَسَرْوَلْ	X
تثنیہ مذکر حاضر	لَنْ تَتَسَرْوَلَا	X	لَمْ تَتَسَرْوَلَا	X
جمع مذکر حاضر	لَنْ تَتَسَرْوَلُوْا	X	لَمْ تَتَسَرْوَلُوْا	X
واحد مؤنث حاضر	لَنْ تَتَسَرْوَلِيْ	X	لَمْ تَتَسَرْوَلِيْ	X
تثنیہ مؤنث حاضر	لَنْ تَتَسَرْوَلَا	X	لَمْ تَتَسَرْوَلَا	X
جمع مؤنث حاضر	لَنْ تَتَسَرْوَلْنَ	X	لَمْ تَتَسَرْوَلْنَ	X
واحد متکلم	لَنْ اَتَسَرْوَلَ	X	لَمْ اَتَسَرْوَلْ	X
متکلم مع الغیر	لَنْ نَّتَسَرْوَلَ	X	لَمْ نَتَسَرْوَلْ	X

کتاب خریدنے کے لئے رابطہ کریں
mazahirhujveri@gmail.com
0336 - 4146 934
مرکز علی بن عثمان
DarseNizami.MadinaAcademy.pk

صرف کبیر فعل مضارع تاکید

	لام تاکید بانون تاکید ثقیلہ		لام تاکید بانون تاکید خفیفہ	
صیغہ	معروف	مجہول	معروف	مجہول
واحد مذکر غائب	لَيَتَسَرْوَلَنَّ	X	لَيَتَسَرْوَلَنْ	X
تثنیہ مذکر غائب	لَيَتَسَرْوَلَانِّ	X	X	X
جمع مذکر غائب	لَيَتَسَرْوَلُنَّ	X	لَيَتَسَرْوَلُنْ	X
واحد مؤنث غائب	لَتَتَسَرْوَلَنَّ	X	لَتَتَسَرْوَلَنْ	X
تثنیہ مؤنث غائب	لَتَتَسَرْوَلَانِّ	X	X	X
جمع مؤنث غائب	لَيَتَسَرْوَلْنَانِّ	X	X	X
واحد مذکر حاضر	لَتَتَسَرْوَلَنَّ	X	لَتَتَسَرْوَلَنْ	X
تثنیہ مذکر حاضر	لَتَتَسَرْوَلَانِّ	X	X	X
جمع مذکر حاضر	لَتَتَسَرْوَلُنَّ	X	لَتَتَسَرْوَلُنْ	X
واحد مؤنث حاضر	لَتَتَسَرْوَلِنَّ	X	لَتَتَسَرْوَلِنْ	X
تثنیہ مؤنث حاضر	لَتَتَسَرْوَلَانِّ	X	X	X
جمع مؤنث حاضر	لَتَتَسَرْوَلْنَانِّ	X	X	X
واحد متکلم	لَاَتَسَرْوَلَنَّ	X	لَاَتَسَرْوَلَنْ	X
متکلم مع الغیر	لَنَتَسَرْوَلَنَّ	X	لَنَتَسَرْوَلَنْ	X

کتاب خریدنے کے لئے رابطہ کریں
mazahirhujveri@gmail.com
0336 - 4146 934
مرکز علی بن عثمان
DarseNizami.MadinaAcademy.pk

صرف کبیر فعل امر و نہی

	امر حاضر		نہی حاضر	
صیغہ	معروف	مجہول	معروف	مجہول
واحد مذکر حاضر	تَسَرْوَلْ	X	لَاتَتَسَرْوَلْ	X
تثنیہ مذکر حاضر	تَسَرْوَلَا	X	لَاتَتَسَرْوَلَا	X
جمع مذکر حاضر	تَسَرْوَلُوْا	X	لَاتَتَسَرْوَلُوْا	X
واحد مؤنث حاضر	تَسَرْوَلِیْ	X	لَاتَتَسَرْوَلِیْ	X
تثنیہ مؤنث حاضر	تَسَرْوَلَا	X	لَاتَتَسَرْوَلَا	X
جمع مؤنث حاضر	تَسَرْوَلْنَ	X	لَاتَتَسَرْوَلْنَ	X
	امر غائب و متکلم		نہی غائب و متکلم	
واحد مذکر غائب	لِیَتَسَرْوَلْ	X	لَایَتَسَرْوَلْ	X
تثنیہ مذکر غائب	لِیَتَسَرْوَلَا	X	لَایَتَسَرْوَلَا	X
جمع مذکر غائب	لِیَتَسَرْوَلُوْا	X	لَایَتَسَرْوَلُوْا	X
واحد مؤنث غائب	لِتَتَسَرْوَلْ	X	لَاتَتَسَرْوَلْ	X
تثنیہ مؤنث غائب	لِتَتَسَرْوَلَا	X	لَاتَتَسَرْوَلَا	X
جمع مؤنث غائب	لِیَتَسَرْوَلْنَ	X	لَایَتَسَرْوَلْنَ	X
واحد متکلم	لِاَتَسَرْوَلْ	X	لَااَتَسَرْوَلْ	X
متکلم مع الغیر	لِنَتَسَرْوَلْ	X	لَانَتَسَرْوَلْ	X

کتاب خریدنے کے لئے رابطہ کریں
mazahirhujveri@gmail.com
0336 - 4146 934
مرکز علی بن عثمان
DarseNizami.MadinaAcademy.pk

صرف کبیر فعل امر تاکید

صیغہ	امر حاضر با نون ثقیلہ		امر حاضر با نون خفیفہ	
	معروف	مجہول	معروف	مجہول
واحد مذکر حاضر	تَسرُوَلَنَّ	X	تَسرُوَلَنْ	X
تثنیہ مذکر حاضر	تَسرُوَلَانِّ	X	X	X
جمع مذکر حاضر	تَسرُوَلُنَّ	X	تَسرُوَلُنْ	X
واحد مؤنث حاضر	تَسرُوَلِنَّ	X	تَسرُوَلِنْ	X
تثنیہ مؤنث حاضر	تَسرُوَلَانِّ	X	X	X
جمع مؤنث حاضر	تَسرُوَلْنَانِّ	X	X	X

	امر غائب و متکلم با نون ثقیلہ		امر غائب و متکلم با نون خفیفہ	
واحد مذکر غائب	لِيَتَسرُوَلَنَّ	X	لِيَتَسرُوَلَنْ	X
تثنیہ مذکر غائب	لِيَتَسرُوَلَانِّ	X	X	X
جمع مذکر غائب	لِيَتَسرُوَلُنَّ	X	لِيَتَسرُوَلُنْ	X
واحد مؤنث غائب	لِتَتَسرُوَلَنَّ	X	لِتَتَسرُوَلَنْ	X
تثنیہ مؤنث غائب	لِتَتَسرُوَلَانِّ	X	X	X
جمع مؤنث غائب	لِيَتَسرُوَلْنَانِّ	X	X	X
واحد متکلم	لِاَتَسرُوَلَنَّ	X	لِاَتَسرُوَلَنْ	X
متکلم مع الغیر	لِنَتَسرُوَلَنَّ	X	لِنَتَسرُوَلَنْ	X

کتاب خریدنے کے لئے رابطہ کریں
mazahirhujveri@gmail.com
0336 - 4146 934
مرکز علی بن عثمان
DarseNizami.MadinaAcademy.pk

صرف کبیر فعل نہی تاکید

صیغہ	نہی حاضر بانون ثقیلہ		نہی حاضر بانون خفیفہ	
	معروف	مجہول	معروف	مجہول
واحد مذکر حاضر	لَاتَتَسَرْوَلَنَّ	X	لَاتَتَسَرْوَلَنْ	X
تثنیہ مذکر حاضر	لَاتَتَسَرْوَلَانِّ	X	X	X
جمع مذکر حاضر	لَاتَتَسَرْوَلُنَّ	X	لَاتَتَسَرْوَلُنْ	X
واحد مؤنث حاضر	لَاتَتَسَرْوَلِنَّ	X	لَاتَتَسَرْوَلِنْ	X
تثنیہ مؤنث حاضر	لَاتَتَسَرْوَلَانِّ	X	X	X
جمع مؤنث حاضر	لَاتَتَسَرْوَلْنَانِّ	X	X	X

	نہی غائب ومتکلم بانون ثقیلہ		نہی غائب ومتکلم بانون خفیفہ	
واحد مذکر غائب	لَایَتَسَرْوَلَنَّ	X	لَایَتَسَرْوَلَنْ	X
تثنیہ مذکر غائب	لَایَتَسَرْوَلَانِّ	X	X	X
جمع مذکر غائب	لَایَتَسَرْوَلُنَّ	X	لَایَتَسَرْوَلُنْ	X
واحد مؤنث غائب	لَاتَتَسَرْوَلَنَّ	X	لَاتَتَسَرْوَلَنْ	X
تثنیہ مؤنث غائب	لَاتَتَسَرْوَلَانِّ	X	X	X
جمع مؤنث غائب	لَایَتَسَرْوَلْنَانِّ	X	X	X
واحد متکلم	لَااَتَسَرْوَلَنَّ	X	لَااَتَسَرْوَلَنْ	X
متکلم مع الغیر	لَانَتَسَرْوَلَنَّ	X	لَانَتَسَرْوَلَنْ	X

کتاب خریدنے کے لئے رابطہ کریں
mazahirhujveri@gmail.com
0336 - 4146 934
DarseNizami.MadinaAcademy.pk
مرکز علی بن عثمان

مرکز علی بن عثمان

صرف کبیر اسم

اسمِ فاعل		اسمِ مفعول	اسمِ ظرف	
صیغہ	گردان	گردان	صیغہ	گردان
واحد مذکر	مُتَسَرْوِلٌ	X	واحد	مُتَسَرْوَلٌ
تثنیہ مذکر	مُتَسَرْوِلَانِ	X	تثنیہ	مُتَسَرْوَلَانِ
جمع مذکر	مُتَسَرْوِلُوْنَ	X	جمع	مُتَسَرْوَلَاتٌ
واحد مؤنث	مُتَسَرْوِلَةٌ	X	X	X
تثنیہ مؤنث	مُتَسَرْوِلَتَانِ	X	X	X
جمع مؤنث	مُتَسَرْوِلَاتٌ	X	X	X

مرکز علی بن عثمان

مصادر

	مصدر	حروفِ اصلیہ	معنٰی	صرف صغیر
۱	اَلتَّسَرْوُلُ	س ۔ ر ۔ ل	چادر باندھنا شلوار پہننا	گردان ہو چکی
۲	اَلتَّدَهْوُرُ	د ۔ ھ ۔ ر	رات کا گزرنا	تَدَهْوَرَ يَتَدَهْوَرُ تَدَهْوُرًا فَهُوَ مُتَدَهْوِرٌ اَلْاَمْرُ مِنْهُ تَدَهْوَرْ وَالنَّهْيُ عَنْهُ لَاتَتَدَهْوَرْ اَلظَّرْفُ مِنْهُ مُتَدَهْوَرٌ

”جب تم میں سے کوئی چلتے ہوئے تھک جائے تو وہ تیز چلے
اس سے اس کی تھکاوٹ دور ہو جائے گی“

[الحدیث]

کتاب خریدنے کے لئے رابطہ کریں
mazahirhujveri@gmail.com
0336 - 4146 934
مرکز علی بن عثمان
DarseNizami.MadinaAcademy.pk

مرکز علی بن عثمان

ساتواں باب

تَفَیُعُلٌ

صرف صغیر

تَخَیُعَلَ [فعل ماضی معروف]	یَتَخَیُعَلُ [فعل مضارع معروف]	تَخَیُعُلًا [مصدر مبنی للفاعل]	فَهُوَ مُتَخَیُعِلٌ [اسمِ فاعل]
X [فعل ماضی مجہول]	X [فعل مضارع مجہول]	X [مصدر مبنی للمفعول]	فَذَاكَ X [اسمِ مفعول]
اَلْاَمْرُ مِنْهُ تَخَیُعَلْ [فعل امر]	وَالنَّهْیُ عَنْهُ لَاتَتَخَیُعَلْ [فعل نہی]	اَلظَّرْفُ مِنْهُ مُتَخَیُعَلٌ [اسمِ ظرف]	وَالْاٰلَةُ مِنْهُ X [اسمِ آلہ صغریٰ]
X [اسمِ آلہ وسطیٰ]	X [اسمِ آلہ کبریٰ]	اَفْعَلُ التَّفْضِیْلِ لِلْمُذَكَّرِ مِنْهُ X [اسمِ تفضیل مذکر]	وَالْمُؤَنَّثِ مِنْهُ X [اسمِ تفضیل مؤنث]

کتاب خریدنے کے لئے رابطہ کریں
mazahirhujveri@gmail.com
0336 - 4146 934
DarseNizami.MadinaAcademy.pk
مرکز علی بن عثمان

صرف کبیر فعل ماضی

	ماضی مثبت		ماضی منفی	
صیغہ	معروف	مجہول	معروف	مجہول
واحد مذکر غائب	تَخَيْعَلَ	X	مَا تَخَيْعَلَ	X
تثنیہ مذکر غائب	تَخَيْعَلَا	X	مَا تَخَيْعَلَا	X
جمع مذکر غائب	تَخَيْعَلُوْا	X	مَا تَخَيْعَلُوْا	X
واحد مؤنث غائب	تَخَيْعَلَتْ	X	مَا تَخَيْعَلَتْ	X
تثنیہ مؤنث غائب	تَخَيْعَلَتَا	X	مَا تَخَيْعَلَتَا	X
جمع مؤنث غائب	تَخَيْعَلْنَ	X	مَا تَخَيْعَلْنَ	X
واحد مذکر حاضر	تَخَيْعَلْتَ	X	مَا تَخَيْعَلْتَ	X
تثنیہ مذکر حاضر	تَخَيْعَلْتُمَا	X	مَا تَخَيْعَلْتُمَا	X
جمع مذکر حاضر	تَخَيْعَلْتُمْ	X	مَا تَخَيْعَلْتُمْ	X
واحد مؤنث حاضر	تَخَيْعَلْتِ	X	مَا تَخَيْعَلْتِ	X
تثنیہ مؤنث حاضر	تَخَيْعَلْتُمَا	X	مَا تَخَيْعَلْتُمَا	X
جمع مؤنث حاضر	تَخَيْعَلْتُنَّ	X	مَا تَخَيْعَلْتُنَّ	X
واحد متکلم	تَخَيْعَلْتُ	X	مَا تَخَيْعَلْتُ	X
متکلم مع الغیر	تَخَيْعَلْنَا	X	مَا تَخَيْعَلْنَا	X

مرکز علی بن عثمان

کتاب خریدنے کے لئے رابطہ کریں
mazahirhujveri@gmail.com
0336 - 4146 934
DarseNizami.MadinaAcademy.pk
مرکز علی بن عثمان

صرف کبیر فعل مضارع

	مضارع مثبت		مضارع منفی	
صیغہ	معروف	مجہول	معروف	مجہول
واحد مذکر غائب	يَتَخَيْعَلُ	X	لَا يَتَخَيْعَلُ	X
تثنیہ مذکر غائب	يَتَخَيْعَلَانِ	X	لَا يَتَخَيْعَلَانِ	X
جمع مذکر غائب	يَتَخَيْعَلُوْنَ	X	لَا يَتَخَيْعَلُوْنَ	X
واحد مؤنث غائب	تَتَخَيْعَلُ	X	لَا تَتَخَيْعَلُ	X
تثنیہ مؤنث غائب	تَتَخَيْعَلَانِ	X	لَا تَتَخَيْعَلَانِ	X
جمع مؤنث غائب	يَتَخَيْعَلْنَ	X	لَا يَتَخَيْعَلْنَ	X
واحد مذکر حاضر	تَتَخَيْعَلُ	X	لَا تَتَخَيْعَلُ	X
تثنیہ مذکر حاضر	تَتَخَيْعَلَانِ	X	لَا تَتَخَيْعَلَانِ	X
جمع مذکر حاضر	تَتَخَيْعَلُوْنَ	X	لَا تَتَخَيْعَلُوْنَ	X
واحد مؤنث حاضر	تَتَخَيْعَلِيْنَ	X	لَا تَتَخَيْعَلِيْنَ	X
تثنیہ مؤنث حاضر	تَتَخَيْعَلَانِ	X	لَا تَتَخَيْعَلَانِ	X
جمع مؤنث حاضر	تَتَخَيْعَلْنَ	X	لَا تَتَخَيْعَلْنَ	X
واحد متکلم	اَتَخَيْعَلُ	X	لَا اَتَخَيْعَلُ	X
متکلم مع الغیر	نَتَخَيْعَلُ	X	لَا نَتَخَيْعَلُ	X

مرکز علی بن عثمان

کتاب خریدنے کے لئے رابطہ کریں
mazahirhujveri@gmail.com
0336 - 4146 934
DarseNizami.MadinaAcademy.pk
مرکز علی بن عثمان

صرف کبیر فعل نفی تاکید/جحد

	نفی تاکید بلن ناصبہ		نفی جحد بلم جازمہ	
صیغہ	معروف	مجہول	معروف	مجہول
واحد مذکر غائب	لَنْ يَّتَخَيْعَلَ	X	لَمْ يَتَخَيْعَلْ	X
تثنیہ مذکر غائب	لَنْ يَّتَخَيْعَلَا	X	لَمْ يَتَخَيْعَلَا	X
جمع مذکر غائب	لَنْ يَّتَخَيْعَلُوْا	X	لَمْ يَتَخَيْعَلُوْا	X
واحد مؤنث غائب	لَنْ تَتَخَيْعَلَ	X	لَمْ تَتَخَيْعَلْ	X
تثنیہ مؤنث غائب	لَنْ تَتَخَيْعَلَا	X	لَمْ تَتَخَيْعَلَا	X
جمع مؤنث غائب	لَنْ يَّتَخَيْعَلْنَ	X	لَمْ يَتَخَيْعَلْنَ	X
واحد مذکر حاضر	لَنْ تَتَخَيْعَلَ	X	لَمْ تَتَخَيْعَلْ	X
تثنیہ مذکر حاضر	لَنْ تَتَخَيْعَلَا	X	لَمْ تَتَخَيْعَلَا	X
جمع مذکر حاضر	لَنْ تَتَخَيْعَلُوْا	X	لَمْ تَتَخَيْعَلُوْا	X
واحد مؤنث حاضر	لَنْ تَتَخَيْعَلِيْ	X	لَمْ تَتَخَيْعَلِيْ	X
تثنیہ مؤنث حاضر	لَنْ تَتَخَيْعَلَا	X	لَمْ تَتَخَيْعَلَا	X
جمع مؤنث حاضر	لَنْ تَتَخَيْعَلْنَ	X	لَمْ تَتَخَيْعَلْنَ	X
واحد متکلم	لَنْ اَتَخَيْعَلَ	X	لَمْ اَتَخَيْعَلْ	X
متکلم مع الغیر	لَنْ نَّتَخَيْعَلَ	X	لَمْ نَتَخَيْعَلْ	X

مرکز علی بن عثمان

کتاب خریدنے کے لئے رابطہ کریں
mazahirhujveri@gmail.com
0336 - 4146 934
DarseNizami.MadinaAcademy.pk
مرکز علی بن عثمان

صرف کبیر فعل مضارع تاکید

	لام تاکید بانون تاکید ثقیلہ		لام تاکید بانون تاکید خفیفہ	
صیغہ	معروف	مجہول	معروف	مجہول
واحد مذکر غائب	لَيَتَخَيُعَلَنَّ	X	لَيَتَخَيُعَلَنْ	X
تثنیہ مذکر غائب	لَيَتَخَيُعَلَانِّ	X	X	X
جمع مذکر غائب	لَيَتَخَيُعَلُنَّ	X	لَيَتَخَيُعَلُنْ	X
واحد مؤنث غائب	لَتَتَخَيُعَلَنَّ	X	لَتَتَخَيُعَلَنْ	X
تثنیہ مؤنث غائب	لَتَتَخَيُعَلَانِّ	X	X	X
جمع مؤنث غائب	لَيَتَخَيُعَلْنَانِّ	X	X	X
واحد مذکر حاضر	لَتَتَخَيُعَلَنَّ	X	لَتَتَخَيُعَلَنْ	X
تثنیہ مذکر حاضر	لَتَتَخَيُعَلَانِّ	X	X	X
جمع مذکر حاضر	لَتَتَخَيُعَلُنَّ	X	لَتَتَخَيُعَلُنْ	X
واحد مؤنث حاضر	لَتَتَخَيُعَلِنَّ	X	لَتَتَخَيُعَلِنْ	X
تثنیہ مؤنث حاضر	لَتَتَخَيُعَلَانِّ	X	X	X
جمع مؤنث حاضر	لَتَتَخَيُعَلْنَانِّ	X	X	X
واحد متکلم	لَاَتَخَيُعَلَنَّ	X	لَاَتَخَيُعَلَنْ	X
متکلم مع الغیر	لَنَتَخَيُعَلَنَّ	X	لَنَتَخَيُعَلَنْ	X

کتاب خریدنے کے لئے رابطہ کریں
mazahirhujveri@gmail.com
0336 - 4146 934
مرکز علی بن عثمان
DarseNizami.MadinaAcademy.pk

صرف کبیر فعل امر و نہی

	امر حاضر		نہی حاضر	
صیغہ	معروف	مجہول	معروف	مجہول
واحد مذکر حاضر	تَخَيْعَلْ	X	لَاتَتَخَيْعَلْ	X
تثنیہ مذکر حاضر	تَخَيْعَلَا	X	لَاتَتَخَيْعَلَا	X
جمع مذکر حاضر	تَخَيْعَلُوْا	X	لَاتَتَخَيْعَلُوْا	X
واحد مؤنث حاضر	تَخَيْعَلِيْ	X	لَاتَتَخَيْعَلِيْ	X
تثنیہ مؤنث حاضر	تَخَيْعَلَا	X	لَاتَتَخَيْعَلَا	X
جمع مؤنث حاضر	تَخَيْعَلْنَ	X	لَاتَتَخَيْعَلْنَ	X

	امر غائب و متکلم		نہی غائب و متکلم	
واحد مذکر غائب	لِيَتَخَيْعَلْ	X	لَايَتَخَيْعَلْ	X
تثنیہ مذکر غائب	لِيَتَخَيْعَلَا	X	لَايَتَخَيْعَلَا	X
جمع مذکر غائب	لِيَتَخَيْعَلُوْا	X	لَايَتَخَيْعَلُوْا	X
واحد مؤنث غائب	لِتَتَخَيْعَلْ	X	لَاتَتَخَيْعَلْ	X
تثنیہ مؤنث غائب	لِتَتَخَيْعَلَا	X	لَاتَتَخَيْعَلَا	X
جمع مؤنث غائب	لِيَتَخَيْعَلْنَ	X	لَايَتَخَيْعَلْنَ	X
واحد متکلم	لِاَتَخَيْعَلْ	X	لَااَتَخَيْعَلْ	X
متکلم مع الغیر	لِنَتَخَيْعَلْ	X	لَانَتَخَيْعَلْ	X

کتاب خریدنے کے لئے رابطہ کریں
mazahirhujveri@gmail.com
0336 - 4146 934
مرکز علی بن عثمان
DarseNizami.MadinaAcademy.pk

صرف کبیر فعل امر تاکید

صیغہ	امر حاضر با نون ثقیلہ		امر حاضر با نون خفیفہ	
	معروف	مجہول	معروف	مجہول
واحد مذکر حاضر	تَخَيُعَلَنَّ	X	تَخَيُعَلَنْ	X
تثنیہ مذکر حاضر	تَخَيُعَلَانِّ	X	X	X
جمع مذکر حاضر	تَخَيُعَلُنَّ	X	تَخَيُعَلُنْ	X
واحد مؤنث حاضر	تَخَيُعَلِنَّ	X	تَخَيُعَلِنْ	X
تثنیہ مؤنث حاضر	تَخَيُعَلَانِّ	X	X	X
جمع مؤنث حاضر	تَخَيُعَلْنَانِّ	X	X	X

	امر غائب و متکلم با نون ثقیلہ		امر غائب و متکلم با نون خفیفہ	
واحد مذکر غائب	لِيَتَخَيُعَلَنَّ	X	لِيَتَخَيُعَلَنْ	X
تثنیہ مذکر غائب	لِيَتَخَيُعَلَانِّ	X	X	X
جمع مذکر غائب	لِيَتَخَيُعَلُنَّ	X	لِيَتَخَيُعَلُنْ	X
واحد مؤنث غائب	لِتَتَخَيُعَلَنَّ	X	لِتَتَخَيُعَلَنْ	X
تثنیہ مؤنث غائب	لِتَتَخَيُعَلَانِّ	X	X	X
جمع مؤنث غائب	لِيَتَخَيُعَلْنَانِّ	X	X	X
واحد متکلم	لِاَتَخَيُعَلَنَّ	X	لِاَتَخَيُعَلَنْ	X
متکلم مع الغیر	لِنَتَخَيُعَلَنَّ	X	لِنَتَخَيُعَلَنْ	X

کتاب خریدنے کے لئے رابطہ کریں
mazahirhujveri@gmail.com
0336 - 4146 934
مرکز علی بن عثمان
DarseNizami.MadinaAcademy.pk

صرف کبیر فعل نہی تاکید

صیغہ	نہی حاضر بانون ثقیلہ		نہی حاضر بانون خفیفہ	
	معروف	مجہول	معروف	مجہول
واحد مذکر حاضر	لَاتَتَخَيْعَلَنَّ	X	لَاتَتَخَيْعَلَنْ	X
تثنیہ مذکر حاضر	لَاتَتَخَيْعَلَانِّ	X	X	X
جمع مذکر حاضر	لَاتَتَخَيْعَلُنَّ	X	لَاتَتَخَيْعَلُنْ	X
واحد مؤنث حاضر	لَاتَتَخَيْعَلِنَّ	X	لَاتَتَخَيْعَلِنْ	X
تثنیہ مؤنث حاضر	لَاتَتَخَيْعَلَانِّ	X	X	X
جمع مؤنث حاضر	لَاتَتَخَيْعَلْنَانِّ	X	X	X

مرکز علی بن عثمان

	نہی غائب ومتکلم بانون ثقیلہ		نہی غائب ومتکلم بانون خفیفہ	
واحد مذکر غائب	لَايَتَخَيْعَلَنَّ	X	لَايَتَخَيْعَلَنْ	X
تثنیہ مذکر غائب	لَايَتَخَيْعَلَانِّ	X	X	X
جمع مذکر غائب	لَايَتَخَيْعَلُنَّ	X	لَايَتَخَيْعَلُنْ	X
واحد مؤنث غائب	لَاتَتَخَيْعَلَنَّ	X	لَاتَتَخَيْعَلَنْ	X
تثنیہ مؤنث غائب	لَاتَتَخَيْعَلَانِّ	X	X	X
جمع مؤنث غائب	لَايَتَخَيْعَلْنَانِّ	X	X	X
واحد متکلم	لَااَتَخَيْعَلَنَّ	X	لَااَتَخَيْعَلَنْ	X
متکلم مع الغیر	لَانَتَخَيْعَلَنَّ	X	لَانَتَخَيْعَلَنْ	X

کتاب خریدنے کے لئے رابطہ کریں
mazahirhujveri@gmail.com
0336 - 4146 934
مرکز علی بن عثمان
DarseNizami.MadinaAcademy.pk

صرف کبیر اسم

اسمِ فاعل		اسمِ مفعول	اسمِ ظرف	
صیغہ	گردان	گردان	صیغہ	گردان
واحد مذکر	مُتَخَيْعِلٌ	X	واحد	مُتَخَيْعَلٌ
تثنیہ مذکر	مُتَخَيْعِلَانِ	X	تثنیہ	مُتَخَيْعَلَانِ
جمع مذکر	مُتَخَيْعِلُوْنَ	X	جمع	مُتَخَيْعَلَاتٌ
واحد مؤنث	مُتَخَيْعِلَةٌ	X	X	X
تثنیہ مؤنث	مُتَخَيْعِلَتَانِ	X	X	X
جمع مؤنث	مُتَخَيْعِلَاتٌ	X	X	X

مصادر

	مصدر	حروفِ اصلیہ	معنٰی	صرف صغیر
۱	اَلتَّخَيْعُلُ	خ - ع - ل	بغیر آستین کے قمیص پہننا	گردان ہو چکی
۲	اَلتَّعَيْهُرُ	ع - ھ - ر	بے سامان ہونا	تَعَيْهَرَ يَتَعَيْهَرُ تَعَيْهُرًا فَهُوَمُتَعَيْهِرٌ اَلْاَمْرُ مِنْهُ تَعَيْهَرْ وَالنَّهْيُ عَنْهُ لَاتَتَعَيْهَرْ اَلظَّرْفُ مِنْهُ مُتَعَيْهَرٌ
۳	اَلتَّشَيْطُنُ	ش - ط - ن	نافرمانی کرنا	تَشَيْطَنَ يَتَشَيْطَنُ تَشَيْطُنًا فَهُوَمُتَشَيْطِنٌ اَلْاَمْرُ مِنْهُ تَشَيْطَنْ وَالنَّهْيُ عَنْهُ لَاتَتَشَيْطَنْ اَلظَّرْفُ مِنْهُ مُتَشَيْطَنٌ

"اللہ سے ڈرو"

[القرآن]

کتاب خریدنے کے لئے رابطہ کریں
mazahirhujveri@gmail.com
0336 - 4146 934
مرکز علی بن عثمان
DarseNizami.MadinaAcademy.pk

مرکز علی بن عثمان

آٹھواں باب

تَفَعُلٍ

صرف صغیر

تَقَلْسٰی [فعل ماضی معروف]	یَتَقَلْسٰی [فعل مضارع معروف]	تَقَلْسِیًا [مصدر مبنی للفاعل]	فَهُوَ مُتَقَلْسٍ [اسمِ فاعل]
X [فعل ماضی مجہول]	X [فعل مضارع مجہول]	X [مصدر مبنی للمفعول]	فَذَاكَ X [اسمِ مفعول]
اَلْاَمْرُ مِنْهُ تَقَلْسَ [فعل امر]	وَالنَّهْیُ عَنْهُ لَاتَتَقَلْسَ [فعل نہی]	اَلظَّرْفُ مِنْهُ مُتَقَلْسًی [اسمِ ظرف]	وَالْاٰلَةُ مِنْهُ X [اسمِ آلہ صغریٰ]
X [اسمِ آلہ وسطیٰ]	X [اسمِ آلہ کبریٰ]	اَفْعَلُ التَّفْضِیْلِ لِلْمُذَكَّرِ مِنْهُ X [اسمِ تفضیل مذکر]	وَالْمُؤَنَّثِ مِنْهُ X [اسمِ تفضیل مؤنث]

مرکز علی بن عثمان

DarseNizami.MadinaAcademy.pk

کتاب خریدنے کے لئے رابطہ کریں
mazahirhujveri@gmail.com
0336 - 4146 934

مرکز علی بن عثمان

صرف کبیر فعل ماضی

	ماضی مثبت		ماضی منفی	
صیغہ	معروف	مجہول	معروف	مجہول
واحد مذکر غائب	تَقَلْسٰی	X	مَا تَقَلْسٰی	X
تثنیہ مذکر غائب	تَقَلْسَیَا	X	مَا تَقَلْسَیَا	X
جمع مذکر غائب	تَقُلْسَوُا	X	مَا تَقَلْسَوُا	X
واحد مؤنث غائب	تَقَلْسَتْ	X	مَا تَقَلْسَتْ	X
تثنیہ مؤنث غائب	تَقَلْسَتَا	X	مَا تَقَلْسَتَا	X
جمع مؤنث غائب	تَقَلْسَیْنَ	X	مَا تَقَلْسَیْنَ	X
واحد مذکر حاضر	تَقَلْسَیْتَ	X	مَا تَقَلْسَیْتَ	X
تثنیہ مذکر حاضر	تَقَلْسَیْتُمَا	X	مَا تَقَلْسَیْتُمَا	X
جمع مذکر حاضر	تَقَلْسَیْتُمْ	X	مَا تَقَلْسَیْتُمْ	X
واحد مؤنث حاضر	تَقَلْسَیْتِ	X	مَا تَقَلْسَیْتِ	X
تثنیہ مؤنث حاضر	تَقَلْسَیْتُمَا	X	مَا تَقَلْسَیْتُمَا	X
جمع مؤنث حاضر	تَقَلْسَیْتُنَّ	X	مَا تَقَلْسَیْتُنَّ	X
واحد متکلم	تَقَلْسَیْتُ	X	مَا تَقَلْسَیْتُ	X
متکلم مع الغیر	تَقَلْسَیْنَا	X	مَا تَقَلْسَیْنَا	X

مرکز علی بن عثمان

کتاب خریدنے کے لئے رابطہ کریں
mazahirhujveri@gmail.com
0336 - 4146 934
مرکز علی بن عثمان
DarseNizami.MadinaAcademy.pk

صرف کبیر فعل مضارع

	مضارع مثبت		مضارع منفی	
صیغہ	معروف	مجہول	معروف	مجہول
واحد مذکر غائب	يَتَقَلْسٰى	X	لَا يَتَقَلْسٰى	X
تثنیہ مذکر غائب	يَتَقَلْسَيَانِ	X	لَا يَتَقَلْسَيَانِ	X
جمع مذکر غائب	يَتَقَلْسَوْنَ	X	لَا يَتَقَلْسَوْنَ	X
واحد مؤنث غائب	تَتَقَلْسٰى	X	لَا تَتَقَلْسٰى	X
تثنیہ مؤنث غائب	تَتَقَلْسَيَانِ	X	لَا تَتَقَلْسَيَانِ	X
جمع مؤنث غائب	يَتَقَلْسَيْنَ	X	لَا يَتَقَلْسَيْنَ	X
واحد مذکر حاضر	تَتَقَلْسٰى	X	لَا تَتَقَلْسٰى	X
تثنیہ مذکر حاضر	تَتَقَلْسَيَانِ	X	لَا تَتَقَلْسَيَانِ	X
جمع مذکر حاضر	تَتَقَلْسَوْنَ	X	لَا تَتَقَلْسَوْنَ	X
واحد مؤنث حاضر	تَتَقَلْسَيْنَ	X	لَا تَتَقَلْسَيْنَ	X
تثنیہ مؤنث حاضر	تَتَقَلْسَيَانِ	X	لَا تَتَقَلْسَيَانِ	X
جمع مؤنث حاضر	تَتَقَلْسَيْنَ	X	لَا تَتَقَلْسَيْنَ	X
واحد متکلم	اَتَقَلْسٰى	X	لَا اَتَقَلْسٰى	X
متکلم مع الغیر	نَتَقَلْسٰى	X	لَا نَتَقَلْسٰى	X

مرکز علی بن عثمان

کتاب خریدنے کے لئے رابطہ کریں
mazahirhujveri@gmail.com
0336 - 4146 934
DarseNizami.MadinaAcademy.pk
مرکز علی بن عثمان

صرف کبیر فعل نفی تاکید/جحد

	نفی تاکید بلن ناصبہ		نفی جحد بلم جازمہ	
صیغہ	معروف	مجہول	معروف	مجہول
واحد مذکر غائب	لَنْ يَّتَقَلْسٰى	X	لَمْ يَتَقَلْسَ	X
تثنیہ مذکر غائب	لَنْ يَّتَقَلْسَيَا	X	لَمْ يَتَقَلْسَيَا	X
جمع مذکر غائب	لَنْ يَّتَقَلْسَوْا	X	لَمْ يَتَقَلْسَوْا	X
واحد مؤنث غائب	لَنْ تَتَقَلْسٰى	X	لَمْ تَتَقَلْسَ	X
تثنیہ مؤنث غائب	لَنْ تَتَقَلْسَيَا	X	لَمْ تَتَقَلْسَيَا	X
جمع مؤنث غائب	لَنْ يَّتَقَلْسَيْنَ	X	لَمْ يَتَقَلْسَيْنَ	X
واحد مذکر حاضر	لَنْ تَتَقَلْسٰى	X	لَمْ تَتَقَلْسَ	X
تثنیہ مذکر حاضر	لَنْ تَتَقَلْسَيَا	X	لَمْ تَتَقَلْسَيَا	X
جمع مذکر حاضر	لَنْ تَتَقَلْسَوْا	X	لَمْ تَتَقَلْسَوْا	X
واحد مؤنث حاضر	لَنْ تَتَقَلْسَيْ	X	لَمْ تَتَقَلْسَيْ	X
تثنیہ مؤنث حاضر	لَنْ تَتَقَلْسَيَا	X	لَمْ تَتَقَلْسَيَا	X
جمع مؤنث حاضر	لَنْ تَتَقَلْسَيْنَ	X	لَمْ تَتَقَلْسَيْنَ	X
واحد متکلم	لَنْ اَتَقَلْسٰى	X	لَمْ اَتَقَلْسَ	X
متکلم مع الغیر	لَنْ نَّتَقَلْسٰى	X	لَمْ نَتَقَلْسَ	X

کتاب خریدنے کے لئے رابطہ کریں
mazahirhujveri@gmail.com
0336 - 4146 934
مرکز علی بن عثمان
DarseNizami.MadinaAcademy.pk

صرف کبیر فعل مضارع تاکید

	لام تاکید بانون تاکید ثقیلہ		لام تاکید بانون تاکید خفیفہ	
صیغہ	معروف	مجہول	معروف	مجہول
واحد مذکر غائب	لَيَتَقَلْسَيَنَّ	X	لَيَتَقَلْسَيَنْ	X
تثنیہ مذکر غائب	لَيَتَقَلْسَيَانِّ	X	X	X
جمع مذکر غائب	لَيَتَقَلْسَوُنَّ	X	لَيَتَقَلْسَوُنْ	X
واحد مؤنث غائب	لَتَتَقَلْسَيَنَّ	X	لَتَتَقَلْسَيَنْ	X
تثنیہ مؤنث غائب	لَتَتَقَلْسَيَانِّ	X	X	X
جمع مؤنث غائب	لَيَتَقَلْسَيْنَانِّ	X	X	X
واحد مذکر حاضر	لَتَتَقَلْسَيَنَّ	X	لَتَتَقَلْسَيَنْ	X
تثنیہ مذکر حاضر	لَتَتَقَلْسَيَانِّ	X	X	X
جمع مذکر حاضر	لَتَتَقَلْسَوُنَّ	X	لَتَتَقَلْسَوُنْ	X
واحد مؤنث حاضر	لَتَتَقَلْسَيِنَّ	X	لَتَتَقَلْسَيِنْ	X
تثنیہ مؤنث حاضر	لَتَتَقَلْسَيَانِّ	X	X	X
جمع مؤنث حاضر	لَتَتَقَلْسَيْنَانِّ	X	X	X
واحد متکلم	لَاَتَقَلْسَيَنَّ	X	لَاَتَقَلْسَيَنْ	X
متکلم مع الغیر	لَنَتَقَلْسَيَنَّ	X	لَنَتَقَلْسَيَنْ	X

کتاب خریدنے کے لئے رابطہ کریں
mazahirhujveri@gmail.com
0336 - 4146 934
مرکز علی بن عثمان
DarseNizami.MadinaAcademy.pk

صرف کبیر فعل امر و نہی

	امر حاضر		نہی حاضر	
صیغہ	معروف	مجہول	معروف	مجہول
واحد مذکر حاضر	تَقَلْسَ	X	لَاتَتَقَلْسَ	X
تثنیہ مذکر حاضر	تَقَلْسَيَا	X	لَاتَتَقَلْسَيَا	X
جمع مذکر حاضر	تَقَلْسَوْا	X	لَاتَتَقَلْسَوْا	X
واحد مؤنث حاضر	تَقَلْسَىْ	X	لَاتَتَقَلْسَىْ	X
تثنیہ مؤنث حاضر	تَقَلْسَيَا	X	لَاتَتَقَلْسَيَا	X
جمع مؤنث حاضر	تَقَلْسَيْنَ	X	لَاتَتَقَلْسَيْنَ	X

	امر غائب و متکلم		نہی غائب و متکلم	
واحد مذکر غائب	لِيَتَقَلْسَ	X	لَايَتَقَلْسَ	X
تثنیہ مذکر غائب	لِيَتَقَلْسَيَا	X	لَايَتَقَلْسَيَا	X
جمع مذکر غائب	لِيَتَقَلْسَوْا	X	لَايَتَقَلْسَوْا	X
واحد مؤنث غائب	لِتَتَقَلْسَ	X	لَاتَتَقَلْسَ	X
تثنیہ مؤنث غائب	لِتَتَقَلْسَيَا	X	لَاتَتَقَلْسَيَا	X
جمع مؤنث غائب	لِيَتَقَلْسَيْنَ	X	لَايَتَقَلْسَيْنَ	X
واحد متکلم	لِاَتَقَلْسَ	X	لَااَتَقَلْسَ	X
متکلم مع الغیر	لِنَتَقَلْسَ	X	لَانَتَقَلْسَ	X

کتاب خریدنے کے لئے رابطہ کریں
mazahirhujveri@gmail.com
0336 - 4146 934
مرکز علی بن عثمان
DarseNizami.MadinaAcademy.pk

صرف کبیر فعل امر تاکید

صیغہ	امر حاضر با نون ثقیلہ		امر حاضر با نون خفیفہ	
	معروف	مجہول	معروف	مجہول
واحد مذکر حاضر	تَقْلُسَيَنَّ	X	تَقْلُسَيَنْ	X
تثنیہ مذکر حاضر	تَقْلُسَيَانِّ	X	X	X
جمع مذکر حاضر	تَقْلُسَوُنَّ	X	تَقْلُسَوُنْ	X
واحد مؤنث حاضر	تَقْلُسَيِنَّ	X	تَقْلُسَيِنْ	X
تثنیہ مؤنث حاضر	تَقْلُسَيَانِّ	X	X	X
جمع مؤنث حاضر	تَقْلُسَيْنَانِّ	X	X	X

	امر غائب و متکلم با نون ثقیلہ		امر غائب و متکلم با نون خفیفہ	
واحد مذکر غائب	لِيَتَقَلْسَيَنَّ	X	لِيَتَقَلْسَيَنْ	X
تثنیہ مذکر غائب	لِيَتَقَلْسَيَانِّ	X	X	X
جمع مذکر غائب	لِيَتَقَلْسَوُنَّ	X	لِيَتَقَلْسَوُنْ	X
واحد مؤنث غائب	لِتَتَقَلْسَيَنَّ	X	لِتَتَقَلْسَيَنْ	X
تثنیہ مؤنث غائب	لِتَتَقَلْسَيَانِّ	X	X	X
جمع مؤنث غائب	لِيَتَقَلْسَيْنَانِّ	X	X	X
واحد متکلم	لِاَتَقَلْسَيَنَّ	X	لِاَتَقَلْسَيَنْ	X
متکلم مع الغیر	لِنَتَقَلْسَيَنَّ	X	لِنَتَقَلْسَيَنْ	X

کتاب خریدنے کے لئے رابطہ کریں
mazahirhujveri@gmail.com
0336 - 4146 934
مرکز علی بن عثمان
DarseNizami.MadinaAcademy.pk

صرف کبیر فعل نہی تاکید

	نہی حاضر بانون ثقیلہ		نہی حاضر بانون خفیفہ	
صیغہ	معروف	مجہول	معروف	مجہول
واحد مذکر حاضر	لَاتَتَقَلْسَيَنَّ	X	لَاتَتَقَلْسَيَنْ	X
تثنیہ مذکر حاضر	لَاتَتَقَلْسَيَانِّ	X	X	X
جمع مذکر حاضر	لَاتَتَقَلْسَوُنَّ	X	لَاتَتَقَلْسَوُنْ	X
واحد مؤنث حاضر	لَاتَتَقَلْسَيِنَّ	X	لَاتَتَقَلْسَيِنْ	X
تثنیہ مؤنث حاضر	لَاتَتَقَلْسَيَانِّ	X	X	X
جمع مؤنث حاضر	لَاتَتَقَلْسَيْنَانِّ	X	X	X

	نہی غائب ومتکلم بانون ثقیلہ		نہی غائب ومتکلم بانون خفیفہ	
واحد مذکر غائب	لَايَتَقَلْسَيَنَّ	X	لَايَتَقَلْسَيَنْ	X
تثنیہ مذکر غائب	لَايَتَقَلْسَيَانِّ	X	X	X
جمع مذکر غائب	لَايَتَقَلْسَوُنَّ	X	لَايَتَقَلْسَوُنْ	X
واحد مؤنث غائب	لَاتَتَقَلْسَيَنَّ	X	لَاتَتَقَلْسَيَنْ	X
تثنیہ مؤنث غائب	لَاتَتَقَلْسَيَانِّ	X	X	X
جمع مؤنث غائب	لَايَتَقَلْسَيْنَانِّ	X	X	X
واحد متکلم	لَااَتَقَلْسَيَنَّ	X	لَااَتَقَلْسَيَنْ	X
متکلم مع الغیر	لَانَتَقَلْسَيَنَّ	X	لَانَتَقَلْسَيَنْ	X

کتاب خریدنے کے لئے رابطہ کریں
mazahirhujveri@gmail.com
0336 - 4146 934
مرکز علی بن عثمان
DarseNizami.MadinaAcademy.pk

مرکز علی بن عثمان

صرف کبیر اسم

اسمِ فاعل		اسمِ مفعول	اسمِ ظرف	
صیغہ	گردان	گردان	صیغہ	گردان
واحد مذکر	مُتَقَلْسٍ	X	واحد	مُتَقَلْسًی
تثنیہ مذکر	مُتَقَلْسِيَانِ	X	تثنیہ	مُتَقَلْسَيَانِ
جمع مذکر	مُتَقَلْسُوْنَ	X	جمع	مُتَقَلْسَيَاتٌ
واحد مؤنث	مُتَقَلْسِيَةٌ	X	X	X
تثنیہ مؤنث	مُتَقَلْسِيَتَانِ	X	X	X
جمع مؤنث	مُتَقَلْسِيَاتٌ	X	X	X

مرکز علی بن عثمان

مصادر

	مصدر	حروفِ اصلیہ	معنٰی	صرف صغیر
۱	اَلتَّقَلْسِیُ	ق - ل - س	ٹوپی پہننا	گردان ہو چکی

فائدہ

تَفَعُلٍ اصل میں تَفَعُلُيٌ تھا۔ لام کلمہ کے ضمہ کو یاء کی موافقت کی وجہ سے کسرہ سے بدل دیا (تَفَعُلِيٌ) پھر یاء پر ضمہ ثقیل تھا یاء کو ساکن کر دیا (تَفَعُلِيْنُ)۔ یاء اور تنوین کے درمیان التقائے ساکنین ہوا، یاء گر گئی تَفَعُلٍ ہو گیا۔

کتاب خریدنے کے لئے رابطہ کریں
mazahirhujveri@gmail.com
0336 - 4146 934
مرکز علی بن عثمان
DarseNizami.MadinaAcademy.pk

مرکز علی بن عثمان

ثلاثی مزید فیہ
مُلحَق بہ اِحرَنجَمَ
کے ابواب

ملحق بہ اِحرَنجَمَ (اِفعِنلَالٌ) کے دو باب ہیں:

۱۔ **اِفعِنلَالٌ** فاء کلمہ سے پہلے ہمزہ وصلی اور عین کلمہ کے بعد نون زائدہ اور لام کلمہ کے تکرار کے ساتھ جیسے اِقعِنسَاسٌ

۲۔ **اِفعِنلَاءٌ** فاء کلمہ سے پہلے ہمزہ وصلی، عین اور لام کلمہ کے درمیان نون زائدہ اور لام کلمہ کے بعد یاء زائدہ کے ساتھ جیسے اِسلِنقَاءٌ۔

☆ اِسلِنقَاءٌ اصل میں اِسلِنقَایٌ تھا۔ یاء الف کے بعد واقع ہوئی چنانچہ ہمزہ ہوگئی اِسلِنقَاءٌ ہوگیا۔

DarseNizami.MadinaAcademy.pk

کتاب خریدنے کے لئے رابطہ کریں
mazahirhujveri@gmail.com
0336 - 4146 934

مرکز علی بن عثمان

مرکز علی بن عثمان

پہلا باب

اِفْعِنْلَالٌ

صرف صغیر

اِقْعَنْسَسَ [فعل ماضی معروف]	يَقْعَنْسِسُ [فعل مضارع معروف]	اِقْعِنْسَاسًا [مصدر مبنی للفاعل]	فَهُوَ مُقْعَنْسِسٌ [اسمِ فاعل]
X [فعل ماضی مجہول]	X [فعل مضارع مجہول]	X [مصدر مبنی للمفعول]	فَذَاكَ X [اسمِ مفعول]
اَلْاَمْرُ مِنْهُ اِقْعَنْسِسْ [فعل امر]	وَالنَّهْيُ عَنْهُ لَا تَقْعَنْسِسْ [فعل نہی]	اَلظَّرْفُ مِنْهُ مُقْعَنْسَسٌ [اسمِ ظرف]	وَالْاٰلَةُ مِنْهُ X [اسمِ آلہ صغریٰ]
X [اسمِ آلہ وسطیٰ]	X [اسمِ آلہ کبریٰ]	اَفْعَلُ التَّفْضِيْلِ لِلْمُذَكَّرِ مِنْهُ X [اسمِ تفضیل مذکر]	وَالْمُؤَنَّثِ مِنْهُ X [اسمِ تفضیل مؤنث]

کتاب خریدنے کے لئے رابطہ کریں
mazahirhujveri@gmail.com
0336 - 4146 934
مرکز علی بن عثمان
DarseNizami.MadinaAcademy.pk

صرف کبیر فعل ماضی

	ماضی مثبت		ماضی منفی	
صیغہ	معروف	مجہول	معروف	مجہول
واحد مذکر غائب	اِقْعَنْسَسَ	X	مَا اقْعَنْسَسَ	X
تثنیہ مذکر غائب	اِقْعَنْسَسَا	X	مَا اقْعَنْسَسَا	X
جمع مذکر غائب	اِقْعَنْسَسُوْا	X	مَا اقْعَنْسَسُوْا	X
واحد مؤنث غائب	اِقْعَنْسَسَتْ	X	مَا اقْعَنْسَسَتْ	X
تثنیہ مؤنث غائب	اِقْعَنْسَسَتَا	X	مَا اقْعَنْسَسَتَا	X
جمع مؤنث غائب	اِقْعَنْسَسْنَ	X	مَا اقْعَنْسَسْنَ	X
واحد مذکر حاضر	اِقْعَنْسَسْتَ	X	مَا اقْعَنْسَسْتَ	X
تثنیہ مذکر حاضر	اِقْعَنْسَسْتُمَا	X	مَا اقْعَنْسَسْتُمَا	X
جمع مذکر حاضر	اِقْعَنْسَسْتُمْ	X	مَا اقْعَنْسَسْتُمْ	X
واحد مؤنث حاضر	اِقْعَنْسَسْتِ	X	مَا اقْعَنْسَسْتِ	X
تثنیہ مؤنث حاضر	اِقْعَنْسَسْتُمَا	X	مَا اقْعَنْسَسْتُمَا	X
جمع مؤنث حاضر	اِقْعَنْسَسْتُنَّ	X	مَا اقْعَنْسَسْتُنَّ	X
واحد متکلم	اِقْعَنْسَسْتُ	X	مَا اقْعَنْسَسْتُ	X
متکلم مع الغیر	اِقْعَنْسَسْنَا	X	مَا اقْعَنْسَسْنَا	X

مرکز علی بن عثمان

DarseNizami.MadinaAcademy.pk

کتاب خریدنے کے لئے رابطہ کریں
mazahirhujveri@gmail.com
0336 - 4146 934

مرکز علی بن عثمان

صرف کبیر فعل مضارع

	مضارع مثبت		مضارع منفی	
صیغہ	معروف	مجہول	معروف	مجہول
واحد مذکر غائب	يَقْعَنْسِسُ	X	لَا يَقْعَنْسِسُ	X
تثنیہ مذکر غائب	يَقْعَنْسِسَانِ	X	لَا يَقْعَنْسِسَانِ	X
جمع مذکر غائب	يَقْعَنْسِسُوْنَ	X	لَا يَقْعَنْسِسُوْنَ	X
واحد مؤنث غائب	تَقْعَنْسِسُ	X	لَا تَقْعَنْسِسُ	X
تثنیہ مؤنث غائب	تَقْعَنْسِسَانِ	X	لَا تَقْعَنْسِسَانِ	X
جمع مؤنث غائب	يَقْعَنْسِسْنَ	X	لَا يَقْعَنْسِسْنَ	X
واحد مذکر حاضر	تَقْعَنْسِسُ	X	لَا تَقْعَنْسِسُ	X
تثنیہ مذکر حاضر	تَقْعَنْسِسَانِ	X	لَا تَقْعَنْسِسَانِ	X
جمع مذکر حاضر	تَقْعَنْسِسُوْنَ	X	لَا تَقْعَنْسِسُوْنَ	X
واحد مؤنث حاضر	تَقْعَنْسِسِيْنَ	X	لَا تَقْعَنْسِسِيْنَ	X
تثنیہ مؤنث حاضر	تَقْعَنْسِسَانِ	X	لَا تَقْعَنْسِسَانِ	X
جمع مؤنث حاضر	تَقْعَنْسِسْنَ	X	لَا تَقْعَنْسِسْنَ	X
واحد متکلم	اَقْعَنْسِسُ	X	لَا اَقْعَنْسِسُ	X
متکلم مع الغیر	نَقْعَنْسِسُ	X	لَا نَقْعَنْسِسُ	X

مرکز علی بن عثمان

کتاب خریدنے کے لئے رابطہ کریں
mazahirhujveri@gmail.com
0336 - 4146 934
DarseNizami.MadinaAcademy.pk
مرکز علی بن عثمان

صرف کبیر فعل نفی تاکید، جحد

	نفی تاکید بلن ناصبہ		نفی جحد بلم جازمہ	
صیغہ	معروف	مجہول	معروف	مجہول
واحد مذکر غائب	لَنْ يَّقْعَنْسِسَ	X	لَمْ يَقْعَنْسِسْ	X
تثنیہ مذکر غائب	لَنْ يَّقْعَنْسِسَا	X	لَمْ يَقْعَنْسِسَا	X
جمع مذکر غائب	لَنْ يَّقْعَنْسِسُوْا	X	لَمْ يَقْعَنْسِسُوْا	X
واحد مؤنث غائب	لَنْ تَقْعَنْسِسَ	X	لَمْ تَقْعَنْسِسْ	X
تثنیہ مؤنث غائب	لَنْ تَقْعَنْسِسَا	X	لَمْ تَقْعَنْسِسَا	X
جمع مؤنث غائب	لَنْ يَّقْعَنْسِسْنَ	X	لَمْ يَقْعَنْسِسْنَ	X
واحد مذکر حاضر	لَنْ تَقْعَنْسِسَ	X	لَمْ تَقْعَنْسِسْ	X
تثنیہ مذکر حاضر	لَنْ تَقْعَنْسِسَا	X	لَمْ تَقْعَنْسِسَا	X
جمع مذکر حاضر	لَنْ تَقْعَنْسِسُوْا	X	لَمْ تَقْعَنْسِسُوْا	X
واحد مؤنث حاضر	لَنْ تَقْعَنْسِسِيْ	X	لَمْ تَقْعَنْسِسِيْ	X
تثنیہ مؤنث حاضر	لَنْ تَقْعَنْسِسَا	X	لَمْ تَقْعَنْسِسَا	X
جمع مؤنث حاضر	لَنْ تَقْعَنْسِسْنَ	X	لَمْ تَقْعَنْسِسْنَ	X
واحد متکلم	لَنْ اَقْعَنْسِسَ	X	لَمْ اَقْعَنْسِسْ	X
متکلم مع الغیر	لَنْ نَّقْعَنْسِسَ	X	لَمْ نَقْعَنْسِسْ	X

کتاب خریدنے کے لئے رابطہ کریں
mazahirhujveri@gmail.com
0336 - 4146 934
DarseNizami.MadinaAcademy.pk
مرکز علی بن عثمان

صرف کبیر فعل مضارع تاکید

	لام تاکید بانون تاکید ثقیلہ		لام تاکید بانون تاکید خفیفہ	
صیغہ	معروف	مجہول	معروف	مجہول
واحد مذکر غائب	لَيَقْعَنْسِسَنَّ	X	لَيَقْعَنْسِسَنْ	X
تثنیہ مذکر غائب	لَيَقْعَنْسِسَانِّ	X	X	X
جمع مذکر غائب	لَيَقْعَنْسِسُنَّ	X	لَيَقْعَنْسِسُنْ	X
واحد مؤنث غائب	لَتَقْعَنْسِسَنَّ	X	لَتَقْعَنْسِسَنْ	X
تثنیہ مؤنث غائب	لَتَقْعَنْسِسَانِّ	X	X	X
جمع مؤنث غائب	لَيَقْعَنْسِسْنَانِّ	X	X	X
واحد مذکر حاضر	لَتَقْعَنْسِسَنَّ	X	لَتَقْعَنْسِسَنْ	X
تثنیہ مذکر حاضر	لَتَقْعَنْسِسَانِّ	X	X	X
جمع مذکر حاضر	لَتَقْعَنْسِسُنَّ	X	لَتَقْعَنْسِسُنْ	X
واحد مؤنث حاضر	لَتَقْعَنْسِسِنَّ	X	لَتَقْعَنْسِسِنْ	X
تثنیہ مؤنث حاضر	لَتَقْعَنْسِسَانِّ	X	X	X
جمع مؤنث حاضر	لَتَقْعَنْسِسْنَانِّ	X	X	X
واحد متکلم	لَاَقْعَنْسِسَنَّ	X	لَاَقْعَنْسِسَنْ	X
متکلم مع الغیر	لَنَقْعَنْسِسَنَّ	X	لَنَقْعَنْسِسَنْ	X

کتاب خریدنے کے لئے رابطہ کریں
mazahirhujveri@gmail.com
0336 - 4146 934
مرکز علی بن عثمان
DarseNizami.MadinaAcademy.pk

صرف کبیر فعل امر و نہی

	امر حاضر		نہی حاضر	
صیغہ	معروف	مجہول	معروف	مجہول
واحد مذکر حاضر	اِقْعَنْسِسْ	X	لَاتَقْعَنْسِسْ	X
تثنیہ مذکر حاضر	اِقْعَنْسِسَا	X	لَاتَقْعَنْسِسَا	X
جمع مذکر حاضر	اِقْعَنْسِسُوْا	X	لَاتَقْعَنْسِسُوْا	X
واحد مؤنث حاضر	اِقْعَنْسِسِیْ	X	لَاتَقْعَنْسِسِیْ	X
تثنیہ مؤنث حاضر	اِقْعَنْسِسَا	X	لَاتَقْعَنْسِسَا	X
جمع مؤنث حاضر	اِقْعَنْسِسْنَ	X	لَاتَقْعَنْسِسْنَ	X
	امر غائب و متکلم		نہی غائب و متکلم	
واحد مذکر غائب	لِیَقْعَنْسِسْ	X	لَایَقْعَنْسِسْ	X
تثنیہ مذکر غائب	لِیَقْعَنْسِسَا	X	لَایَقْعَنْسِسَا	X
جمع مذکر غائب	لِیَقْعَنْسِسُوْا	X	لَایَقْعَنْسِسُوْا	X
واحد مؤنث غائب	لِتَقْعَنْسِسْ	X	لَاتَقْعَنْسِسْ	X
تثنیہ مؤنث غائب	لِتَقْعَنْسِسَا	X	لَاتَقْعَنْسِسَا	X
جمع مؤنث غائب	لِیَقْعَنْسِسْنَ	X	لَایَقْعَنْسِسْنَ	X
واحد متکلم	لِاَقْعَنْسِسْ	X	لَااَقْعَنْسِسْ	X
متکلم مع الغیر	لِنَقْعَنْسِسْ	X	لَانَقْعَنْسِسْ	X

مرکز علی بن عثمان

کتاب خریدنے کے لئے رابطہ کریں
mazahirhujveri@gmail.com
0336 - 4146 934
مرکز علی بن عثمان
DarseNizami.MadinaAcademy.pk

صرف کبیر فعل امر تاکید

	امر حاضر با نون ثقیلہ		امر حاضر با نون خفیفہ	
صیغہ	معروف	مجہول	معروف	مجہول
واحد مذکر حاضر	اِقْعَنْسِسَنَّ	X	اِقْعَنْسِسَنْ	X
تثنیہ مذکر حاضر	اِقْعَنْسِسَانِّ	X	X	X
جمع مذکر حاضر	اِقْعَنْسِسُنَّ	X	اِقْعَنْسِسُنْ	X
واحد مؤنث حاضر	اِقْعَنْسِسِنَّ	X	اِقْعَنْسِسِنْ	X
تثنیہ مؤنث حاضر	اِقْعَنْسِسَانِّ	X	X	X
جمع مؤنث حاضر	اِقْعَنْسِسْنَانِّ	X	X	X
	امر غائب و متکلم با نون ثقیلہ		امر غائب و متکلم با نون خفیفہ	
واحد مذکر غائب	لِيَقْعَنْسِسَنَّ	X	لِيَقْعَنْسِسَنْ	X
تثنیہ مذکر غائب	لِيَقْعَنْسِسَانِّ	X	X	X
جمع مذکر غائب	لِيَقْعَنْسِسُنَّ	X	لِيَقْعَنْسِسُنْ	X
واحد مؤنث غائب	لِتَقْعَنْسِسَنَّ	X	لِتَقْعَنْسِسَنْ	X
تثنیہ مؤنث غائب	لِتَقْعَنْسِسَانِّ	X	X	X
جمع مؤنث غائب	لِيَقْعَنْسِسْنَانِّ	X	X	X
واحد متکلم	لَاَقْعَنْسِسَنَّ	X	لَاَقْعَنْسِسَنْ	X
متکلم مع الغیر	لَنَقْعَنْسِسَنَّ	X	لَنَقْعَنْسِسَنْ	X

کتاب خریدنے کے لئے رابطہ کریں
mazahirhujveri@gmail.com
0336 - 4146 934
DarseNizami.MadinaAcademy.pk

صرف کبیر فعل نہی تاکید

	نہی حاضر بانون ثقیلہ		نہی حاضر بانون خفیفہ	
صیغہ	معروف	مجہول	معروف	مجہول
واحد مذکر حاضر	لَاتَقْعَنْسِسَنَّ	X	لَاتَقْعَنْسِسَنْ	X
تثنیہ مذکر حاضر	لَاتَقْعَنْسِسَانِّ	X	X	X
جمع مذکر حاضر	لَاتَقْعَنْسِسُنَّ	X	لَاتَقْعَنْسِسُنْ	X
واحد مؤنث حاضر	لَاتَقْعَنْسِسِنَّ	X	لَاتَقْعَنْسِسِنْ	X
تثنیہ مؤنث حاضر	لَاتَقْعَنْسِسَانِّ	X	X	X
جمع مؤنث حاضر	لَاتَقْعَنْسِسْنَانِّ	X	X	X
	نہی غائب ومتکلم بانون ثقیلہ		نہی غائب ومتکلم بانون خفیفہ	
واحد مذکر غائب	لَایَقْعَنْسِسَنَّ	X	لَایَقْعَنْسِسَنْ	X
تثنیہ مذکر غائب	لَایَقْعَنْسِسَانِّ	X	X	X
جمع مذکر غائب	لَایَقْعَنْسِسُنَّ	X	لَایَقْعَنْسِسُنْ	X
واحد مؤنث غائب	لَاتَقْعَنْسِسَنَّ	X	لَاتَقْعَنْسِسَنْ	X
تثنیہ مؤنث غائب	لَاتَقْعَنْسِسَانِّ	X	X	X
جمع مؤنث غائب	لَایَقْعَنْسِسْنَانِّ	X	X	X
واحد متکلم	لَااَقْعَنْسِسَنَّ	X	لَااَقْعَنْسِسَنْ	X
متکلم مع الغیر	لَانَقْعَنْسِسَنَّ	X	لَانَقْعَنْسِسَنْ	X

کتاب خریدنے کے لئے رابطہ کریں
mazahirhujveri@gmail.com
0336 - 4146 934
DarseNizami.MadinaAcademy.pk
مرکز علی بن عثمان

مرکز علی بن عثمان

صرف کبیر اسم

اسمِ فاعل		اسمِ مفعول	اسمِ ظرف	
صیغہ	گردان	گردان	صیغہ	گردان
واحد مذکر	مُقْعَنْسِسٌ	X	واحد	مُقْعَنْسَسٌ
تثنیہ مذکر	مُقْعَنْسِسَانِ	X	تثنیہ	مُقْعَنْسَسَانِ
جمع مذکر	مُقْعَنْسِسُوْنَ	X	جمع	مُقْعَنْسَسَاتٌ
واحد مؤنث	مُقْعَنْسِسَةٌ	X	X	X
تثنیہ مؤنث	مُقْعَنْسِسَتَانِ	X	X	X
جمع مؤنث	مُقْعَنْسِسَاتٌ	X	X	X

مصادر

	مصدر	حروفِ اصلیہ	معنٰی	صرف صغیر
۱	اَلِاقْعِنْسَاس	ق ۔ ع ۔ س	سخت واپس ہونا/کسی چیز کا موڑنا/بہت بوڑھا ہونا	گردان ہو چکی
۲	اَلِاعْرِنْكَاكُ	ع ۔ ر ۔ ك	بالوں کا سخت سیاہ ہونا	اِعْرَنْكَكَ يَعْرَنْكِكُ اِعْرِنْكَاكًا فَهُوَ مُعْرَنْكِكٌ اَلْاَمْرُ مِنْهُ اِعْرَنْكِكْ وَالنَّهْيُ عَنْهُ لَاتَعْرَنْكِكْ اَلظَّرْفُ مِنْهُ مُعْرَنْكَكٌ

''پہنچا دو میری طرف سے (دوسروں تک)، خواہ ایک ہی بات ہو''

[الحدیث]

کتاب خریدنے کے لئے رابطہ کریں
mazahirhujveri@gmail.com
0336 - 4146 934
DarseNizami.MadinaAcademy.pk
مرکز علی بن عثمان

مرکز علی بن عثمان

دوسرا باب

اِفْعِنْلَاءٌ

صرف صغیر

اِسْلَنْقٰی [فعل ماضی معروف]	یَسْلَنْقِیْ [فعل مضارع معروف]	اِسْلِنْقَاءً [مصدر مبنی للفاعل]	فَهُوَ مُسْلَنْقٍ [اسم فاعل]
X [فعل ماضی مجہول]	X [فعل مضارع مجہول]	X [مصدر مبنی للمفعول]	فَذَاكَ X [اسم مفعول]
اَلْاَمْرُ مِنْهُ اِسْلَنْقِ [فعل امر]	وَالنَّهْیُ عَنْهُ لَاتَسْلَنْقِ [فعل نہی]	اَلظَّرْفُ مِنْهُ مُسْلَنْقًی [اسم ظرف]	وَالْاٰلَةُ مِنْهُ X [اسم آلہ صغریٰ]
X [اسم آلہ وسطیٰ]	X [اسم آلہ کبریٰ]	اَفْعَلُ التَّفْضِیْلِ لِلْمُذَكَّرِ مِنْهُ X [اسم تفضیل مذکر]	وَالْمُؤَنَّثِ مِنْهُ X [اسم تفضیل مؤنث]

کتاب خریدنے کے لئے رابطہ کریں
mazahirhujveri@gmail.com
0336 - 4146 934
DarseNizami.MadinaAcademy.pk
مرکز علی بن عثمان

صرف کبیر فعل ماضی

	ماضی مثبت		ماضی منفی	
صیغہ	معروف	مجہول	معروف	مجہول
واحد مذکر غائب	اِسْلَنْقٰی	X	مَا اسْلَنْقٰی	X
تثنیہ مذکر غائب	اِسْلَنْقَیَا	X	مَا اسْلَنْقَیَا	X
جمع مذکر غائب	اِسْلَنْقَوْا	X	مَا اسْلَنْقَوْا	X
واحد مؤنث غائب	اِسْلَنْقَتْ	X	مَا اسْلَنْقَتْ	X
تثنیہ مؤنث غائب	اِسْلَنْقَتَا	X	مَا اسْلَنْقَتَا	X
جمع مؤنث غائب	اِسْلَنْقَیْنَ	X	مَا اسْلَنْقَیْنَ	X
واحد مذکر حاضر	اِسْلَنْقَیْتَ	X	مَا اسْلَنْقَیْتَ	X
تثنیہ مذکر حاضر	اِسْلَنْقَیْتُمَا	X	مَا اسْلَنْقَیْتُمَا	X
جمع مذکر حاضر	اِسْلَنْقَیْتُمْ	X	مَا اسْلَنْقَیْتُمْ	X
واحد مؤنث حاضر	اِسْلَنْقَیْتِ	X	مَا اسْلَنْقَیْتِ	X
تثنیہ مؤنث حاضر	اِسْلَنْقَیْتُمَا	X	مَا اسْلَنْقَیْتُمَا	X
جمع مؤنث حاضر	اِسْلَنْقَیْتُنَّ	X	مَا اسْلَنْقَیْتُنَّ	X
واحد متکلم	اِسْلَنْقَیْتُ	X	مَا اسْلَنْقَیْتُ	X
متکلم مع الغیر	اِسْلَنْقَیْنَا	X	مَا اسْلَنْقَیْنَا	X

مرکز علی بن عثمان

کتاب خریدنے کے لئے رابطہ کریں
mazahirhujveri@gmail.com
0336 - 4146 934
DarseNizami.MadinaAcademy.pk
مرکز علی بن عثمان

صرف کبیر فعل مضارع

	مضارع مثبت		مضارع منفی	
صیغہ	معروف	مجہول	معروف	مجہول
واحد مذکر غائب	يَسْلَنْقِيْ	X	لَا يَسْلَنْقِيْ	X
تثنیہ مذکر غائب	يَسْلَنْقِيَانِ	X	لَا يَسْلَنْقِيَانِ	X
جمع مذکر غائب	يَسْلَنْقُوْنَ	X	لَا يَسْلَنْقُوْنَ	X
واحد مؤنث غائب	تَسْلَنْقِيْ	X	لَا تَسْلَنْقِيْ	X
تثنیہ مؤنث غائب	تَسْلَنْقِيَانِ	X	لَا تَسْلَنْقِيَانِ	X
جمع مؤنث غائب	يَسْلَنْقِيْنَ	X	لَا يَسْلَنْقِيْنَ	X
واحد مذکر حاضر	تَسْلَنْقِيْ	X	لَا تَسْلَنْقِيْ	X
تثنیہ مذکر حاضر	تَسْلَنْقِيَانِ	X	لَا تَسْلَنْقِيَانِ	X
جمع مذکر حاضر	تَسْلَنْقُوْنَ	X	لَا تَسْلَنْقُوْنَ	X
واحد مؤنث حاضر	تَسْلَنْقِيْنَ	X	لَا تَسْلَنْقِيْنَ	X
تثنیہ مؤنث حاضر	تَسْلَنْقِيَانِ	X	لَا تَسْلَنْقِيَانِ	X
جمع مؤنث حاضر	تَسْلَنْقِيْنَ	X	لَا تَسْلَنْقِيْنَ	X
واحد متکلم	اَسْلَنْقِيْ	X	لَا اَسْلَنْقِيْ	X
متکلم مع الغیر	نَسْلَنْقِيْ	X	لَا نَسْلَنْقِيْ	X

مرکز علی بن عثمان

کتاب خریدنے کے لئے رابطہ کریں
mazahirhujveri@gmail.com
0336 - 4146 934
DarseNizami.MadinaAcademy.pk
مرکز علی بن عثمان

صرف کبیر فعل نفی تاکید/جحد

	نفی تاکید بلن ناصبہ		نفی جحد بلم جازمہ	
صیغہ	معروف	مجہول	معروف	مجہول
واحد مذکر غائب	لَنْ يَّسْلَنْقِيَ	X	لَمْ يَسْلَنْقِ	X
تثنیہ مذکر غائب	لَنْ يَّسْلَنْقِيَا	X	لَمْ يَسْلَنْقِيَا	X
جمع مذکر غائب	لَنْ يَّسْلَنْقُوْا	X	لَمْ يَسْلَنْقُوْا	X
واحد مؤنث غائب	لَنْ تَسْلَنْقِيَ	X	لَمْ تَسْلَنْقِ	X
تثنیہ مؤنث غائب	لَنْ تَسْلَنْقِيَا	X	لَمْ تَسْلَنْقِيَا	X
جمع مؤنث غائب	لَنْ يَّسْلَنْقِيْنَ	X	لَمْ يَسْلَنْقِيْنَ	X
واحد مذکر حاضر	لَنْ تَسْلَنْقِيَ	X	لَمْ تَسْلَنْقِ	X
تثنیہ مذکر حاضر	لَنْ تَسْلَنْقِيَا	X	لَمْ تَسْلَنْقِيَا	X
جمع مذکر حاضر	لَنْ تَسْلَنْقُوْا	X	لَمْ تَسْلَنْقُوْا	X
واحد مؤنث حاضر	لَنْ تَسْلَنْقِيْ	X	لَمْ تَسْلَنْقِيْ	X
تثنیہ مؤنث حاضر	لَنْ تَسْلَنْقِيَا	X	لَمْ تَسْلَنْقِيَا	X
جمع مؤنث حاضر	لَنْ تَسْلَنْقِيْنَ	X	لَمْ تَسْلَنْقِيْنَ	X
واحد متکلم	لَنْ اَسْلَنْقِيَ	X	لَمْ اَسْلَنْقِ	X
متکلم مع الغیر	لَنْ نَّسْلَنْقِيَ	X	لَمْ نَسْلَنْقِ	X

مرکز علی بن عثمان

کتاب خریدنے کے لئے رابطہ کریں
mazahirhujveri@gmail.com
0336 - 4146 934
DarseNizami.MadinaAcademy.pk
مرکز علی بن عثمان

صرف کبیر فعل مضارع تاکید

	لام تاکید بانون تاکید ثقیلہ		لام تاکید بانون تاکید خفیفہ	
صیغہ	معروف	مجہول	معروف	مجہول
واحد مذکر غائب	لَيَسْلَنْقِيَنَّ	X	لَيَسْلَنْقِيَنْ	X
تثنیہ مذکر غائب	لَيَسْلَنْقِيَانِّ	X	X	X
جمع مذکر غائب	لَيَسْلَنْقُنَّ	X	لَيَسْلَنْقُنْ	X
واحد مؤنث غائب	لَتَسْلَنْقِيَنَّ	X	لَتَسْلَنْقِيَنْ	X
تثنیہ مؤنث غائب	لَتَسْلَنْقِيَانِّ	X	X	X
جمع مؤنث غائب	لَيَسْلَنْقِيْنَانِّ	X	X	X
واحد مذکر حاضر	لَتَسْلَنْقِيَنَّ	X	لَتَسْلَنْقِيَنْ	X
تثنیہ مذکر حاضر	لَتَسْلَنْقِيَانِّ	X	X	X
جمع مذکر حاضر	لَتَسْلَنْقُنَّ	X	لَتَسْلَنْقُنْ	X
واحد مؤنث حاضر	لَتَسْلَنْقِنَّ	X	لَتَسْلَنْقِنْ	X
تثنیہ مؤنث حاضر	لَتَسْلَنْقِيَانِّ	X	X	X
جمع مؤنث حاضر	لَتَسْلَنْقِيْنَانِّ	X	X	X
واحد متکلم	لَاَسْلَنْقِيَنَّ	X	لَاَسْلَنْقِيَنْ	X
متکلم مع الغیر	لَنَسْلَنْقِيَنَّ	X	لَنَسْلَنْقِيَنْ	X

مرکز علی بن عثمان

کتاب خریدنے کے لئے رابطہ کریں
mazahirhujveri@gmail.com
0336 - 4146 934
DarseNizami.MadinaAcademy.pk
مرکز علی بن عثمان

صرف کبیر فعل امر و نہی

	امر حاضر		نہی حاضر	
صیغہ	معروف	مجہول	معروف	مجہول
واحد مذکر حاضر	اِسْلَنْقِ	X	لَاتَسْلَنْقِ	X
تثنیہ مذکر حاضر	اِسْلَنْقِيَا	X	لَاتَسْلَنْقِيَا	X
جمع مذکر حاضر	اِسْلَنْقُوْا	X	لَاتَسْلَنْقُوْا	X
واحد مؤنث حاضر	اِسْلَنْقِیْ	X	لَاتَسْلَنْقِیْ	X
تثنیہ مؤنث حاضر	اِسْلَنْقِيَا	X	لَاتَسْلَنْقِيَا	X
جمع مؤنث حاضر	اِسْلَنْقِيْنَ	X	لَاتَسْلَنْقِيْنَ	X

	امر غائب و متکلم		نہی غائب و متکلم	
واحد مذکر غائب	لِيَسْلَنْقِ	X	لَايَسْلَنْقِ	X
تثنیہ مذکر غائب	لِيَسْلَنْقِيَا	X	لَايَسْلَنْقِيَا	X
جمع مذکر غائب	لِيَسْلَنْقُوْا	X	لَايَسْلَنْقُوْا	X
واحد مؤنث غائب	لِتَسْلَنْقِ	X	لَاتَسْلَنْقِ	X
تثنیہ مؤنث غائب	لِتَسْلَنْقِيَا	X	لَاتَسْلَنْقِيَا	X
جمع مؤنث غائب	لِيَسْلَنْقِيْنَ	X	لَايَسْلَنْقِيْنَ	X
واحد متکلم	لِاَسْلَنْقِ	X	لَااَسْلَنْقِ	X
متکلم مع الغیر	لِنَسْلَنْقِ	X	لَانَسْلَنْقِ	X

کتاب خریدنے کے لئے رابطہ کریں
mazahirhujveri@gmail.com
0336 - 4146 934
مرکز علی بن عثمان
DarseNizami.MadinaAcademy.pk

صرف کبیر فعل امر تاکید

	امر حاضر بانون ثقیلہ		امر حاضر بانون خفیفہ	
صیغہ	معروف	مجہول	معروف	مجہول
واحد مذکر حاضر	اِسْلَنْقِيَنَّ	X	اِسْلَنْقِيَنْ	X
تثنیہ مذکر حاضر	اِسْلَنْقِيَانِّ	X	X	X
جمع مذکر حاضر	اِسْلَنْقُنَّ	X	اِسْلَنْقُنْ	X
واحد مؤنث حاضر	اِسْلَنْقِنَّ	X	اِسْلَنْقِنْ	X
تثنیہ مؤنث حاضر	اِسْلَنْقِيَانِّ	X	X	X
جمع مؤنث حاضر	اِسْلَنْقِيْنَانِّ	X	X	X

	امر غائب ومتکلم بانون ثقیلہ		امر غائب ومتکلم بانون خفیفہ	
واحد مذکر غائب	لِيَسْلَنْقِيَنَّ	X	لِيَسْلَنْقِيَنْ	X
تثنیہ مذکر غائب	لِيَسْلَنْقِيَانِّ	X	X	X
جمع مذکر غائب	لِيَسْلَنْقُنَّ	X	لِيَسْلَنْقُنْ	X
واحد مؤنث غائب	لِتَسْلَنْقِيَنَّ	X	لِتَسْلَنْقِيَنْ	X
تثنیہ مؤنث غائب	لِتَسْلَنْقِيَانِّ	X	X	X
جمع مؤنث غائب	لِيَسْلَنْقِيْنَانِّ	X	X	X
واحد متکلم	لِاَسْلَنْقِيَنَّ	X	لِاَسْلَنْقِيَنْ	X
متکلم مع الغیر	لِنَسْلَنْقِيَنَّ	X	لِنَسْلَنْقِيَنْ	X

کتاب خریدنے کے لئے رابطہ کریں
mazahirhujveri@gmail.com
0336 - 4146 934
مرکز علی بن عثمان
DarseNizami.MadinaAcademy.pk

صرف کبیر فعل نہی تاکید

صیغہ	نہی حاضر بانون ثقیلہ		نہی حاضر بانون خفیفہ	
	معروف	مجہول	معروف	مجہول
واحد مذکر حاضر	لَاتَسْلَنْقِيَنَّ	X	لَاتَسْلَنْقِيَنْ	X
تثنیہ مذکر حاضر	لَاتَسْلَنْقِيَانِّ	X	X	X
جمع مذکر حاضر	لَاتَسْلَنْقُنَّ	X	لَاتَسْلَنْقُنْ	X
واحد مؤنث حاضر	لَاتَسْلَنْقِنَّ	X	لَاتَسْلَنْقِنْ	X
تثنیہ مؤنث حاضر	لَاتَسْلَنْقِيَانِّ	X	X	X
جمع مؤنث حاضر	لَاتَسْلَنْقِيْنَانِّ	X	X	X

	نہی غائب ومتکلم بانون ثقیلہ		نہی غائب ومتکلم بانون خفیفہ	
واحد مذکر غائب	لَايَسْلَنْقِيَنَّ	X	لَايَسْلَنْقِيَنْ	X
تثنیہ مذکر غائب	لَايَسْلَنْقِيَانِّ	X	X	X
جمع مذکر غائب	لَايَسْلَنْقُنَّ	X	لَايَسْلَنْقُنْ	X
واحد مؤنث غائب	لَاتَسْلَنْقِيَنَّ	X	لَاتَسْلَنْقِيَنْ	X
تثنیہ مؤنث غائب	لَاتَسْلَنْقِيَانِّ	X	X	X
جمع مؤنث غائب	لَايَسْلَنْقِيْنَانِّ	X	X	X
واحد متکلم	لَااَسْلَنْقِيَنَّ	X	لَااَسْلَنْقِيَنْ	X
متکلم مع الغیر	لَانَسْلَنْقِيَنَّ	X	لَانَسْلَنْقِيَنْ	X

کتاب خریدنے کے لئے رابطہ کریں
mazahirhujveri@gmail.com
0336 - 4146 934
مرکز علی بن عثمان
DarseNizami.MadinaAcademy.pk

صرف کبیر اسم

اسمِ فاعل		اسمِ مفعول	اسمِ ظرف	
صیغہ	گردان	گردان	صیغہ	گردان
واحد مذکر	مُسْلَنْقٍ	X	واحد	مُسْلَنْقًى
تثنیہ مذکر	مُسْلَنْقِيَانِ	X	تثنیہ	مُسْلَنْقَيَانِ
جمع مذکر	مُسْلَنْقُوْنَ	X	جمع	مُسْلَنْقَيَاتٌ
واحد مؤنث	مُسْلَنْقِيَةٌ	X	X	X
تثنیہ مؤنث	مُسْلَنْقِيَتَانِ	X	X	X
جمع مؤنث	مُسْلَنْقِيَاتٌ	X	X	X

مرکز علی بن عثمان

مصادر

	مصدر	حروفِ اصلیہ	معنٰی	صرف صغیر
۱	اَلِاسْلِنْقَاءُ	س - ل - ق	چت لیٹنا	گردان ہو چکی
۲	اَلِاسْرِنْدَاءُ	س - ر - د	لوگوں پر نیند کا غالب آنا	اِسْرَنْدٰی يَسْرَنْدِیْ اِسْرِنْدَاءً فَهُوَ مُسْرَنْدٍ اَلْاَمْرُ مِنْهُ اِسْرَنْدِ وَالنَّهْیُ عَنْهُ لَاتَسْرَنْدِ اَلظَّرْفُ مِنْهُ مُسْرَنْدًى

☆☆☆☆☆☆☆☆☆☆☆☆☆☆☆

تَمَّ الْكِتَابُ بِفَضْلِ اللّٰهِ تَعَالٰى وَحَبِيْبِهِ الْاَعْلٰى

☆☆☆☆☆☆☆☆☆☆☆☆☆☆☆

کتاب خریدنے کے لئے رابطہ کریں
mazahirhujveri@gmail.com
0336 - 4146 934
مرکز علی بن عثمان
DarseNizami.MadinaAcademy.pk

کلمہ کی مختلف اقسام کا اجمالی خاکہ مع تعریفات وامثلہ بنام

نقشۂ علمِ صرف ۱

علمِ صرف کے ابواب کا اجمالی خاکہ مع اصطلاحات وامثلہ بنام

نقشۂ علمِ صرف ۲

مرتب

استاذ العلماء حضرت علامہ شیخ الحدیث والتفسیر

مفتی محمد عرفان اللہ اشرفی مدظلہ العالی

رئیس التبلیغ داتا دربار، مرکز معارفِ اولیاء، لاہور

ملنے کا پتہ

جامع مسجد غوثیہ رضویہ کیو بلاک ماڈل ٹاؤن لاہور

0336-4146934

DarseNizami.MadinaAcademy.pk

شیخ سید ابوصالح نصر بن سید عبدالرزاق

بن

غوثِ اعظم شیخ سید عبدالقادرالجیلانی

رحمۃ اللہ تعالیٰ علیہ

کے تصنیف کردہ نایاب تحفہ مجموعہ درود وسلام سے چند منتخب درود وسلام

مجموعہ درود پاک

مترجم

استاذ العلماء حضرت علامہ مولانا

مفتی **محمد عرفان اللہ اشرفی** قادری مد ظلہ العالی

شیخ الحدیث جامعہ ہجویریہ دربار داتا گنج بخش لاہور

رئیس التبلیغ داتا دربار، مرکز معارفِ اولیاء، لاہور

مقامِ تحصیل

جامع مسجد غوثیہ رضویہ کیو بلاک ماڈل ٹاؤن لاہور

0336-4146934

DarseNizami.MadinaAcademy.pk

مرکز علی بن عثمان ❁ لاہور

DarseNizami.MadinaAcademy.pk